КАТАЛОГ ПРОДУКЦИИ

компрессионные фитинги

HAVI ENGINEERING

Компрессионные DIN-фитинги с одним врезным кольцом.

Компания ВСП. Ревизия: 03-240225.
www.vsp-co.org

Parker
VSP
Parker
VSP

2016
VSP

Parker
Parker Hannifin Manufacturing LTD

ЛУКОЙЛ
ПЕРМНЕФТЕ
ГОРДОСТЬ НА

MTL

Life Is On
Eurotherm.
by Schneider Electric

24-27
мая
РОССИЙСКИЙ
НЕФТЕГАЗОХИМИЧЕСКИЙ ФОРУМ
#ГАЗНЕФТЬТЕХНОЛОГИ
#ГАЗНЕФТЬУР
БВК

Разделы.

ВСП: инструментальная арматура для КИП 5

Доверие сертифицированным продуктам 6

HAVI Engineering, Индия: производственные возможности и стандарты качества 10

Обзор продуктовой линейки HAVI Engineering 12

Компрессионные фитинги 16

Основные характеристики и устройство фитингов с врезным кольцом 18

Формирование заказного кода 19

Фитинги с врезным кольцом 20

Кроссировочная таблица 74

HAVI Engineering: Отраслевые приложения 100

Компания ВСП 104

Базируясь на многолетнем опыте работы, команда специалистов ВСП аккумулировала определённые компетенции и знание рынка, понимание действительных эксплуатационных ожиданий и требований заказчиков.

Конкурировать, соответствовать вызовам и побеждать на современных глобальных рынках — вызовы, которые требуют от команды ВСП ставить новые цели, основываясь на прочном фундаменте 25-летнего опыта, следовать стратегии компании для перехода на новый уровень работы.

Правильное решение из множества возможных — успешная работа на конкурентном рынке.

Инструментальная арматура для КИП — понятие чрезвычайно широкое, включающее большую линейку различных продуктов и еще больший диапазон их применения.
Рынок инструментальной арматуры — высококонкурентный, что само по себе интересно, так как на нем представлены практически все передовые технологии, представлена продукция как "ветеранов" данного направления со столетней историей, так и недавно вышедших на рынок компаний. Кроме того, многие из производителей измерительных приборов интегрируют тем или иным способом в свои компании подразделения по производству инструментальной арматуры. Уже один этот факт свидетельствует о том, что инструментальная арматура является важным элементом измерительного узла.

Компания ВСП имеет достаточно продолжительный опыт работы в области промышленной автоматизации и измерительных систем, а также насчитывает более 25 лет сотрудничества с компанией Parker Hannifin — признанного мирового лидера, в том числе, и в области инструментальной арматуры.
Сегодня поставщиками ВСП по направлению Инструментальная арматура являются компании из Индии и азиатского региона. Основной партнёр и поставщик ВСП — компания HAVI Engineering, Индия — обеспечивает возможность эффективных проектных решений ВСП для пользователей, учитывая ценовую доступность и соответствие международным, российским и отраслевым стандартам.

Проектный подход – формирование большей ценности для заказчика.

Мы продолжаем работу по развитию и дальнейшему расширению пула партнеров в рамках направления Инструментальная арматура. Сегодня ВСП сотрудничает с такими производителями и поставщиками как HAVI Engineering (Индия); CIR-LOK (Китай); HSME (Южная Корея); Panam (Индия); WIKA (ранее Micro, Индия, и SAMI, Италия); Fujikin (Япония); AS-Schneider (Германия); Parker Hannifin (США), дистрибьютором которой ВСП выступала в России начиная с 1996 года, российскими производителями.

Современный рынок ориентирован на заказчиков. Один из первых вопросов, который мы задаем заказчику, заключается в следующем: какую задачу Вам нужно решить?

Ответ на этот вопрос предполагает прежде всего правильный выбор продукта. Для того, чтобы соответствовать ожиданиям заказчика, необходимо вникать в детали и характеристики того или иного конкретного продукта и при возможном разнообразии, предлагать заказчику наиболее точно соответствующее задаче решение — при проектном подходе особенно важно обеспечить обзор 360°.

Для большинства технологических процессов конструктивная разработка, выбор и правильная сборка любого узла, связанного с измерительной системой для жидкости или газа, критичны с точки зрения экономии энергоресурсов, безопасного функционирования и обслуживания. Снижение путей возможных утечек, поддержание необходимого давления и коррозионная стойкость делают систему более безопасной, более надежной, а срок эксплуатации более продолжительным. Качество продуктов и прецизионность при установке всех компонентов также уменьшает проблемы, связанные с будущим обслуживанием и, соответственно, оптимизирует расходы.
При выборе того или иного решения по инструментальной арматуре, исходя из задачи заказчика, специалисты ВСП принимают во внимание как общие характеристики компании-производителя, так и ее специализацию, ее "профиль". Оба фактора взаимосвязаны и позволяют оптимизировать выбор решения. Независимо от типа выбираемого продукта, есть ряд факторов, которые необходимо принимать во внимание для правильного выбора. В профессиональной англоязычной среде часто применяется сокращение:

STAMP – Size, Temperature, Application, Media, Pressure – Размер, Температура, Приложение, Среда, Давление.

Этот набор параметров, который необходимо рассмотреть, представляет собой своего рода простой инструмент, помогающий правильному выбору соединительного элемента.

Доверие сертифицированным продуктам.

Несмотря на то, что многие производители инструментальной арматуры соответствуют одному и тому же стандарту, например, по габаритам или материалам, действительные эксплуатационные характеристики продуктов значительно различаются в силу разнообразия технологий производства и применяемых стандартов качества.

Поэтому одним из вопросов, который мы себе задаем, — это соответствие производителя требованиям российских и международных стандартов и заявленным в сертификатах характеристикам.

Понятие объема проекта, в частности в нефтегазовом секторе, в современных условиях изменилось: то, что раньше считалось мега-проектом, сегодня может рассматриваться как средний по объему проект. В результате, задача часто разбивается на этапы, и генеральными подрядчиками могут выступать разные компании. В этом случае, если не указано иначе, могут использоваться и разные источники — производители однотипной продукции. Зачастую, даже соответствие одному и тому же стандарту не является абсолютной гарантией для конечного пользователя.

Как у любого направления деятельности у организаций стандартизации есть свои рейтинги и достижения. Одним из самых существенных является то, какие национальные стандарты получили распространение, либо став международными или межстрановыми и через эти механизмы принятыми в других государствах, или они приняты напрямую из одной страны в другую с локализацией в соответствии с местными требованиями: например, на уровне компании (многочисленные нефтяные компании, подрядчики и поставщики); на отраслевом уровне (например, API, ASME, OGP), на национальном уровне (например, ГОСТ, ANSI, BSI, DIN, JIS), на региональном (например, EAC, CEN, CENELEC) и международном (ISO и IEC) уровнях.

Производственный процесс HAVI Engineering соответствует требованиям ряда международных стандартов: ISO 9001:2015, PED 97/23/EC, CE Marking, AD Merkblatt. Продукция производится под жестким контролем систем качества, тестируется и удовлетворяет требованиям: Fire Test по API 607, BS 4368 Pt. IV, ASTM F 1387, MSS SP 99 и ТР ТС. Инструментальная арматура HAVI соответствует стандартам качества и требованиям Российской Федерации и EAC, обеспечена всеми необходимыми разрешительными документами.

Обладая более чем 25-летним опытом работы с оборудованием разных производителей и принимая во внимание разнообразие приложений, наша компания уделяет особое внимание вопросу соответствия стандартам и требованиям разрешительных документов.

Material and Equipment Standards and Code (**MESC)** — система стандартизации материалов и оборудования, созданная компанией Shell еще в 1932 году в качестве внутренних норм и правил, затем приобрела более широкое распространение. Структура спецификаций аналогична международным стандартам (в 95 % случаев это требования ISO, API, ASME, ASTM, NACE, EN и др., 5 % — содержит специальные требования).

Ряд примеров из продуктовой линейки HAVI Engineering: интегрированные клапаны HAVI — клапаны для перехода от технологической линии — соответствуют требованиям MESC; манифольды, интегрированные сифоны серии IS соответствуют спецификации MESC. В качестве примера применения: Honeywell в своих проектах в ОАЭ применяет манифольды HAVI, 2- и 4-вентильные на рабочее давление 414 бар, 689 бар, соответствующие стандартам Shell; материалы исполнения включают сплавы Incoloy 825, Incoloy 625, A105N.

Стандарт NACE MR 0175 / ISO 15156 определяет требования и рекомендации по выбору материалов для наиболее жестких приложений, включая нефтегазовую и нефтеперерабатывающую отрасль, с присутствием высокого содержания H2S.
Диапазон материалов, которые используются в решениях HAVI — от традиционной стали разного сортамента до сплавов с высоким содержанием никеля и титана для наиболее жестких приложений — соответствует требованиям стандарта NACE и позволяет специалистам ВСП сделать оптимальный выбор для решения задачи. Манифольды и фитинги, монофланцы, фланцевые переходники, шаровые краны, технологические клапанные блоки, распределительные коллекторы и другое оборудование HAVI Engineering доступны для заказов с опцией NACE.
К примеру, один из проектов ВСП (2023 года) с российской OEM-компанией включал шаровые клапаны на давление до 689 бар, соответствующие требованиям NACE.

Качество продукции обеспечивает эксплуатационную надежность и безопасность – это один из важнейших параметров при выборе производителя. Наличие признаваемых документов, подтверждающих качество, является весомым рыночным преимуществом.

К примеру, клапанные блоки HAVI проходят жесткие испытания в соответствии с требованиями ANSI/API. Тесты по спецификации MESC включают испытания на неконтролируемые выбросы FET 77/312, имеют подтверждение трех независимых инспектирующих сторон — Veloci, TUV, DNV.

Типовые испытания клапанов (TAT) по спецификации Shell MESC SPE 77/300 являются международно признанной сертификацией качества оборудования.
Примеры из практики ВСП.
Один из запросов, с которым работали специалисты ВСП, касался выбора и поставки криогенных клапанов для большого проекта, включающего производство, хранение и транспортировку СПГ. Как указывалось в спецификации, рабочая среда включала смесь газов: азот, сероводород, углекислый газ, кислород, метанол, метан, этан, пропан и другие газы. Рабочая температура по спецификации заказчика от -165 до 150 °C, давление до 50 бар.
Криогенные клапаны HAVI серии CGVA полностью удовлетворяют техническим требованиям спецификации.

Сотрудничество ВСП с компанией HAVI Engineering опирается и на опыт производителя на международных рынках, в частности, на соответствие оборудования стандартам по производству и испытаниям MESC SPE 77/200, MESC SPE 77/300 оборудования для криогенных приложений.
Инструментальная арматура HAVI Engineering аккредитована для применения в ADNOC (Абу-Даби) — одной из десяти крупнейших компаний в мире; продукция HAVI поставляется для компаний ADGAS (Abu-Dhabi Gas Liquefaction Co), GASCO (Abu-Dhabi Gas Industries). В объем поставок по ряду проектов, в частности, вошли и клапаны для криогенных приложений:
- отвечают требованиям стандарта MESC SPE 77/312 Class A, B;
- испытаны в соответствии с требованиям по пожаробезопасности API 607, API 6FA;
- протестированы (Direct Witnessed Test) по требованиям MESC 77/300.

Примеры применения клапанных блоков и монофланцев HAVI Engineering включают и проекты по добыче нефти на морских платформах в ОАЭ; применяются на нефтеперерабатывающем заводе Парадип (Paradip, India); включены в проекты John Crane в Индонезии и другие. Один из проектов ВСП для нефтяной платформы Лукойл также включает клапанные манифольды HAVI Engineering, соответствующие требованиям и испытанные по стандартам MESC.
Технологические клапанные блоки и монофланцы различной конфигурации производства HAVI позволяют обеспечить надежный монтаж измерительных приборов на трубопровод, одновременно снижая эксплуатационные расходы.

Стандарты тестирования и безопасность. На заводе производителя обеспечивается 100% тестирование в соответствии с ISO 5208, API 598. Промышленные системы пробоотбора HAVI Engineering для жидкости и газа/пара тестируются на неконтролируемые утечки по спецификации MESC.

Безопасность работы оборудования играет особо важную роль, если рабочей средой является кислород — клапаны HAVI подвергаются очистке и обезжириванию для приложений с кислородом. В сложной цепочке технологических процессов в различных приложениях важнейшая роль отводится проверке качества выпускаемого продукта.
Промышленные системы отбора лабораторных проб позволяют оценивать соответствие технологических условий заданным параметрам, спецификации качества продукта и требованиям по выбросам в окружающую среду.
Например, новая разработка HAVI Engineering — система отбора проб и охлаждения образцов. Партия этого оборудования недавно была поставлена по заказу Индийской нефтяной корпорации по проекту модернизации производства топлива (BS-VI) в рамках перехода на европейские экологические стандарты.
Работа ВСП с российскими предприятиями нефтехимического комплекса также подтверждает востребованность систем пробоотбора как элемента аналитических систем, направленных на повышение эффективности производства.
Важное значение имеет возможность изготовления системы по спецификации заказчика с учетом конкретных требований приложения.

Соответствие требованиям международных стандартов и конкретных приложений заказчиков — повышает эффективность применения инструментальной арматуры HAVI Engineering в проектах ВСП. Сама система менеджмента качества ВСП применительно к реализации и поставке промышленного оборудования в очередной раз получила подтверждение соответствия требованиям ГОСТ Р ИСО 9001-2015 (ISO 9001:2015).

Для того, чтобы быть уверенным в рекомендуемом заказчику решении, ВСП, помимо детального изучения продукции, практикует тестирование и экспертизу образцов независимыми российскими профильными организациями.
На основании заключения экспертизы, мы можем более четко представлять заказчикам компании технические преимущества наших решений.

S-Lok
Fitok
Hy-Lok
DK-Lo
RizurL
Havi

В **2018 году ВСП начала практику проведения испытаний на базе профессиональных независимых лабораторий.** В рамках программы проводились следующие тесты:
- Определение химического состава исследуемых образцов согласно методике ГОСТ Р 54153-2010;
- Замер твердости упрочненных колец фитингов согласно методике ГОСТ 2999-75;
- Испытание образцов на воздействие соляного тумана согласно методике ГОСТ 9.308-85, п. 1.6;
- Металлографический анализ исследуемых образцов после воздействия соляного тумана с целью определения степени коррозии металла.

Заключение по результатам испытаний.
- Согласно результатам анализа химического состава все представленные к испытаниям на воздействие соляного тумана образцы изготовлены из стали марки F316 (ASTM A182).
- Результаты замера твердости задних уплотнительных колец фитингов свидетельствуют, что твердость на поверхности колец значительно больше твердости в сердцевине, и, следовательно, кольца фитингов проходили дополнительную упрочняющую обработку.
- По итогам выдерживания образцов в соляном тумане в течение 480 часов, для определения степени коррозионного воздействия образцы прошли визуальный осмотр и металлографический анализ.
- Сравнение коррозионной стойкости изделий проводилось по глубине коррозионного воздействия. Для манифольдов глубина коррозии определялась на корпусе изделия, так он является основным рабочим элементом несущим нагрузку.
- По итогам выдерживания в соляном тумане в течение 480 часов наиболее коррозионностойкими оказались следующие изделия: манифольд производителя 1, манифольд производителя 2, манифольд производителя 3, манифольд производителя 4, манифольд производителя 5. На данных изделиях отсутствуют следы коррозии.

В 2020 и в 2021 году программа ВСП по испытаниям была продолжена с целью испытания продукции еще одного производителя — HAVI Engineering, Индия.

Некоторые выдержки из официального заключения испытаний 2021.

- Результаты испытаний на герметичность образцов производителя HAVI Engineering, Индия.
Среда испытаний — гелий технический марки А (ТУ 0271-135-31323949-2005).
Испытание манифольда и крана на протечку при давлении 15 МПа. Результат: герметичны.
Фитинги испытывались на протечку при давлении 10 МПа и выдержке в течение 2 минут. Результат: герметичны.
Фитинги испытывались внутренним давлением на протечку после 20 циклов "сборки-разборки".
Результат: герметичны.

- Результаты испытаний на прочность.
Среда испытаний — гидравлическое масло ВМГЗ (ТУ 38.101479-86).
Максимальное давление при испытаниях фитингов на прочность составило 64 МПа, что ограничено характеристиками насосной станции.
Результат: без разрушений элементов сборки, без отсоединений фитингов — испытание пройдено.
Манифольд в режиме "открыто" испытывался при давлении 62 МПа. В режиме "закрыто" при давлении 45 МПа.
Кран шаровой испытывался в режиме "закрыто" при максимальном полученном давлении 62МПа. В режиме "открыто" максимальное полученное давление составило 69 МПа. При проведении испытаний было достигнуто максимальное давление, создаваемое насосной станцией, без разрушения манифольда и крана шарового.
Результат: тест пройден.

Таким образом, в выбранной подборке образцов все испытания пройдены успешно:

(1) Химический анализ показал, что все образцы HAVI соответствуют заявленной марке стали 316;

(2) Твердость колец соответствует уровню твердости других производителей, присутствует обработка поверхности;

(3) Испытания на герметичность фитингов сразу после сборки и после 20 циклов сборки-разборки на гелии при давлении 10 МПа — фитинги герметичны;

(4) Испытания на герметичность крана и манифольда при давлении 15 МПа на гелии пройдены успешно;

(5) Испытания на прочность фитингов при давлении 64 МПа показали, что фитинги не отделились, целостность трубки сохранилась (давление для разрыва данной трубки требуется не менее 100 МПа).

Динамичная ситуация на высококонкурентном рынке предопределяет необходимость "сверить часы" — получить текущую объективную информацию о производителях и продукции в области инструментальной арматуры.
В 2024 году ВСП провела серию испытаний, оценки и экспертизы и подготовила развёрнутый отчёт — ТЭО.

GROUP OF COMP
ISO 9001

Эффективность — важнейший фактор устойчивого развития.

Партнёр и поставщик ВСП по Инструментальной арматуре, компания HAVI Engineering, Индия, позволяет повысить эффективность проектных решений для пользователей, учитывая ценовую доступность и соответствие международным, российским и отраслевым стандартам.

HAVI Engineering производит и поставляет инструментальную арматуру в более чем 20 стран мира и является авторизованным партнёром ряда крупных международных нефтегазовых и нефтеперерабатывающих компаний, а также конечных пользователей в ближневосточном и азиатском регионе. Производственные мощности компании расположены в штате Махараштра — в 2020 новая площадка была введена в строй в городе Пуна (Pune), в крупнейшем городе штата, центре автомобилестроения и промышленном хабе Индии. Удобная инфраструктура, современный станочный парк, программа тестирования и 100% выходной контроль позволяют HAVI выпускать качественную серийную продукцию.

Совместимость и взаимозаменяемость инструментальной арматуры разных производителей — одно из практических требований производства и фактор повышения эффективности проектных решений — успешно реализуется на базе продукции HAVI Engineering и подтверждается сертификатами независимых экспертных организаций.

Научно-конструкторский отдел компании позволяет адаптировать стандартные решения к специальным требованиям или создавать продукт в соответствии с техническим заданием заказчика. Готовые сборки для измерения расхода и давления при низких и высоких температурах, включая криогенные системы, также подтверждают эффективность решений HAVI при реализации на объектах. Инструментальная арматура соответствуют требованиям TUV Nel / ISO 2186 и обеспечивает пользователя действительными преимуществами:

- на 70% меньше точек подключения — на 80% меньше времени на установку;
- минимальное количество используемых импульсных трубок;
- на 25% меньше затраты инженерного времени;
- на 80% снижение потенциальных путей утечек.

Заказчики HAVI включают международные инжиниринговые компании, такие как ABB, Yokogawa, Honeywell и др.; оборудование HAVI одобрено к применению подрядчиками и проектировщиками, например, Larsen & Toubro Ltd., Toyo, UHDE. Инструментальная арматура применяется на ответственных объектах признанных отраслевых лидеров, например, ADGAS, TAKREER, PETRONAS, крупнейших НПЗ Индии — Essar Oil, Reliance Energy, Cairns Energy и др.

НПЗ Роснефть, Комсомольский НПЗ, РНПК, Туапсинский НПЗ, Сызранский НПЗ, АНХК, Башнефть, ...; предприятия Росатом; Лукойл, включая и приложения на добычных платформах; Сибур; Иркутская Нефтяная Компания; Газпромнефть, МНПЗ; Металлоинвест; крупнейшие промышленные предприятия Татарстана; КИНЕФ; российские заводы по производству удобрений, предприятия химической отрасли — Апатит, ФосАгро, Уралхим, Уралкалий, Акрон; энергетические компании; российские производители специализированного оборудования, обеспечивающего безопасность жизнедеятельности человека; Нафтан, Беларусь; Карачаганак Петролиум Оперейтинг, Казахстан; и многие другие компании применяют инструментальную арматуру HAVI Engineering в своих производственных процессах.

Производственный процесс HAVI Engineering соответствует требованиям ряда международных стандартов: ISO 9001:2015, PED 97/23/EC, CE Marking, AD Merkblatt; продукция производится под жестким контролем систем качества, тестируется и удовлетворяет требованиям: Fire Test по API 607, BS 4368 Pt. IV, ASTM F 1387, MSS SP 99 и ТР ТС. Инструментальная арматура HAVI соответствует стандартам качества и требованиям Российской Федерации, обеспечена всеми необходимыми разрешительными документами.

HAVI: Инструментальная арматура.

Трубные фитинги.

Обжимные: прямые, угловые, тройники, переборочные и др.
- Размерный ряд 1/16" - 1 1/2" (3 - 28 мм).

Компрессионные фитинги с одним врезным кольцом по стандарту DIN 2353 / ISO 8434-1: прямые, угловые, тройники, крестовины и др.

Переходники: прямые, угловые, тройники, удлиненные и др.
- Рабочее давление до 689 бар.

Гидравлические фитинги с развальцовкой 37°: прямые, угловые, тройники, крестовины и др. Рабочее давление до 344 бар.
- Размерный ряд 1/8" - 1".

Клапаны игольчатые.

Конфигурации: прямые, угловые, манометрические.

- Рабочее давление до 689 бар;
- Диапазон рабочих температур от -60 до 649 °C;
- Размерный ряд 1/4" - 1";
- Присоединения: NPT, BSP, метрическая резьба, сварка, обжим.

Краны шаровые 2-4-ходовые.

- Рабочее давление до 689 бар;
- Диапазон рабочих температур от -60 до 370 °C;
- Размерный ряд 1/4" - 2";
- Присоединения: NPT, BSP, метрическая резьба, сварка, обжим.

Клапаны обратные и сбросные.

- Рабочее давление до 689 бар;
- Диапазон рабочих температур от -43 до 500 °C (в зависимости от материала);
- Размерный ряд 1/8" - 1";
- Типы присоединений: NPT, BSP, обжим.

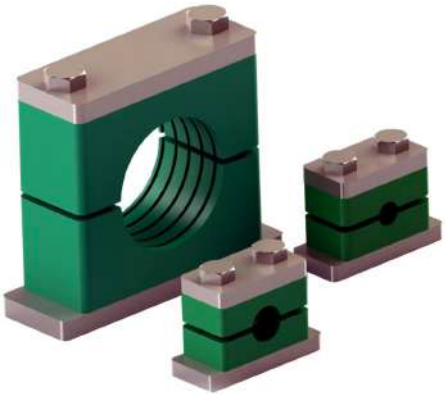

Трубные зажимы.

Для крепления одной трубки и сдвоенные.

- Лёгкая серия — DIN 3015 часть 1, группы A-G; размерный ряд от 4 до 76,1 мм;

- Тяжёлая серия — DIN 3015 часть 2, группы A-H; размерный ряд от 6 до 193,7 мм.

Материалы: полипропилен, нержавеющая сталь и углеродистая сталь, алюминий.

Манифольды.

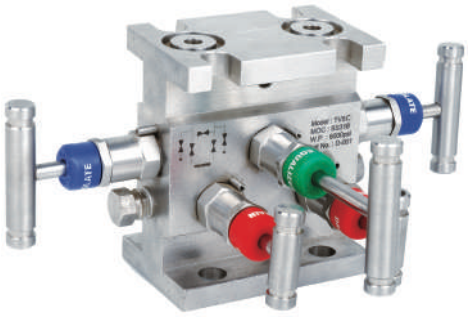

- 2-, 3-, 4- и 5-вентильные для прямого и удаленного монтажа;
- Рабочее давление до 689 бар;
- Диапазон рабочих температур: от -60 до 649 °C;

Типы присоединений: NPT, BSP, обжим, фланец, метрическая резьба.

Доступны различные опции для корпуса и уплотнений для разных температурных приложений; 11 материалов исполнения корпуса.

Монофланцы.

- 1-, 2- и 3-вентильные (с двойной отсечкой).
- Рабочее давление до 414 бар (класс 2500);
- Размерный ряд до 3".

Типы присоединений: 1/4" - 1/2" NPT, ISO / фланец от 1/2" до 3" (ANSI, DIN, ГОСТ).

Опции NACE и обезжиривания для работы с кислородом;
7 материалов исполнения корпуса.

Монофланцы SBB и DBB обеспечивают компактный монтаж манометров или датчиков давления.

Технологические клапанные блоки.

- 2- и 3-вентильные (с двойной отсечкой);
- Рабочее давление до 689 бар;
- Комбинации игольчатых и шаровых клапанов.

Типы присоединений: 1/2" NPT, ISO / фланец от 1/2" до 3";

Опции NACE и обезжиривания для работы с кислородом;
Соответствуют ANSI/API Standard 607.

Аксессуары и другие решения.

Конденсационные сосуды объемом до 6,5 литров; 5 стандартных конфигураций с возможностью установки игольчатых и шаровых клапанов.

Распределительные коллекторы, 3 стандартных конфигурации — 2", 3", 4".

Сифоны, овальные фланцы, поворотные адаптеры и другие монтажные аксессуары.

Готовые сборки для измерения:
- расхода — включают 5-вентильный манифольд прямого монтажа, шаровые краны, монтажные принадлежности;
- давления — при температурах до 200 °C; при высоких температурах от 200 до 550 °C;
- для криогенных систем и для высоковязких сред.

Сборки включают интегрированные клапаны, разработанные по спецификации MESC.

BOSE

КИНЕФ: Специализированный семинар-практикум для специалистов завода

- *Компрессионные фитинги (типа Ermeto) по стандарту DIN 2353 / ISO 8434-1*
- *Прямые, угловые, тройники, крестовины и другие конфигурации*
- *Рабочее давление: до 630 бар*
- *Размерный ряд подключаемых трубок: от 4 до 42 мм*
- *Материалы изготовления включают нержавеющую и углеродистую сталь, латунь и др.*

Компрессионные фитинги с одним врезным кольцом.

Компрессионные фитинги с одним врезным кольцом по стандарту DIN 2353 / ISO 8434-1 — прямые, угловые, тройники, крестовины и другие конфигурации. Компрессионные фитинги HAVI (типа Ermeto) имеют одно уплотнительное кольцо и предназначены для установки на средне- и толстостенных трубах. Фитинги предназначены для метрических труб, могут быть легко демонтированы и собраны по мере необходимости для технического обслуживания, без ущерба качеству и надежности сборки. Компрессионные фитинги HAVI с одним врезным кольцом широко применяются в гидравлике, пневматике и в приложениях для жидкостных систем высокого давления.

Расширение линейки выпускаемой продукции HAVI и выход на новые экспортные рынки требует от компании значительных инвестиций. 2020 год ознаменовался переводом производства на новую площадку в городе Пуна (Pune), штат Махараштра. Новое производство занимает площадь около 4 600 кв.м. На производственной площадке HAVI в Пуне также расположен Отдел Исследований и Разработок, что позволяет оперативно реагировать на запросы рынка и разрабатывать новые продукты.

Производственный процесс HAVI Engineering соответствует требованиям ряда международных стандартов: ISO 9001:2015, PED 97/23/EC, CE Marking, AD Merkblatt; продукция производится под жестким контролем систем качества, тестируется и удовлетворяет требованиям: Fire Test по API 607, BS 4368 Pt. IV, ASTM F 1387, MSS SP 99 и ТР ТС. Инструментальная арматура HAVI соответствует стандартам качества и требованиям Российской Федерации, обеспечена всеми необходимыми разрешительными документами.
Доверие пользователей к инструментальной арматуре HAVI подтверждается выполненными поставками для проектов в Бразилии, Сингапуре, Чили, Кувейте, Омане, ОАЭ, Индонезии, Нигерии, Таиланде, Малайзии и России. HAVI Engineering является аккредитованным поставщиком ряда крупных конечных пользователей. Экспортный потенциал компании расширяется, сегодня компания экспортирует оборудование в более чем 20 стран мира, включая и российский рынок.
Компания HAVI является авторизованным поставщиком ряда крупных нефтегазовых и нефтеперерабатывающих компаний в ближневосточном и азиатском регионе, например, ADGAS, TAKREER, PETRONAS, крупнейших НПЗ Индии — Essar Oil, Reliance Energy, Cairns Energy и др. Заказчики HAVI включают DCS-компании, такие как ABB, Yokogawa; оборудование HAVI одобрено к применению подрядчиками и инжиниринговыми компаниями, например, Larsen & Toubro Ltd., Toyo, UHDE.

Фитинги с врезным кольцом HAVI Engineering

Основные характеристики и устройство фитингов с врезным кольцом.

Конструктивно фитинги выполнены в соответствии с ISO 8434-1 & DIN 2353.
Фитинги предназначены для метрических трубок и все размеры приводятся в мм.

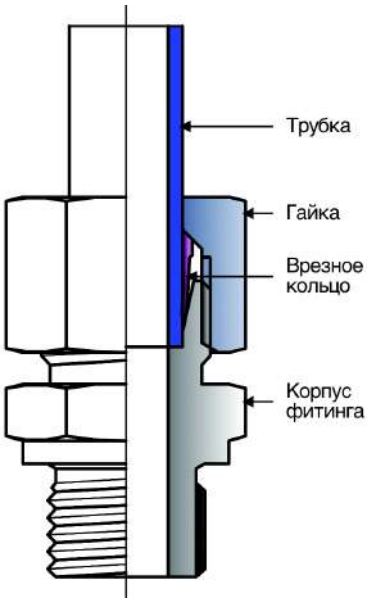

Фитинги с одним врезным кольцом представлены в трех сериях:
LL - Сверхлёгкая серия, L - Легкая серия, S - Тяжелая серия.

Компрессионные фитинги с одним врезным кольцом состоят из трех элементов с точной механической обработкой — корпус, кольцо и гайка.

Первоначально гайка затягивается вручную. На данном этапе трубка легко проходит через сборку. Затем, при большем усилии затяжки гайки, кольцо продвигается вперед в конусную часть корпуса. По мере продвижения кольцо врезается в трубку и формирует надежное герметичное соединение. Поверхность кольца компрессионного фитинга подвергается специальной обработке, благодаря чему обеспечивается мягкий верхний слой и закаленная сердцевина кольца. Преимущество такой обработки состоит в том, что кольцо приобретает пружинящие характеристики, что позволяет создать герметичное соединение при повторной сборке и обеспечивают вибрационную стойкость соединения.

Номинальные значения давления.

Серия	Наружный ⌀ трубки, мм	Углеродистая сталь & Нержавеющая сталь		Латунь	
		МПа	Бар	МПа	Бар
LL	от 6 до 15 вкл.	25	250	16	160
	от 18 до 22 вкл.	16	160	10	100
	от 28 до 42 вкл.	10	100	6.3	63
L	от 4 до 8 вкл.	10	100	6.3	63
S	от 6 до 12 вкл.	63	630	40	400
	от 16 до 25 вкл.	40	400	25	250
	от 30 до 38 вкл.	25	250	16	160

Номинальные значения давления в таблице соответствуют ISO 8434-1:1994.

Материал изготовления.

Правильный выбор материала для изготовления фитингов является важным фактором и зависит от приложения. Фитинги HAVI с одним кольцом доступны в исполнении из ряда материалов, таких как углеродистая сталь, латунь, нержавеющая сталь 316 / 316L и нержавеющая сталь 304.

Фитинги из углеродистой стали.
Из прутковой заготовки — соответствуют 14C14S14, IS 1570 (Part III).
Из поковки — соответствуют 14MIS14 - Schedule 3, IS 1570.
Покрытие поверхности — корпус фитинга и гайка имеют фосфатирующее покрытие на основе марганца как стандарт. Кольцо фитинга имеет кадмиевое покрытие.

Фитинги из нержавеющей стали.
Из прутковой заготовки — соответствуют ASTM A 276 / 479.
Из поковки — соответствуют ASTM A 182.
Покрытие поверхности — корпус не требует покрытия. Гайка — посеребренная для предотвращения истирания резьбы.

Фитинги из латуни.
Из прутковой заготовки и поковки — автоматная латунь.
Покрытие поверхности — корпус фитинга и гайка поставляются с пассивированной поверхностью. Кольца не проходят упрочнения, изготавливаются из латуни. Фитинги данного типа используются в приложениях с низким давлением.

Примечание: все размеры приводятся для информации и могут быть изменены.

Формирование заказного кода.

16	M	L	MC	6	IP	-	ED	-	S6	-	X

Наружный диаметр трубки — в мм

Серия
- LL - Сверхлегкая
- L - Легкая
- S - Тяжелая

Номер серии (тип фитинга) — Данные приведены в таблицах

Размер резьбы
- 2 - 1/8"
- 4 - 1/4"
- 6 - 3/8"
- 8 - 1/2"
- 12 - 3/4"
- 16 - 1"
- 20 - 1-1/4"
- 24 - 1-1/2"
- 32 - 2"
- 10 - M10x1
- 12 - M12x1,5
- 14 - M14x1,5
- 16 - M16x1,5
- 18 - M18x1,5
- 20 - M20x1,5
- 22 - M22x1,5
- 26 - M26x1,5
- 27 - M27x2
- 33 - M33x2
- 42 - M42x2
- 48 - M48x2

Типы резьбы
- IP - BSPP
- N - NPT
- IT - BSPT
- M - метрическая

Уплотнение
- OR - уплотнительное кольцо O-Ring
- ED - уплотнение из эластомера

Материал
- S4 - нержавеющая сталь 304
- S6 - нержавеющая сталь 316
- CS - углеродистая сталь
- B - латунь

Дополнительные опции
- X - без гайки и кольца (включает стандартные элементы)
- O - только базовый корпус без гайки и кольца и стандартных элементов

Указания по монтажу фитингов.

Шаг 1. Нарезка трубки.
Отрежьте трубку под правильным углом с помощью ножовки с мелкими зубьями.
Зачистите трубку, с внешней и внутренней поверхности удалите заусенцы, которые образовались в процессе резки.
Зачистите конец трубки, удалив сколы и заусенцы.

Шаг 2. Предварительная сборка.
Нанесите слой смазки на корпус, гайку, кромку кольца и резьбу.
Установите на конце трубки гайку, а затем кольцо.
Затяните гайку на корпусе фитинга вручную.
На этом этапе трубка будет вращаться вместе со сборкой. Нанесите метку на гайке и трубке и поворачивайте гайку с помощью гаечного ключа пока трубка не перестанет вращаться в сборке. Не удерживайте трубку после того, как она займет посадочное место (трубка более не вращается в сборке).
Затяните гайку на 1 3/4 оборота от метки.

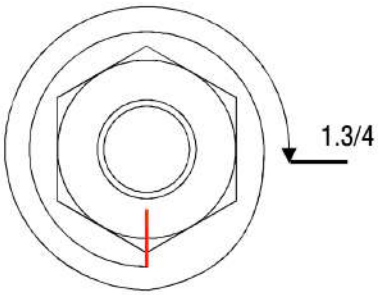

Шаг 3. Окончательная сборка.
После выполнения шага 2 отвинтите соединение и установите на месте монтажа.
Затяните гайку вручную.
С помощью гаечного ключа затяните гайку, повернув ее на 1/6 оборота.

Для трубок меньших диаметров предварительная сборка не требуется, соединение можно выполнить непосредственно по месту.

Примечание: все размеры приводятся для информации и могут быть изменены.

Наружная резьба / Трубка

Соединитель

Стр. 26

Наружная резьба, метрическая

MC-M

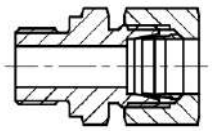

Соединитель

Стр. 27

Наружная резьба, BSPP

MC-R

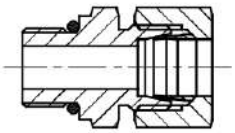

Соединитель

Стр. 28

Наружная резьба, NPT

MC-N

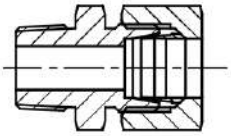

Соединитель угловой

Стр. 29

Наружная резьба, метрическая

ME-M

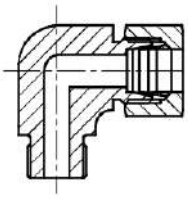

Соединитель угловой

Стр. 30

Наружная резьба, BSPP

ME-R

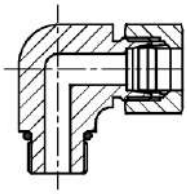

Соединитель угловой

Стр. 31

Наружная резьба, NPT

ME-N

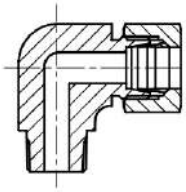

Тройник отводной

Стр. 32

Наружная резьба, метрическая

MB-M

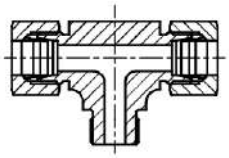

Тройник отводной

Стр. 33

Наружная резьба, BSPP

MB-R

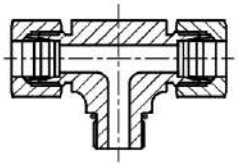

Тройник проходной

Стр. 34

Наружная резьба, BSPP

MR-M

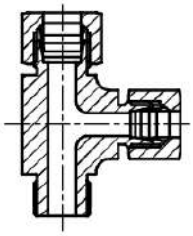

Тройник проходной

Стр. 35

Наружная резьба, BSPP

MR-R

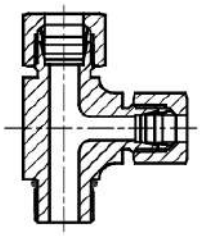

Внутренняя резьба / Трубка

Соединитель

Стр. 36

Внутренняя резьба, метрическая

FC-M

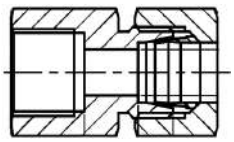

Примечание: все размеры приводятся для информации и могут быть изменены.

Соединитель

Стр. 37

Внутренняя резьба, BSPP

FC-R

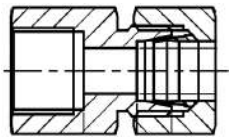

Соединитель

Стр. 38

Внутренняя резьба, NPT

FC-N

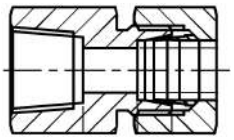

Трубка / Трубка

Муфта прямая

Стр. 39

U

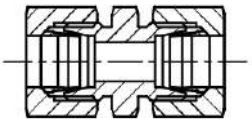

Муфта понижающая

Стр. 40

RU

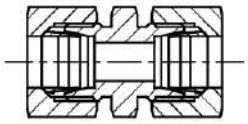

Соединитель угловой

Стр. 41

UE

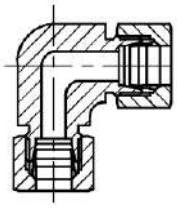

Тройник

Стр. 42

UT

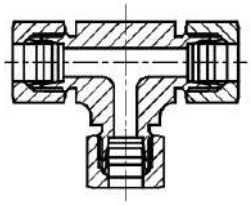

Тройник понижающий

Стр. 43

RT

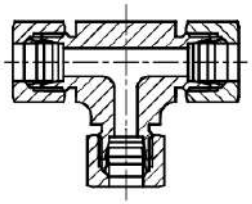

Соединитель крестовой

Стр. 44

UC

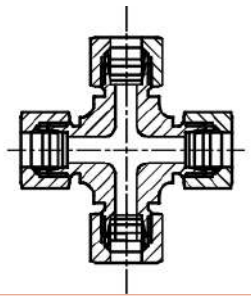

Соединитель переборочный

Стр. 45

BU

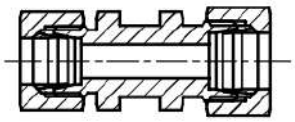

Соединитель переборочный угловой

Стр. 46

BUE

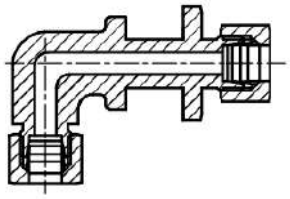

Поворотные соединители

Соединитель угловой поворотный

SE

Стр. 47

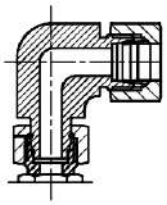

Тройник поворотный

ST

Стр. 48

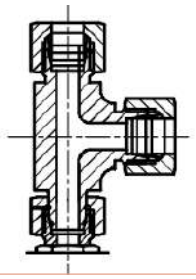

Муфта поворотная

SU

Стр. 49

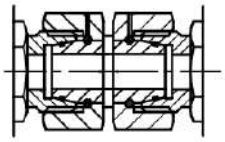

Муфта поворотная понижающая

SR

Стр. 50

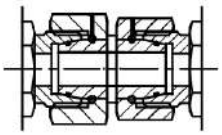

Соединитель угловой 45 гр., поворотный

SD

Стр. 51

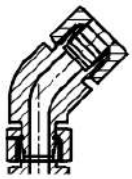

Позиционируемые поворотные соединители

Соединитель угловой позиционируемый с метрической резьбой

AE-M

Стр. 52

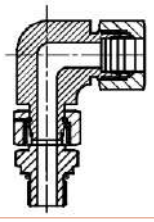

Соединитель угловой позиционируемый с резьбой BSPP

AE-R

Стр. 53

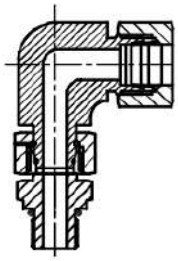

Отводной тройник позиционируемый с метрической резьбой

AT-M

Стр. 54

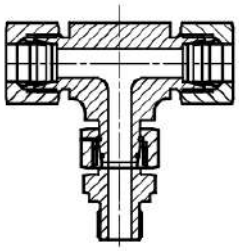

Отводной тройник позиционируемый с резьбой BSPP

AT-R

Стр. 55

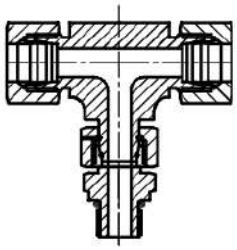

Проходной тройник позиционируемый с метрической резьбой

AR-M

Стр. 56

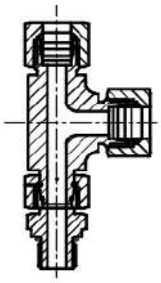

Примечание: все размеры приводятся для информации и могут быть изменены.

Проходной тройник позиционируемый с резьбой BSPP

Стр. 57

AR-R

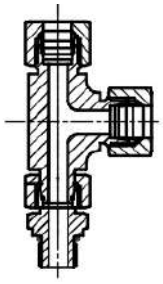

Тройник отводной со стяжной гайкой

Стр. 62

SBT

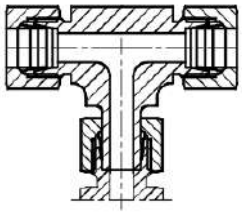

Соединители со стяжной гайкой

Соединитель со стяжной гайкой с метрической резьбой

Стр. 58

SPC-M

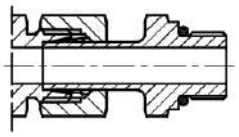

Соединитель со стяжной гайкой с резьбой BSPP

Стр. 59

SPC-R

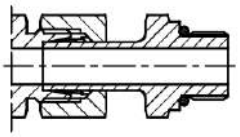

Соединитель угловой проходной со стяжной гайкой

Стр. 60

SPE

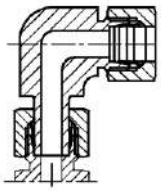

Тройник проходной со стяжной гайкой

Стр. 61

SRT

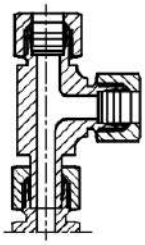

Соединители типа Banjo

Соединитель угловой, поворотный, Banjo, резьба метрическая

Стр. 63

BE-M

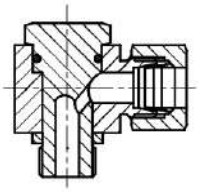

Соединитель угловой, поворотный, Banjo, резьба BSPP

Стр. 64

BE-R

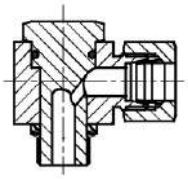

Тройник отводной поворотный, Banjo, резьба метрическая

Стр. 65

BT-M

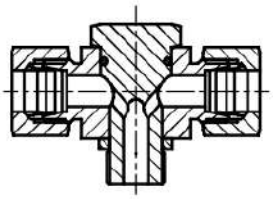

Тройник отводной поворотный, Banjo, резьба BSPP

Стр. 66

BT-R

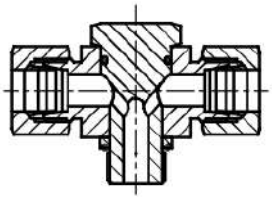

Переходники

Переходник понижающий, резьба наружная/внутренняя

RA

Стр. 67

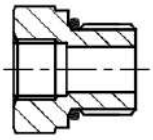

Переходник, резьба внутренняя/наружная

EA

Стр. 68

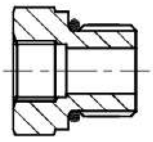

Заглушки

Заглушка

TP

Стр. 69

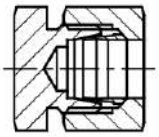

Заглушка

BP

Стр. 70

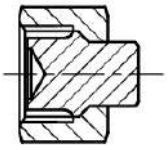

Заглушка соединителя

CP

Стр. 71

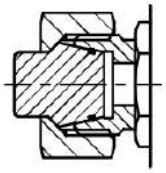

Запасные компоненты

Гайка

N

Стр. 72

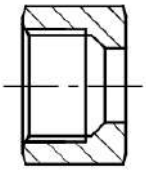

Врезное кольцо

CR

Стр. 73

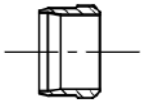

Врезное стопорное кольцо

PR

Стр. 73

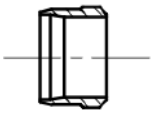

Примечание: все размеры приводятся для информации и могут быть изменены.

MC-M

Соединитель

Наружная резьба, метрическая

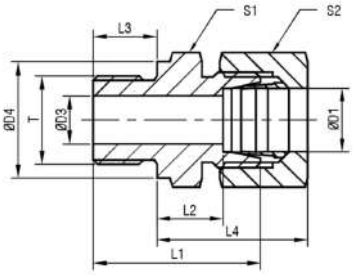

Серия	Артикул	D1	T	D3	D4	L1	L2	L3	L4	S1	S2	SS (бар)
L	6MLMCM10	6	M 10x1	4	14	23.5	8.5	8	23	14	14	315
	8MLMCM12	8	M 12x1.5	6	17	29	10	12	25	17	17	315
	10MLMCM14	10	M 14x1.5	7	19	30	11	12	26	19	19	315
	10MLMCM12	10	M 12x1.5	6	17	30	11	12	26	17	19	315
	10MLMCM10	10	M 16x1.5	8	22	31.5	12.5	12	24	22	19	315
	10MLMCM18	10	M 18x1.5	8	24	31.5	12.5	12	27	24	19	315
	10MLMCM22	10	M 22x1.5	8	27	35	14	14	29	27	19	315
	12MLMCM16	12	M 16x1.5	9	22	31.5	12.5	12	27	22	22	315
	12MLMCM14	12	M 14x1.5	7	19	30	11	12	26	19	22	315
	12MLMCM18	12	M 18x1.5	10	24	31.5	12.5	12	27	24	22	315
	12MLMCM22	12	M 22x1.5	10	27	35	14	14	29	27	22	315
	15MLMCM18	15	M 18x1.5	11	24	32.5	13.5	12	29	24	27	315
	15MLMCM16	15	M 16x1.5	9	22	32	13	12	28	24	27	315
	15MLMCM22	15	M 22x1.5	12	27	36	15	14	30	27	27	315
	18MLMCM22	18	M 22x1.5	14	27	36	14.5	14	31	27	32	315
	18MLMCM18	18	M 18x1.5	11	24	33.5	14	12	30	27	32	315
	22MLMCM26	22	M 26x1.5	18	32	40	16.5	16	33	32	36	160
	22MLMCM22	22	M 22x1.5	14	32	38	16.5	14	33	32	36	160
	28MLMCM33	28	M 33x2	23	40	43	17.5	18	34	41	41	160
	35MLMCM42	35	M 42x2	30	50	48	17.5	20	39	50	50	160
	42MLMCM48	42	M 48x2	36	55	52	19	22	42	55	60	160
S	6MSMCM12	6	M12x1.5	4	17	32	13	12	28	17	17	630
	8MSMCM14	8	M 14x1.5	5	19	34	15	12	30	19	19	630
	10MSMCM16	10	M 16x1.5	7	22	34.5	15	12	31	22	22	630
	12MSMCM18	12	M 18x1.5	8	24	36.5	17	12	33	24	24	630
	12MSMCM14	12	M 14x1.5	5	19	36	16.5	12	33	22	24	630
	12MSMCM22	12	M 22x1.5	8	27	39	17.5	14	34	27	24	400
	14MSMCM20	14	M 20x1.5	10	26	41	19	14	37	27	27	630
	16MSMCM22	16	M 22x1.5	12	27	41	18.5	14	37	27	30	400
	16MSMCM18	16	M 18x1.5	8	24	38.5	18	12	36	27	30	400
	20MSMCM27	20	M 27x2	16	32	47	20.5	16	42	32	36	400
	25MSMCM33	25	M 33x2	20	40	53	23	18	47	41	46	400
	30MSMCM42	30	M 42x2	25	50	57	23.5	20	50	50	50	400
	38MSMCM48	38	M 48x2	32	55	64	26	22	57	55	60	315

L - Легкая серия
S - Тяжелая серия

Для метрической резьбы в заказном коде необходимо указать размерность полностью.
Например: 28MLMCM33-CS Штуцер с наружной резьбой M33x2.0 типа EO 24º в соответствии с ISO 8434-1 / DIN 2353 под трубку 28 мм; Материал: углеродистая сталь; Рабочее давление: 160 бар.

Примечание: все размеры приводятся для информации и могут быть изменены.

Соединитель

Наружная резьба, BSPP

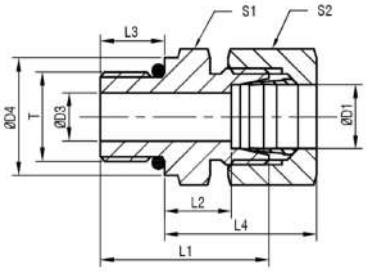

Серия	Артикул	D1	T	D3	D4	L1	L2	L3	L4	S1	S2	SS (бар)	B (бар)
	6MLMC2IP	6	G 1/8 A	4	14	23.5	8.5	8	23	14	14	315	200
	6MLMC4IP	6	G 1/4 A	4	18	29	10	12	25	19	14	315	200
	6MLMC6IP	6	G 3/8 A	4	22	30.5	11.5	12	26	22	14	315	200
	6MLMC8IP	6	G 1/2 A	4	26	33	12	14	27	27	14	315	--
	8MLMC4IP	8	G 1/4 A	6	18	29	10	12	25	19	17	315	200
	8MLMC2IP	8	G 1/8 A	4	14	24.5	8.5	8	23	14	17	315	--
	8MLMC6IP	8	G 3/8 A	6	22	30.5	11.5	12	26	22	17	315	200
	8MLMC8IP	8	G 1/2 A	6	26	33	12	14	27	27	17	315	200
	10MLMC4IP	10	G 1/4 A	6	18	30	11	12	26	19	19	315	200
	10MLMC2IP	10	G 1/8 A	4	14	25.5	10.5	8	25	17	19	315	--
	10MLMC6IP	10	G 3/8 A	8	22	31.5	12.5	12	27	22	19	315	200
	10MLMC8IP	10	G 1/2 A	8	26	34	13	14	28	27	19	315	200
	12MLMC6IP	12	G 3/8 A	9	22	31.5	12.5	12	27	22	22	315	200
	12MLMC2IP	12	G 1/8 A	4	14	26.5	11.5	8	26	19	22	315	--
	12MLMC4IP	12	G 1/4 A	6	18	31	12	12	27	19	22	315	200
	12MLMC8IP	12	G 1/2 A	10	26	34	13	14	28	27	22	315	200
	12MLMC12IP	12	G 3/4 A	10	32	37	14	16	29	32	22	315	--
	15MLMC8IP	15	G 1/2 A	11	26	35	14	14	29	27	27	250	160
	15MLMC6IP	15	G 3/8 A	9	22	32.5	13.5	12	29	24	27	250	160
L	15MLMC12IP	15	G 3/4 A	12	32	38	15	16	30	32	27	250	--
	18MLMC8IP	18	G 1/2 A	14	26	36	14.5	14	31	27	32	250	160
	18MLMC6IP	18	G 3/8 A	9	22	33.5	14	12	29.5	27	32	250	--
	18MLMC12IP	18	G 3/4 A	15	32	38	14.5	16	30	32	32	250	--
	22MLMC12IP	22	G 3/4 A	18	32	40	16.5	16	33	32	36	160	100
	22MLMC8IP	22	G 1/2 A	14	26	38	16.5	14	33	32	36	160	100
	22MLMC16IP	22	G 1 A	19	39	43	17.5	18	33.5	41	36	160	--
	28MLMC16IP	28	G 1 A	23	39	43	17.5	18	34	41	41	160	100
	28MLMC8IP	28	G 1/2 A	14	26	39	17.5	14	34	41	41	160	--
	28MLMC12IP	28	G 3/4 A	18	32	41	17.5	16	34	41	41	160	--
	28MLMC20IP	28	G 1 1/4 A	24	50	46	18.3	20	35	50	41	160	--
	35MLMC20IP	35	G 1 1/4 A	30	49	48	17.5	20	39	50	50	160	100
	35MLMC8IP	35	G 1/2 A	14	26	42	17.5	14	39	46	50	160	--
	35MLMC12IP	35	G 3/4 A	18	32	44	17.5	16	39	46	50	160	--
	35MLMC16IP	35	G 1 A	23	39	46	17.5	18	39	46	50	160	--
	35MLMC24IP	35	G 1 1/2 A	30	55	52	19.5	22	41	55	50	160	--
	42MLMC24IP	42	G 1 1/2 A	36	55	52	19	22	42	55	60	160	100
	42MLMC16IP	42	G 1 A	23	39	48	19	18	42	55	60	160	--
	42MLMC20IP	42	G 1 1/4 A	30	49	50	19	20	42	55	60	160	--

L - Легкая серия

При заказе с уплотнительным кольцом O-Ring к коду заказа добавьте OR.
Пример: 6MLMC2IP-OR-CS.

MC-N

Соединитель

Наружная резьба, NPT

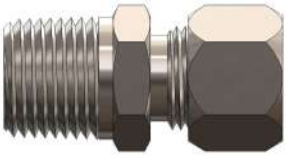

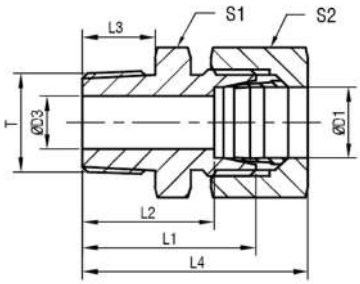

Серия	Артикул	D1	T	D3	L1	L2	L3	L4	S1	S2	SS (бар)	B (бар)
LL	4MLLMC2N	4	1/8-27 NPT	3	22	18	10	28	11	10	100	--
	6MLLMC2N	6	1/8-27 NPT	4.5	22	16.5	10	28	11	12	100	63
	8MLLMC2N	8	1/8-27 NPT	5	24	18.5	10	30	12	14	100	63
L	6MLMC2N	6	1/8-27 NPT	4	24	17	10	32	12	14	315	200
	6MLMC4N	6	1/4-18 NPT	4	30	23	14.5	38	17	14	315	200
	6MLMC6N	6	3/8-18 NPT	4	30	23	14.5	38	19	14	315	--
	6MLMC8N	6	1/2-14 NPT	4	36	29	19.5	44	22	14	315	--
	8MLMC2N	8	1/8-27 NPT	4	25	18	10	33	14	17	315	--
	8MLMC4N	8	1/4-18 NPT	6	30	23	14.5	38	17	17	315	200
	8MLMC6N	8	3/8-18 NPT	6	30	23	14.5	38	19	17	315	--
	8MLMC8N	8	1/2-14 NPT	6	36	29	19.5	44	22	17	315	--
	10MLMC2N	10	1/8-27 NPT	4	25	18	10	33	17	19	315	--
	10MLMC4N	10	1/4-18 NPT	7	31	24	14.5	39	17	19	315	200
	10MLMC6N	10	3/8-18 NPT	7	32	25	14.5	40	19	19	315	--
	10MLMC8N	10	1/2-14 NPT	8	37	30	19.5	45	22	19	315	--
	10MLMC12N	10	3/4-14 NPT	8	38	31	19.5	46	30	19	315	--
	12MLMC2N	12	1/8-27 NPT	4	26	19	10	34	19	22	315	--
	12MLMC4N	12	1/4-18 NPT	7	32	25	14.5	40	19	22	315	200
	12MLMC6N	12	3/8-18 NPT	8	32	25	14.5	40	19	22	315	200
	12MLMC8N	12	1/2-14 NPT	10	37	30	19.5	45	22	22	315	200
	15MLMC6N	15	3/8-18 NPT	8	33	26	14.5	41	24	27	315	--
	15MLMC8N	15	1/2-14 NPT	12	38	31	19.5	46	24	27	315	200
	15MLMC12N	15	3/4-14 NPT	12	39	32	19.5	47	30	27	315	--
	15MLMC16N	15	1-11 1/2 NPT	12	45	38	24.5	53	36	27	315	--
	18MLMC6N	18	3/8-18 NPT	8	34	26.5	14.5	43	27	32	315	--
	18MLMC8N	18	1/2-14 NPT	12	39	31.5	19.5	48	27	32	315	200
	18MLMC12N	18	3/4-14 NPT	15	39	31.5	19.5	48	30	32	315	--
	18MLMC16N	18	1-11 1/2 NPT	15	45	37.5	24.5	54	36	32	315	--
	22MLMC6N	22	3/8-18 NPT	8	36.5	29	14.5	45	32	36	160	--
	22MLMC8N	22	1/2-14 NPT	12	41	33.5	19.5	50	32	36	160	--
	22MLMC12N	22	3/4-14 NPT	16	41	33.5	19.5	50	32	36	160	100
	22MLMC16N	22	1-11 1/2 NPT	19	47	39.5	24.5	56	36	36	160	--
	28MLMC12N	28	3/4-14 NPT	16	42	34.5	19.5	51	41	41	160	--
	28MLMC16N	28	1-11 1/2 NPT	21	47	39.5	24.5	56	41	41	160	100
	28MLMC20N	28	11/4-1 11/2 NPT	24	49	41.5	25	58	46	41	160	--
	35MLMC16N	35	1-11 1/2 NPT	22	50	39.5	24.5	61	46	50	160	--
	35MLMC20N	35	11/4-11 1/2 NPT	28	51	40.5	25	62	46	50	160	--
	42MLMC20N	42	11/4- 11 1/2 NPT	28	53	42	25	65	55	60	160	--
	42MLMC24N	42	11/2-11 1/2 NPT	36	53	42	26	65	55	60	160	--

LL - Сверхлёгкая серия
L - Легкая серия

Примечание: все размеры приводятся для информации и могут быть изменены.

Соединитель угловой

Наружная резьба, метрическая

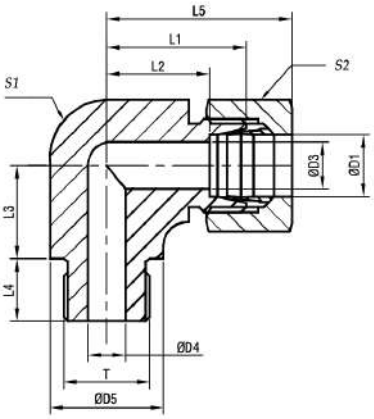

Серия	Арттикул	D1	T	D3	D4	D5	L1	L2	L3	L4	L5	S1	S2	SS (бар)
L	22MLMEM26	22	M 26x1.5	19	18	31	35	27.5	26	16	44	27	36	160
	28MLMEM33	28	M 33x2	24	23	39	38	30.5	30	18	47	36	41	160
	35MLMEM42	35	M 42x2	30	30	49	45	34.5	34	20	56	41	50	160
	42MLMEM48	42	M 48x2	36	36	55	51	40	39	22	63	50	60	160
S	20MSMEM27	20	M 27x2	16	16	32	37	26.5	26	16	48	27	36	400
	25MSMEM33	25	M 33x2	20	20	39	42	30	30	18	54	36	46	250
	30MSMEM42	30	M 42x2	25	25	49	49	35.5	34	20	62	41	50	160
	38MSMEM48	38	M 48x2	32	32	55	57	41	39	22	72	50	60	160

L - Легкая серия
S - Тяжелая серия

Для метрической резьбы в заказном коде необходимо указать размерность полностью.
Например: 28MLMCM33-CS Штуцер с наружной резьбой M33x2.0 типа EO 24° в соответствии с ISO 8434-1 / DIN 2353 под трубку 28 мм; Материал: углеродистая сталь; Рабочее давление: 160 бар.

Примечание: все размеры приводятся для информации и могут быть изменены.

ME-R

Соединитель угловой

Наружная резьба, BSPP

Серия	Артикул	D1	T	D3	D4	D5	L1	L2	L3	L4	L5	S1	S2	SS (бар)	B (бар)
L	22MLME12IP	22	G 3/4 A	19	18	32	35	27.5	26	16	44	27	36	160	100
	28MLME16IP	28	G 1 A	24	23	39	38	30.5	30	18	47	36	41	160	100
	35MLME20IP	35	G 1 1/4 A	30	30	49	45	34.5	34	20	56	41	50	160	100
	42MLME24IP	42	G 1 1/2 A	36	36	55	51	40	39	22	63	50	60	160	100
S	20MSME12IP	20	G 3/4 A	16	16	32	37	26.5	26	16	48	27	36	400	250
	25MSME16IP	25	G 1 A	20	20	39	42	30	30	18	54	36	46	250	160
	30MSME20IP	30	G 1 1/4 A	25	25	49	49	35.5	34	20	62	41	50	160	100
	38MSME24IP	38	G 1 1/2 A	32	32	55	57	41	39	22	72	50	60	160	100

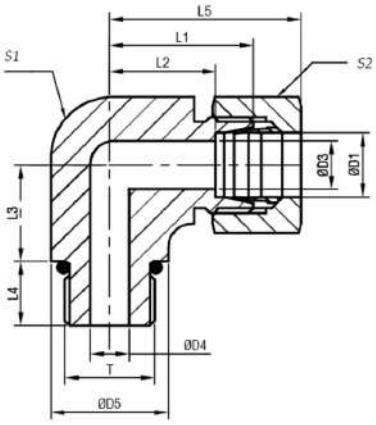

L - Легкая серия
S - Тяжелая серия

При заказе с уплотнительным кольцом O-Ring к коду заказа добавьте OR.
Пример: 22MLME12IP-OR-CS.

Примечание: все размеры приводятся для информации и могут быть изменены.

Соединитель угловой

Наружная резьба, NPT

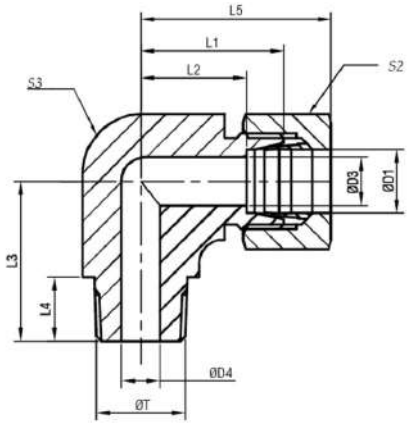

Серия	Артикул	D1	T	D3	D4	L1	L2	L3	L4	L5	S1	S2	S3	SS (бар)	B (бар)
	6MLME2N	6	1/8-27 NPT	4	4	19	12	20	10	27	12	14	12	315	200
	6MLME4N	6	1/4-18 NPT	4	7	21	14	26	14.5	29	12	14	14	315	200
	6MLME6N	6	3/8-18 NPT	4	8	25	18	28	14.5	33	17	14	19	315	200
	8MLME2N	8	1/8-27 NPT	6	4	21	14	26	10	29	12	17	14	315	200
	8MLME4N	8	1/4-18 NPT	6	6	21	14	26	14.5	29	12	17	14	315	200
	10MLME4N	10	1/4-18 NPT	8	7	22	15	27	14.5	30	14	19	17	315	200
	10MLME6N	10	3/8-18 NPT	8	8	24	17	28	14.5	32	17	19	19	315	200
	12MLME4N	12	1/4-18 NPT	10	7	24	17	28	14.5	32	17	22	19	315	200
L	12MLME6N	12	3/8-18 NPT	10	8	24	17	28	14.5	32	17	22	19	315	200
	12MLME8N	12	1/2-14 NPT	10	11	28	21	34	19.5	36	19	22	--	315	200
	15MLME8N	15	1/2-14 NPT	12	11	28	21	34	19.5	36	19	27	--	315	200
	18MLME8N	18	1/2-14 NPT	15	12	31	23.5	36	19.5	40	24	32	--	315	200
	22MLME12N	22	3/4-14 NPT	19	16	35	27.5	42	19.5	44	27	36	--	160	100
	28MLME16N	28	1-11 1/2 NPT	24	21	38	30.5	48	24.5	47	36	41	--	160	100
	35MLME20N	35	11/4-11 1/2 NPT	30	28	45	34.5	54	25	56	41	50	--	160	100
	42MLME24	42	11/2-11 1/2 NPT	36	34	51	40	61	26	63	50	60	--	160	100
	6MSME4N	6	1/4-18 NPT	4	4	23	16	26	14.5	31	12	17	14	630	400
	8MSME4N	8	1/4-18 NPT	5	5	24	17	27	14.5	32	14	19	17	630	400
	8MSME6N	8	3/8-18 NPT	5	8	25	18	28	14.5	33	17	19	19	630	400
	8MSME8N	8	1/2-14 NPT	5	10	30	23	34	19.5	38	19	19	--	630	400
	10MSME4N	10	1/4-18 NPT	7	5	25	17.5	28	14.5	34	17	22	19	630	400
	10MSME6N	10	3/8-18N PT	7	7	25	17.5	28	14.5	34	17	22	19	630	400
	12MSME4N	12	1/4-18 NPT	8	5	29	21.5	29	14.5	38	17	24	22	630	400
S	12MSME6N	12	3/8-18 NPT	8	8	29	22.5	28	14.5	38	17	24	22	630	400
	12MSME8N	12	1/2-14 NPT	8	10	30	22.5	34	19.5	39	19	24	--	630	400
	14MSME8N	14	1/2-14 NPT	10	10	30	22	34	19.5	40	19	27	--	630	400
	16MSME8N	16	1/2-14 NPT	12	12	33	24.5	36	19.5	43	24	30	--	400	250
	20MSME12N	20	3/4-14 NPT	16	16	37	26.5	42	19.5	48	27	36	--	400	250
	25MSME16N	25	1-11 1/2 NPT	20	20	42	30	48	24.5	54	36	46	--	400	250
	30MSME20N	30	11/4-11 1/2 NPT	25	25	49	35.5	54	25	62	41	50	--	400	250
	38MSME24N	38	11/2-11 1/2 NPT	32	32	57	41	61	26	72	50	60	--	315	200

L - Легкая серия
S - Тяжелая серия

Примечание: все размеры приводятся для информации и могут быть изменены.

MB-M Тройник отводной

Наружная резьба, метрическая

Серия	Артикул	D1	T	D3	D4	D5	L1	L2	L3	L4	L5	S1	S2	SS (бар)
L	22MLMBM26	22	M 26x1.5	19	18	31	35	27.5	26	16	44	27	36	160
	28MLMBM33	28	M 33x2	24	23	39	38	30.5	30	18	47	36	41	160
	35MLMBM42	35	M 42x2	30	30	49	45	34.5	34	20	56	41	50	160
	42MLMBM48	42	M 48x2	36	36	55	51	40	39	22	63	50	60	160
S	20MSMBM27	20	M 27x2	16	16	32	37	26.5	26	16	48	27	36	400
	25MSMBM33	25	M 33x2	20	20	39	42	30	30	18	54	36	46	250
	30MSMBM42	30	M 42x2	25	25	49	49	35.5	34	20	62	41	50	160
	38MSMBM48	38	M 48x2	32	32	55	57	41	39	22	72	50	60	160

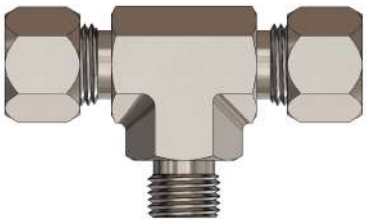

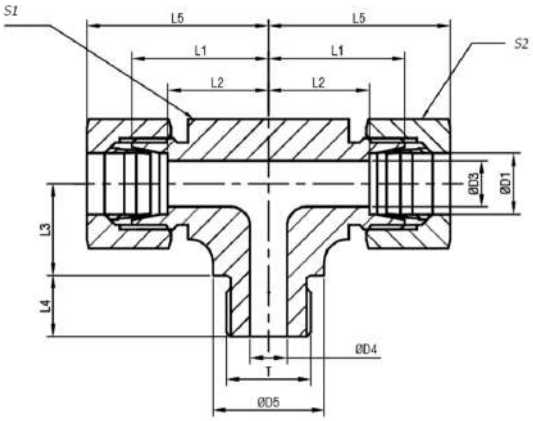

L - Легкая серия
S - Тяжелая серия

Для метрической резьбы в заказном коде необходимо указать размерность полностью.
Например: 28MLMCM33-CS Штуцер с наружной резьбой M33x2.0 типа EO 24º в соответствии с ISO 8434-1 / DIN 2353 под трубку 28 мм; Материал: углеродистая сталь; Рабочее давление: 160 бар.

Примечание: все размеры приводятся для информации и могут быть изменены.

Тройник отводной

Наружная резьба, BSPP

Серия	Артикул	D1	T	D3	D4	D5	L1	L2	L3	L4	L5	S1	S2	SS (бар)	B (бар)
L	22MLMB12IP	22	G 3/4 A	19	18	32	35	27.5	26	16	44	27	36	160	100
	28MLMB16IP	28	G 1 A	24	23	39	38	30.5	30	18	47	36	41	160	100
	35MLMB20IP	35	G 1 1/4 A	30	30	49	45	34.5	34	20	56	41	50	160	100
	42MLMB24IP	42	G 1 1/2 A	36	36	55	51	40	39	22	63	50	60	160	100
S	20MSMB12IP	20	G 3/4 A	16	16	32	37	26.5	26	16	48	27	36	400	250
	25MSMB16IP	25	G 1 A	20	20	39	42	30	30	18	54	36	46	250	--
	30MSMB20IP	30	G 1 1/4 A	25	25	49	49	35.5	34	20	62	41	50	160	--
	38MSMB24IP	38	G 1 1/2 A	32	32	55	57	41	39	22	72	50	60	160	--

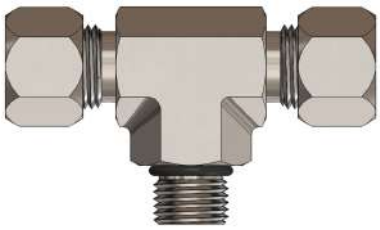

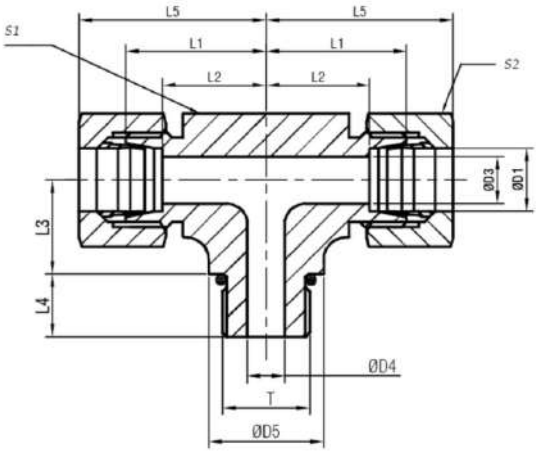

L - Легкая серия
S - Тяжелая серия

*При заказе с уплотнительным кольцом O-Ring к коду заказа добавьте OR.
Пример: 22MLMB12IP-OR-CS.

Примечание: все размеры приводятся для информации и могут быть изменены.

MR-M

Тройник проходной

Наружная резьба, BSPP

Серия	Артикул	D1	T	D3	D4	D5	L1	L2	L3	L4	L5	S1	S2	SS (бар)
L	22MLMRM26	22	M 26x1.5	19	18	31	35	27.5	26	16	44	27	36	160
	28MLMRM33	28	M 33x2	24	23	39	38	30.5	30	18	47	36	41	160
	35MLMRM42	35	M 42x2	30	30	49	45	34.5	34	20	56	41	50	160
	42MLMRM48	42	M 48x2	36	36	55	51	40	39	22	63	50	60	160
S	20MSMRM27	20	M 27x2	16	16	32	37	26.5	26	16	48	27	36	400
	25MSMRM33	25	M 33x2	20	20	39	42	30	30	18	54	36	46	250
	30MSMRM42	30	M 42x2	25	25	49	49	35.5	34	20	62	41	50	160
	38MSMRM48	38	M 48x2	32	32	55	57	41	39	22	72	50	60	160

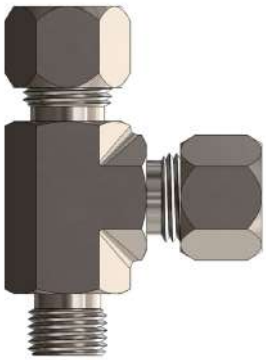

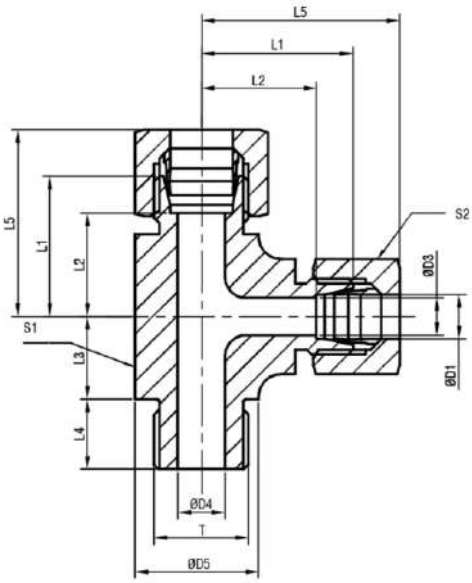

L - Легкая серия
S - Тяжелая серия

Для метрической резьбы в заказном коде необходимо указать размерность полностью.
Например: 28MLMCM33-CS Штуцер с наружной резьбой M33x2.0 типа EO 24º в соответствии с ISO 8434-1 / DIN 2353 под трубку 28 мм; Материал: углеродистая сталь; Рабочее давление: 160 бар.

Примечание: все размеры приводятся для информации и могут быть изменены.

Тройник проходной

Наружная резьба, BSPP

Серия	Артикул	D1	T	D3	D4	D5	L1	L2	L3	L4	L5	S1	S2	SS (бар)
L	22MLMR12IP	22	G 3/4 A	19	18	32	35	27.5	26	16	44	27	36	160
	28MLMR16IP	28	G 1 A	24	23	39	38	30.5	30	18	47	36	41	160
	35MLMR20IP	35	G 1 1/4 A	30	30	49	45	34.5	34	20	56	41	50	160
	42MLMR24IP	42	G 1 1/2 A	36	36	55	51	40.0	39	22	63	50	60	160
S	20MSMR12IP	20	G 3/4 A	16	16	32	37	26.5	26	16	48	27	36	400
	25MSMR16IP	25	G 1 A	20	20	39	42	30.0	30	18	54	36	46	250
	30MSMR20IP	30	G 1 1/4 A	25	25	49	49	35.5	34	20	62	41	50	160
	38MSMR24IP	38	G 1 1/2 A	32	32	55	57	41	39	22	72	50	60	160

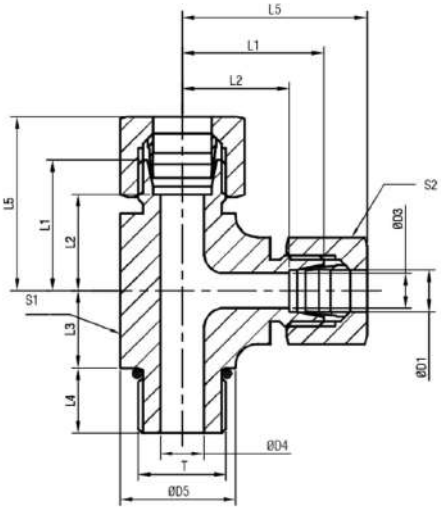

L - Легкая серия
S - Тяжелая серия

При заказе с уплотнительным кольцом O-Ring к коду заказа добавьте OR.
Пример: 22MLMR12IP-OR-CS.

Примечание: все размеры приводятся для информации и могут быть изменены.

FC-M

Соединитель резьба внутренняя, метрическая

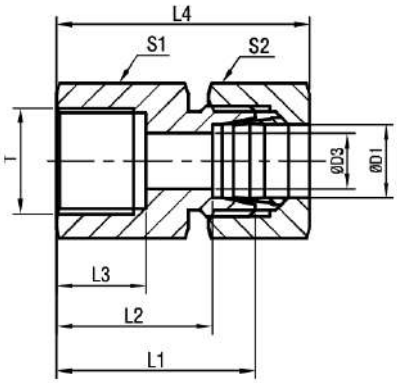

Серия	Артикул	D1	T	D3	L1	L2	L3	L4	S1	S2	SS (бар)
L	6MLFCM10	6	M 10x1	4	26.5	19.5	12.5	34	14	14	315
	8MLFCM12	8	M 12x1.5	6	31.0	24.0	17.0	39	17	17	315
	10MLFCM14	10	M 14x1.5	8	32.0	25.0	17.0	40	19	19	315
	12MLFCM16	12	M 16x1.5	10	33.0	26.0	17.0	41	22	22	315
	15MLFCM18	15	M 18x1.5	12	35.0	28.0	17.0	43	24	27	315
	18MLFC22	18	M 22x1.5	15	37.0	29.5	19.0	46	30	32	315
	22MLFCM26	22	M 26x1.5	19	42.0	34.5	21.0	51	32	36	160
	28MLFCM33	28	M 33x2	24	45.0	37.5	24.0	54	41	41	160
	35MLFCM42	35	M 42x2	30	51.0	40.5	26.0	62	55	50	160
	42MLFCM48	42	M 48x2	36	53.0	42.0	28.0	65	60	60	160
S	6MSFCM12	6	M 12x1.5	4	33.0	26.0	17.0	41	17	17	400
	8MLFCM14	8	M 14x1.5	5	33.0	26.0	17.0	41	17	19	400
	10MSFCM14	10	M 16x1.5	7	34.0	26.5	17.0	43	22	22	400
	12MSFCM18	12	M 18x1.5	8	35.0	27.5	17.0	44	24	24	400
	14MSFCM20	14	M 20x1.5	10	39.0	31.0	19.0	49	27	27	400
	16MSFCM22	16	M 22x1.5	12	39.0	30.5	19.0	49	30	30	400
	20MSFCM27	20	M 27x2	16	45.0	34.5	22.0	56	36	36	315
	25MSFCM33	25	M 33x2	20	49.0	37.0	24.0	61	41	46	315
	30MSFCM42	30	M 42x2	25	55.0	41.5	26.0	68	55	50	315
	38MSFCM48	38	M 48x2	32	59.0	43.0	28.0	74	60	60	250

L - Легкая серия
S - Тяжелая серия

Для метрической резьбы в заказном коде необходимо указать размерность полностью.
Например: 28MLMCM33-CS Штуцер с наружной резьбой M33x2.0 типа EO 24º в соответствии с ISO 8434-1 / DIN 2353 под трубку 28 мм; Материал: углеродистая сталь; Рабочее давление: 160 бар.

Примечание: все размеры приводятся для информации и могут быть изменены.

Соединитель, внутренняя резьба BSPP

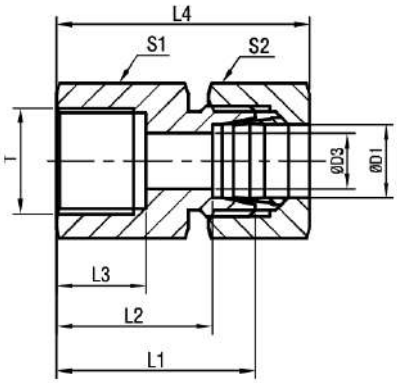

Серия	Артикул	D1	T	D3	L1	L2	L3	L4	S1	S2	SS (бар)	B (бар)
	6MLFC2IP	6	G 1/8	4	26.0	19.0	12.0	34	14	14	315	200
	6MLFC4IP	6	G 1/4	4	31.0	24.0	17.0	39	19	14	315	200
	8MLFC4IP	8	G 1/4	6	31.0	24.0	17.0	39	19	17	315	200
	8MLFC4IP	8	G 3/8	6	32.0	25.0	17.0	40	24	17	315	200
	8MLFC8IP	8	G 1/2	6	36.0	29.0	20.0	44	27	17	315	200
	10MLFC4IP	10	G 1/4	8	32.0	25.0	17.0	40	19	19	315	200
	10MLFC6IP	10	G 3/8	8	33.0	26.0	17.0	41	24	19	315	200
	10MLFC8IP	10	G 1/2	8	37.0	30.0	20.0	45	27	19	315	200
L	12MLFC6IP	12	G 3/8	10	33.0	26.0	17.0	41	24	22	315	200
	12MLFC8IP	12	G 1/2	10	37.0	30.0	20.0	45	27	22	315	200
	15MLFC8IP	15	G 1/2	12	38.0	31.0	20.0	46	27	27	315	200
	18MLFC8IP	18	G 1/2	15	38.0	30.5	20.0	47	27	32	315	200
	18MLFC6IP	18	G 3/8	15	34.0	26.5	17.0	43	27	32	315	200
	22MLFC12IP	22	G 3/4	19	43.0	35.5	22.0	52	36	36	160	100
	28MLFC16IP	28	G 1	24	45.5	38.0	24.5	55	41	41	160	100
	35MLFC20IP	35	G 1 1/4	30	51.5	41.0	26.5	63	55	50	160	100
	42MLFC24IP	42	G 1 1/2	36	53.5	42.5	28.5	65	60	60	160	100
	6MSFC4IP	6	G 1/4	4	33.0	26.0	17.0	41	19	17	400	-
	8MSFC4IP	8	G 1/4	5	33.0	26.0	17.0	41	19	19	400	-
	10MSFC6IP	10	G 3/8	7	34.0	26.5	17.0	43	24	22	400	-
	12MSFC6IP	12	G 3/8	8	34.0	26.5	17.0	43	24	24	400	-
	12MSFC8IP	12	G 1/2	8	38.0	30.5	20.0	47	30	24	400	-
S	14MSFC8IP	14	G 1/2	10	40.0	32.0	20.0	50	30	27	400	-
	16MSFC8IP	16	G 1/2	12	40.0	31.5	20.0	50	30	30	400	-
	20MSFC12IP	20	G 3/4	16	45.0	34.5	22.0	56	36	36	315	-
	25MSFC16IP	25	G 1	20	49.5	37.5	24.5	62	41	46	315	-
	30MSFC20IP	30	G 1 1/4	25	55.5	42.0	26.5	69	55	50	315	-
	38MSFC24IP	38	G 1 1/2	32	59.5	43.5	28.5	74	60	60	250	-

L - Легкая серия
S - Тяжелая серия

Примечание: все размеры приводятся для информации и могут быть изменены.

FC-N

Соединитель внутренняя резьба, NPT

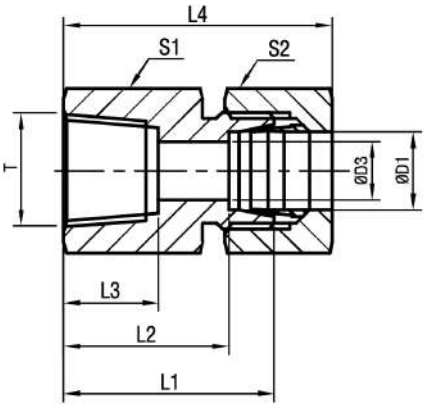

Серия	Артикул	D1	T	D3	L1	L2	L3	L4	S1	S2	SS (бар)
L	6MLFC2N	6	1/8-27 NPT	4	26.0	19.0	11.6	34	14	14	315
	6MLFC4N	6	1/4-18 NPT	4	30.5	23.5	16.4	38	19	14	315
	8MLFC4N	8	1/4-18 NPT	6	30.5	23.5	16.4	38	19	17	315
	10MLFC4N	10	1/4-18 NPT	8	31.0	24.0	16.4	39	19	19	315
	12MLFC6N	12	3/8-18 NPT	10	34.0	27.0	17.4	42	24	22	315
	12MLFC8N	12	1/2-14 NPT	10	39.0	32.0	22.6	47	27	22	315
	15MLFC8N	15	1/2-14 NPT	12	40.0	33.0	22.6	48	27	27	315
	18MLFC8N	18	1/2-14 NPT	15	40.0	32.5	22.6	49	27	32	315
	22MLFC12N	22	3/4-14 NPT	19	43.0	35.5	23.1	52	36	36	160
	28MLFC16N	28	1-11 1/2 NPT	24	48.0	40.5	27.8	57	41	41	160
	35MLFC20N	35	1 1/4-11 1/2 NPT	30	51.0	40.5	28.3	62	55	50	160
	42MLFC24N	42	1 1/2-11 1/2 NPT	36	53.0	42.0	28.3	65	60	60	160
S	6MSFC2N	6	1/8-27 NPT	4	29.0	22.0	11.6	36	14	17	400
	6MSFC4N	6	1/4-18 NPT	4	33.0	26.0	16.4	41	19	17	400
	8MSFC4N	8	1/4-18 NPT	5	33.0	26.0	16.4	41	19	19	400
	10MSFC6N	10	3/8-18 NPT	7	35.0	27.0	17.4	44	24	22	400
	12MSFC4N	12	1/4-18 NPT	8	32.5	25.0	16.4	41	22	24	400
	12MSFC6N	12	3/8-18 NPT	8	35.0	27.5	17.4	44	24	24	400
	12MSFC8N	12	1/2-14 NPT	8	41.0	33.5	22.6	50	27	24	400
	14MSFC8N	14	1/2-14 NPT	10	43.0	35.0	22.6	53	27	27	400
	16MSFC8N	16	1/2-14 NPT	12	43.0	34.5	22.6	50	27	30	400
	20MSFC8N	20	1/2-14 NPT	16	44.0	33.5	22.6	55	32	36	315
	20MSFC12N	20	3/4-14 NPT	16	46.0	35.5	23.1	57	36	36	315
	25MSFC16N	25	1-11 1/2 NPT	20	53.0	41.0	27.8	65	41	46	315
	30MSFC20N	30	1 1/4-11 1/2 NPT	25	57.0	43.5	28.3	70	55	50	315
	38MSFC24N	38	1 1/2-11 1/2 NPT	32	59.0	43.0	28.3	74	60	60	250

L - Легкая серия
S - Тяжелая серия

Примечание: все размеры приводятся для информации и могут быть изменены.

Муфта прямая

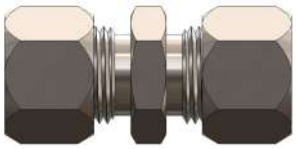

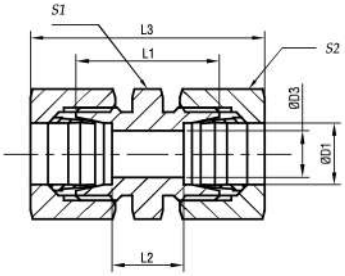

Серия	Артикул	D1	D3	L1	L2	L3	S1	S2	SS (бар)	B (бар)
LL	4MLLU	4	3	20.0	12.0	31	9	10	100	63
	6MLLU	6	4.5	20.0	9.0	32	11	12	100	63
	8MLLU	8	6	23.0	12.0	35	12	14	100	63
	10MLLU	10	8	23.0	12.0	35	14	17	100	63
	12MLLU	12	10	23.0	11.0	35	17	19	100	63
L	6MLU	6	4	24.0	10.0	39	12	14	315	200
	8MLU	8	4	25.0	11.0	40	14	17	315	200
	10MLU	10	8	27.0	13.0	42	17	19	315	200
	12MLU	12	10	28.0	14.0	43	19	22	315	200
	15MLU	15	12	30	16	46	24	27	315	200
	18MLU	18	15	31	16	48	27	32	315	200
	22MLU	22	19	35	20	52	32	36	160	100
	28MLU	28	24	36	21	54	41	41	160	100
	35MLU	35	30	41.0	20.0	63	46	50	160	100
	42MLU	42	36	43.0	21.0	66	55	60	160	100
S	6MSU	6	4	30.0	16.0	45	14	17.0	630	400
	8MSU	8	5	32.0	18.0	47	17	19.0	630	400
	10MSU	10	7	32.0	17.0	49	19	22.0	630	400
	12MSU	12	8	34.0	19.0	51	22	24.0	630	400
	14MSU	14	10	38	22	57	24	27.0	630	400
	16MSU	16	12	38	21	57	27	30.0	400	250
	20MSU	20	16	44	23	66	32	36.0	400	250
	25MSU	25	20	50	26	74	41	46.0	400	250
	30MSU	30	25	54	27	80	46	50	400	250
	38MSU	38	32	61	29	90	55	60	315	200

LL - Сверхлёгкая серия
L - Легкая серия
S - Тяжелая серия

Примечание: все размеры приводятся для информации и могут быть изменены.

RU

Муфта понижающая

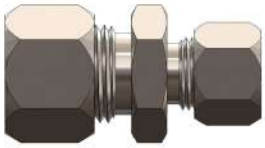

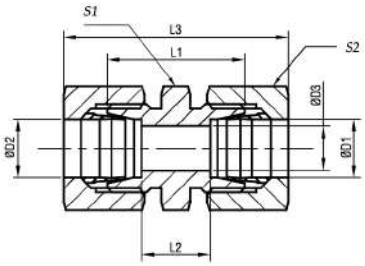

Серия	Артикул	D1	D2	D3	L1	L2	L3	S1	S2	S3	SS (бар)	B (бар)
	6MLLRU4M	6	4	3	20	10.5	32	11	10	12	100	63
LL	8MLLRU4M	8	4	3	22	12.5	34.0	12	10	14.0	100	63
	8MLLRU6M	8	6	4.5	22	11	34	12	12	14	100	63
	8MLRU6M	8	6	4	25	11	40	14	14	17	315	200
	10MLRU6M	10	6	4	26	12	41	17	14	19	315	200
	10MLRU8M	10	8	6	26	12	41.0	17	17	19.0	315	200
	12MLRU6M	12	6	4	27	13	42.0	19	14	22.0	315	200
	12MLRU8M	12	8	6	27	13	42.0	19	17	22.0	315	200
	12MLRU10M	12	10	8	28	14	43	19	19	22	315	200
	15MLRU10M	15	10	8	29	15	45	24	19	27	315	200
	15MLRU12M	15	12	10	29	15	45.0	24	22	27.0	315	200
	18MLRU10M	18	10	8	30	15.5	46.0	27	19	32.0	315	200
L	18MLRU12M	18	12	10	30	15.5	46.0	27	22	32.0	315	200
	18MLRU15M	18	15	12	31	16.5	48	27	27	32	315	200
	22MLRU12M	22	12	10	32	17.5	48	32	22	36	160	100
	22MLRU15M	22	15	12	33	18.5	50.0	32	27	36.0	160	100
	22MLRU18M	22	18	15	33	18	50.0	32	32	36.0	160	100
	28MLRU18M	28	18	15	34	19	52.0	41	32	41.0	160	100
	28MLRU22M	28	22	19	36	21	54	41	36	41	160	100
	35MLRU22M	35	22	19	39	21	59	46	36	50	160	100
	35MLRU28M	35	28	24	39	21	59.0	46	41	50.0	160	100
	42MLRU35M	42	35	30	43	21.5	66.0	55	50	60.0	160	100
	8MSRU6M	8	6	4	32	18	47	17	17	19	630	400
	10MSRU6M	10	6	4	32	17.5	48	19	17	22	630	400
	10MSRU8M	10	8	5	32	17.5	48.0	19	19	22.0	630	400
	12MSRU6M	12	6	4	34	19.5	50.0	22	17	24.0	630	400
	12MSRU8M	12	8	5	34	19.5	50.0	22	19	24.0	630	400
	12MSRU10M	12	10	7	34	19	51	22	22	24	630	400
	14MSRU10M	14	10	7	36	20.5	54	24	22	27	630	400
	14MSRU12M	14	12	8	36	20.5	54.0	24	24	27.0	630	400
	16MSRU10M	16	10	7	36	20	54.0	27	22	30.0	400	250
S	16MSRU12M	16	12	8	36	20	54.0	27	24	30.0	400	250
	16MSRU14M	16	14	10	36	21.5	57	27	27	30	400	250
	20MSRU10M	20	10	7	40	22	60	32	22	36	400	250
	20MSRU12M	20	12	8	40	22	60.0	32	24	36.0	400	250
	20MSRU16M	20	16	12	42	23	63.0	32	30	36.0	400	250
	25MSRU16M	25	16	12	46	25.5	68.0	41	30	46.0	400	250
	25MSRU20M	25	20	16	48	25.5	71	41	36	46	400	250
	30MSRU20M	30	20	16	50	26	74	46	36	50	400	250
	30MSRU25M	30	25	20	52	26.5	77.0	46	46	50.0	400	250
	38MSRU30M	38	30	25	59	29.5	87.0	55	50	60.0	315	200

LL - Сверхлёгкая серия
L - Легкая серия
S - Тяжелая серия

Примечание: все размеры приводятся для информации и могут быть изменены.

Соединитель угловой

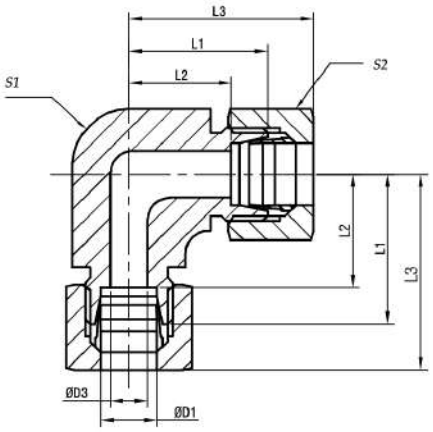

Серия	Артикул	D1	D3	L1	L2	L3	S1	S2	S3	SS (бар)	B (бар)
LL	4MLLUE	4	3.0	15	11.0	21	9	10	9	100	63
	6MLLUE	6	4.5	15	9.5	21	9	12	11	100	63
	8MLLUE	8	6.0	17	11.5	23	12	14	12	100	63
	10MLLUE	10	8.0	18	12.5	24	12	17	14	100	63
	12MLLUE	12	10.0	19	13.0	25	14	19	17	100	63
L	6MLUE	6	4.0	19	12.0	27	12	14	12	315	200
	8MLUE	8	6.0	21	14.0	29	12	17	14	315	200
	10MLUE	10	8.0	22	15.0	30	14	19	17	315	200
	12MLUE	12	10.0	24	17.0	32	19	22	--	315	200
	15MLUE	15	12.0	28	21.0	36	19	27	--	315	200
	18MLUE	18	15.0	31	23.5	40	24	32	--	315	200
	22MLUE	22	19.0	35	27.5	44	27	36	--	160	100
	28MLUE	28	24.0	38	30.5	47	36	41	--	160	100
	35MLUE	35	30.0	45	34.5	56	41	50	--	160	100
	42MLUE	42	36.0	51	40.0	63	50	60	--	160	100
S	6MSUE	6	4.0	23	16.0	31	12	17	14	630	400
	8MSUE	8	5.0	24	17.0	32	14	19	17	630	400
	10MSUE	10	7.0	25	17.5	34	19	22	--	630	400
	12MSUE	12	8.0	29	21.5	38	17	24	22	630	400
	14MSUE	14	10.0	30	22.0	40	19	27	--	630	400
	16MSUE	16	12.0	33	24.5	43	24	30	--	400	250
	20MSUE	20	16.0	37	26.5	48	27	36	--	400	250
	25MSUE	25	20.0	42	30.0	54	36	46	--	400	250
	30MSUE	30	25.0	49	35.5	62	41	50	--	400	250
	38MSUE	38	32.0	57	41.0	72	50	60	--	315	200

LL - Сверхлёгкая серия
L - Легкая серия
S - Тяжелая серия

Примечание: все размеры приводятся для информации и могут быть изменены.

UT Тройник

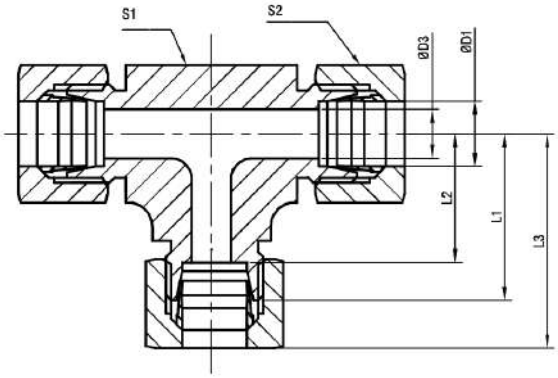

Серия	Артикул	D1	D3	L1	L2	L3	S1	S2	S3	SS (бар)	B (бар)
LL	4MLLUT	4	3.0	15	11.0	21	9	10	9	100	63
	6MLLUT	6	4.5	15	9.5	21	9	12	11	100	63
	8MLLUT	8	6.0	17	11.5	23	12	14	12	100	63
	10MLLUT	10	8.0	18	12.5	24	12	17	14	100	63
	12MLLUT	12	10.0	21	15.0	27	14	19	--	100	63
L	6MLUT	6	4.0	19	12.0	27	12	14	12	315	200
	8MLUT	8	6.0	21	14.0	29	12	17	14	315	200
	10MLUT	10	8.0	22	15.0	30	14	19	--	315	200
	12MLUT	12	10.0	24	17.0	32	17	22	--	315	200
	15MLUT	15	12.0	28	21.0	36	19	27	--	315	200
	18MLUT	18	15.0	31	23.5	40	24	32	--	315	200
	22MLUT	22	19.0	35	27.5	44	27	36	--	160	100
	28MLUT	28	24.0	38	30.5	47	36	41	--	160	100
	35MLUT	35	30.0	45	34.5	56	41	50	--	160	100
	42MLUT	42	36.0	51	40.0	63	50	60	--	160	100
S	6MSUT	6	4.0	23	16.0	31	12	17	14	630	400
	8MSUT	8	5.0	24	17.0	32	14	19	--	630	400
	10MSUT	10	7.0	25	17.5	34	17	22	--	630	400
	12MSUT	12	8.0	29	21.5	38	17	24	--	630	400
	14MSUT	14	10.0	30	22.0	40	19	27	--	630	400
	16MSUT	16	12.0	33	24.5	43	24	30	--	400	250
	20MSUT	20	16.0	37	26.5	48	27	36	--	400	250
	25MSUT	25	20.0	42	30.0	54	36	46	--	400	250
	30MSUT	30	25.0	49	35.5	62	41	50	--	400	250
	38MSUT	38	32.0	57	41.0	72	50	60	--	315	200

LL - Сверхлёгкая серия
L - Легкая серия
S - Тяжелая серия

Примечание: все размеры приводятся для информации и могут быть изменены.

Тройник понижающий

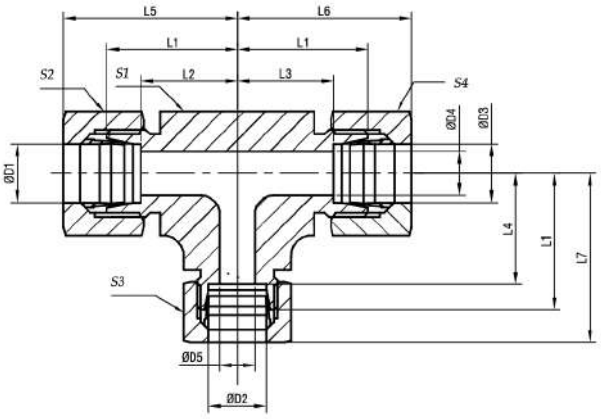

Серия	Артикул	D1	D2	D3	D4	D5	L1	L2	L3	L4	L5	L6	L7	S1	S2	S3	S4	S5	SS (бар)	B (бар)
LL	4MLLRT8M4M	4	8	4	3.0	6	17	13.0	13.0	11.5	23	23	23	12	10	14	10	12	100	63
	6MLLRT4M6M	6	4	6	4.5	3	15	9.5	9.5	11.0	21	21	21	11	12	10	12	9	100	63
L	6MLRT8M6M	6	8	6	4.0	6	21	14.0	14.0	14.0	29	29	29	14	14	17	14	12	315	200
	8MLRT6M8M	8	6	8	6.0	4	21	14.0	14.0	14.0	29	29	29	14	17	14	17	12	315	200
	6MLRT10M6M	6	10	6	4.0	8	22	15.0	15.0	15.0	30	30	30	--	14	19	14	14	315	200
	8MLRT10M8M	8	10	8	6.0	8	22	15.0	15.0	15.0	30	30	30	--	17	19	17	14	315	200
	10MLRT6M10M	10	6	10	8.0	4	22	15.0	15.0	15.0	30	30	30	--	19	14	19	14	315	200
	10MLRT8M10M	10	8	10	8.0	6	22	15.0	15.0	15.0	30	30	30	--	19	17	19	14	315	200
	10MLRT10M6M	10	10	6	4.0	8	22	15.0	15.0	15.0	30	30	30	--	19	19	14	14	315	200
	8MLRT12M8M	8	12	8	6.0	10	24	17.0	17.0	17.0	32	32	32	--	17	22	17	17	315	200
	12MLRT6M12M	12	6	12	10.0	4	24	17.0	17.0	17.0	32	32	32	--	22	14	22	17	315	200
	12MLRT8M8M	12	8	8	6.0	6	24	17.0	17.0	17.0	32	32	32	--	22	17	17	17	315	200
	12MLRT8M12M	12	8	12	10.0	6	24	17.0	17.0	17.0	32	32	32	--	22	17	22	17	315	200
	12MLRT10M10M	12	10	10	8.0	8	24	17.0	17.0	17.0	32	32	32	--	22	19	19	17	315	200
	12MLRT10M12M	12	10	12	10.0	8	24	17.0	17.0	17.0	32	32	32	--	22	19	22	17	315	200
	12MLRT12M10M	12	12	10	8.0	10	24	17.0	17.0	17.0	32	32	32	--	22	22	19	17	315	200
	10MLRT15M10M	10	15	10	8.0	12	28	21.0	21.0	21.0	36	36	36	--	19	27	19	19	315	200
	12MLRT15M12M	12	15	12	10.0	12	28	21.0	21.0	21.0	36	36	36	--	22	27	22	19	315	200
	15MLRT6M15M	15	6	15	12.0	4	28	21.0	21.0	21.0	36	36	36	--	27	14	27	19	315	200
	15MLRT10M15M	15	10	15	12.0	8	28	21.0	21.0	21.0	36	36	36	--	27	19	27	19	315	200
	15MLRT12M12M	15	12	12	10.0	10	28	21.0	21.0	21.0	36	36	36	--	27	22	22	19	315	200
	15MLRT12M15M	15	12	15	12.0	10	28	21.0	21.0	21.0	36	36	36	--	27	22	27	19	315	200
	15MLRT15M12M	15	15	12	10.0	12	28	21.0	21.0	21.0	36	36	36	--	27	27	22	19	315	200
	12MLRT18M12M	12	18	12	10.0	15	31	24.0	24.0	23.5	39	39	40	--	22	32	22	24	315	200
	18MLRT10M10M	18	10	10	8.0	8	31	23.5	24.0	24.0	40	39	39	--	32	19	19	24	315	200
	18MLRT10M18M	18	10	18	15.0	8	31	23.5	23.5	24.0	40	40	39	--	32	19	32	24	315	200
	18MLRT12M18M	18	12	18	15.0	10	31	23.5	23.5	24.0	40	40	39	--	32	22	32	24	315	200

LL - Сверхлёгкая серия
L - Легкая серия

Примечание: все размеры приводятся для информации и могут быть изменены.

UC Соединитель крестовой

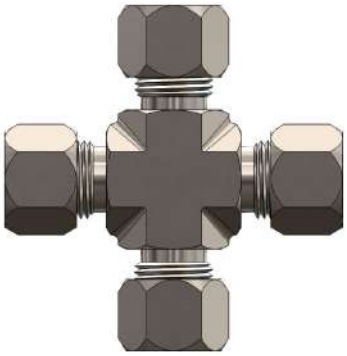

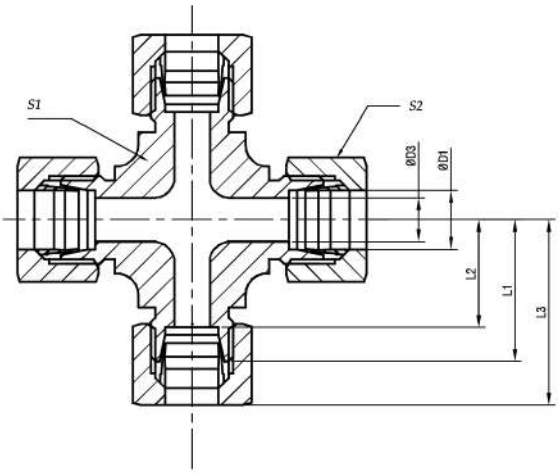

Серия	Артикул	D1	D3	L1	L2	L3	S1	S2	SS (бар)	B (бар)
LL	4MLLUC	4	3.0	15	11.0	21	9	10	100	63
	6MLLUC	6	4.5	15	9.5	21	9	12	100	63
	8MLLUC	8	6.0	17	11.5	23	12	14	100	63
L	6MLUC	6	4.0	19	12.0	27	12	14	315	200
	8MLUC	8	6.0	21	14.0	29	12	17	315	200
	10MLUC	10	8.0	22	15.0	30	14	19	315	200
	12MLUC	12	10.0	24	17.0	32	17	22	315	200
	15MLUC	15	12.0	28	21.0	36	19	27	315	200
	18MLUC	18	15.0	31	23.5	40	24	32	315	200
	22MLUC	22	19.0	35	27.5	44	27	36	160	100
	28MLUC	28	24.0	38	30.5	47	36	41	160	100
	3M5LUC	35	30.0	45	34.5	56	41	50	160	100
	42MLUC	42	36.0	51	40.0	63	50	60	160	100
S	6MSUC	6	4.0	23	16.0	31	12	17	630	400
	8MSUC	8	5.0	24	17.0	32	14	19	630	400
	10MSUC	10	7.0	25	17.5	34	17	22	630	400
	12MSUC	12	8.0	29	21.5	38	17	24	630	400
	14MSUC	14	10.0	30	22.0	40	19	27	400	250
	16MSUC	16	12.0	33	24.5	43	24	30	400	250
	20MSUC	20	16.0	37	26.5	48	27	36	315	200
	25MSUC	25	20.0	42	30.0	54	36	46	315	200
	30MSUC	30	25.0	49	35.5	62	41	50	315	200
	38MSUC	38	32.0	57	41.0	72	50	60	315	200

LL - Сверхлёгкая серия
L - Легкая серия
S - Тяжелая серия

Примечание: все размеры приводятся для информации и могут быть изменены.

Соединитель переборочный

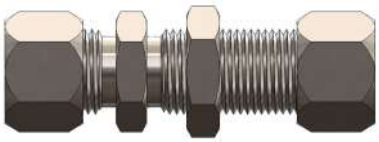

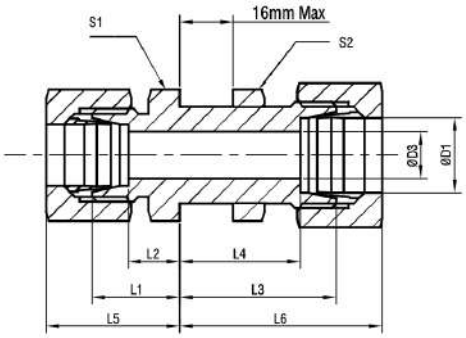

Серия	Артикул	D1	D3	L1	L2	L3	L4	L5	L6	S1	S2	S3	SS (бар)	B (бар)
L	6MLBU	6	4	14	7.0	34	27.0	22	42	17	17	14	315	200
	8MLBU	8	6	15	8.0	34	27.0	23	42	19	19	17	315	200
	10MLBU	10	8	17	10.0	35	28.0	25	43	22	22	19	315	200
	12MLBU	12	10	17	10.0	36	29.0	25	44	24	24	22	315	200
	15MLBU	15	12	19	12.0	38	31.0	27	46	27	30	27	315	200
	18MLBU	18	15	21	13.5	40	32.5	30	49	32	36	32	315	200
	22MLBU	22	19	24	16.5	42	34.5	33	51	36	41	36	160	100
	28MLBU	28	24	26	18.5	43	35.5	35	52	41	46	41	160	100
	35MLBU	35	30	29	18.5	47	36.5	40	58	50	55	50	160	160
	42MLBU	42	36	30	19.0	47	36.0	42	59	60	65	60	160	160
S	6MSBU	6	4	19	12.0	36	29.0	27	44	19	19	17	630	400
	8MSBU	8	5	20	13.0	36	29.0	28	44	22	22	19	630	400
	10MSBU	10	7	22	14.5	37	29.5	31	46	24	24	22	630	400
	12MSBU	12	8	22	14.5	38	30.5	31	47	27	27	24	630	400
	14MSBU	14	10	25	17.0	40	32.0	35	50	30	30	27	630	--
	16MSBU	16	12	25	16.5	40	31.5	35	50	32	32	30	400	250
	20MSBU	20	16	28	17.5	44	33.5	39	55	41	41	36	400	250
	25MSBU	25	20	32	20.0	47	35.0	44	59	46	46	46	400	250
	30MSBU	30	25	35	21.5	51	37.5	48	64	50	50	50	400	250
	38MSBU	38	32	38	22.0	53	37.0	53	68	65	65	60	315	--

L - Легкая серия
S - Тяжелая серия

Примечание: все размеры приводятся для информации и могут быть изменены.

BUE Соединитель переборочный угловой

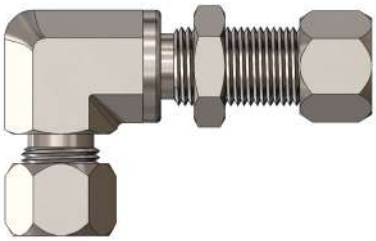

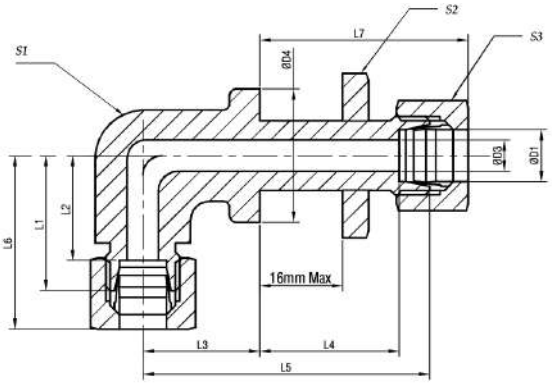

Серия	Артикул	D1	D3	D4	L1	L2	L3	L4	L5	L6	L7	S1	S2	S3	SS (бар)	B (бар)
L	6MLBUE	6	4	17	19	12.0	14	27.0	48	27	42	12	17	14	315	200
	8MLBUE	8	6	19	21	14.0	17	27.0	51	29	42	12	19	17	315	200
	10MLBUE	10	8	22	22	15.0	18	28.0	53	30	43	14	22	19	315	200
	12MLBUE	12	10	24	24	17.0	20	29.0	56	32	44	17	24	22	315	200
	15MLBUE	15	12	27	28	21.0	23	31.0	61	36	46	19	30	27	315	200
	18MLBUE	18	15	32	31	23.5	24	32.5	64	40	49	24	36	32	315	200
	22MLBUE	22	19	36	35	27.5	30	34.5	72	44	51	27	41	36	160	--
	28MLBUE	28	24	42	38	30.5	34	35.5	77	47	52	36	46	41	160	--
	35MLBUE	35	30	50	45	34.5	39	36.5	86	56	58	41	55	50	160	--
	42MLBUE	42	36	60	51	40.0	43	36.0	90	63	59	50	65	60	160	--
S	6MSBUE	6	4	19	23	16.0	17	29.0	53	31	44	12	19	17	630	--
	8MSBUE	8	5	22	24	17.0	18	29.0	54	32	44	14	22	19	630	--
	10MSBUE	10	7	24	25	17.5	20	29.5	57	34	46	17	24	22	630	--
	12MSBUE	12	8	27	29	21.5	21	30.5	59	38	47	17	27	24	630	--
	14MSBUE	14	10	27	30	22.0	23	32.0	63	40	50	19	30	27	630	--
	16MSBUE	16	12	30	33	24.5	24	31.5	64	43	50	24	32	30	400	--
	20MSBUE	20	16	36	37	26.5	30	33.5	74	48	55	27	41	36	400	--
	25MSBUE	25	20	42	42	30.0	34	35.0	81	54	59	36	46	46	400	--
	30MSBUE	30	25	50	49	35.5	39	37.5	90	62	64	41	50	50	400	--
	38MSBUE	38	32	60	57	41.0	43	37.0	96	72	68	50	65	60	315	--

L - Легкая серия
S - Тяжелая серия

Примечание: все размеры приводятся для информации и могут быть изменены.

Соединитель угловой поворотный

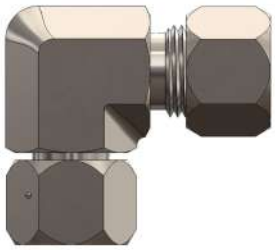

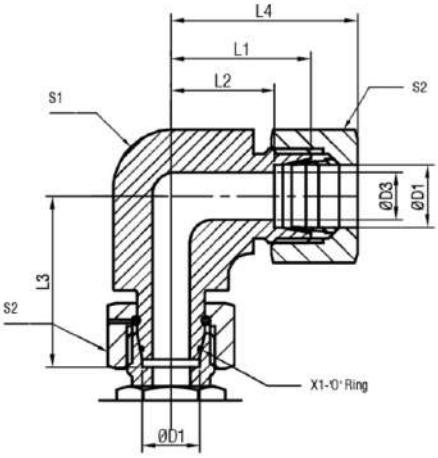

Серия	Артикул	D1	D3	L1	L2	L3	L4	S1	S2	SS (бар)
L	6MLSE	6	4	19	12.0	26.0	27	12	14	315
	8MLSE	8	6	21	14.0	27.5	29	12	17	315
	10MLSE	10	8	22	15.0	29.0	30	14	19	315
	12MLSE	12	10	24	17.0	29.5	32	17	22	315
	15MLSE	15	12	28	21.0	32.5	36	19	27	315
	18MLSE	18	15	31	23.5	35.5	40	24	32	315
	22MLSE	22	19	35	27.5	38.5	44	27	36	160
	28MLSE	28	24	38	30.5	41.5	47	36	41	160
	35MLSE	35	30	45	34.5	51.0	56	41	50	160
	42MLSE	42	36	51	40.0	56.0	63	50	60	160
S	6MSSE	6	4	23	16.0	27.0	31	12	17	630
	8MSSE	8	5	24	17.0	27.5	32	14	19	630
	10MSSE	10	6	25	17.5	30.0	34	17	22	630
	12MSSE	12	8	29	21.5	31.0	38	17	24	630
	14MSSE	14	9	30	22.0	35.0	40	19	27	630
	16MSSE	16	12	33	24.5	36.5	43	24	30	400
	20MSSE	20	16	37	26.5	44.5	48	27	36	400
	25MSSE	25	20	42	30.0	50.0	54	36	46	400
	30MSSE	30	25	49	35.5	55.0	62	41	50	400
	38MSSE	38	32	57	41.0	63.0	72	50	60	315

L - Легкая серия
S - Тяжелая серия

При заказе с уплотнительным кольцом O-Ring к коду заказа добавьте OR.
Пример: 6MLSE-OR-CS.

Примечание: все размеры приводятся для информации и могут быть изменены.

ST

Тройник поворотный

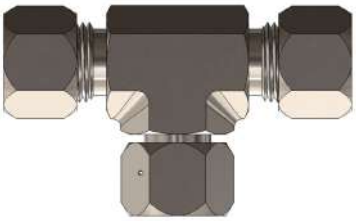

Серия	Артикул	S1	D3	L1	L2	L3	L4	S1	S2	SS (бар)
L	6MLST	6	4	19	12.0	26.0	27	12	14	315
	8MLST	8	6	21	14.0	27.5	29	12	17	315
	10MLST	10	8	22	15.0	29.0	30	14	19	315
	12MLST	12	10	24	17.0	29.5	32	17	22	315
	15MLST	15	12	28	21.0	32.5	36	19	27	315
	18MLST	18	15	31	23.5	35.5	40	24	32	315
	22MLST	22	19	35	27.5	38.5	44	27	36	160
	28MLST	28	24	38	30.5	41.5	47	36	41	160
	35MLST	35	30	45	34.5	51.0	56	41	50	160
	42MLST	42	36	51	40.0	56.0	63	50	60	160
S	6MSST	6	4	23	16.0	27.0	31	12	17	630
	8MSST	8	5	24	17.0	27.5	32	14	19	630
	10MSST	10	6	25	17.5	30.0	34	17	22	630
	12MSST	12	8	29	21.5	31.0	38	17	24	630
	14MSST	14	9	30	22.0	35.0	40	19	27	630
	16MSST	16	12	33	24.5	36.5	43	24	30	400
	20MSST	20	16	37	26.5	44.5	48	27	36	400
	25MSST	25	20	42	30.0	50.0	54	36	46	400
	30MSST	30	25	49	35.5	55.0	62	41	50	400
	38MSST	38	32	57	41.0	63.0	72	50	60	315

L - Легкая серия
S - Тяжелая серия

При заказе с уплотнительным кольцом O-Ring к коду заказа добавьте OR.
Пример: 6MLST-OR-CS.

Примечание: все размеры приводятся для информации и могут быть изменены.

Муфта поворотная

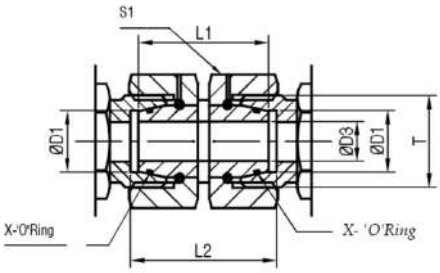

Серия	Артикул	D1	T	D3	L1	L2	S1	SS (бар)
L	6MLSUM12	6	M 12x1.5	2.5	32	33	14	315
	8MLSUM14	8	M 14x1.5	4.0	32	33	17	315
	10MLSUM16	10	M 16x1.5	6.0	33	34	19	315
	12MLSUM18	12	M 18x1.5	8.0	33	34	22	315
	15MLSUM22	15	M 22x1.5	10.0	38	39	27	315
	18MLSUM26	18	M 26x1.5	13.0	36	38	32	315
	22MLSUM30	22	M 30x2	17.0	42	44	36	160
	28MLSUM36	28	M 36x2	22.0	46	48	41	160
	35MLSUM45	35	M 45x2	28.0	48	52	50	160
	42MLSUM52	42	M 52x2	34.0	52	57	60	160
S	6MSSUM14	6	M 14x1.5	2.5	32	33	17	630
	8MSSUM16	8	M 16x1.5	4.0	33	34	19	630
	10MSSUM18	10	M 18x1.5	6.0	33	35	22	630
	12MSSUM20	12	M 20x1.5	8.0	36	38	24	630
	14MSSUM22	14	M 22x1.5	9.0	39	41	27	630
	16MSSUM24	16	M 24x1.5	11.0	39	42	30	400
	20MSSUM30	20	M 30x2	14.0	44	48	36	400
	25MSSUM36	25	M 36x2	18.0	46	53	46	400
	30MSSUM42	30	M 42x2	23.0	52	62	50	400
	38MSSUM52	38	M 52x2	30.0	52	67	60	315

L - Легкая серия
S - Тяжелая серия

При заказе с уплотнительным кольцом O-Ring к коду заказа добавьте OR.
Пример: 6MLSUM12-OR-CS.

Примечание: все размеры приводятся для информации и могут быть изменены.

SR Муфта поворотная понижающая

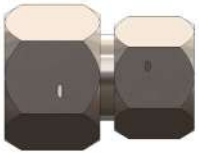

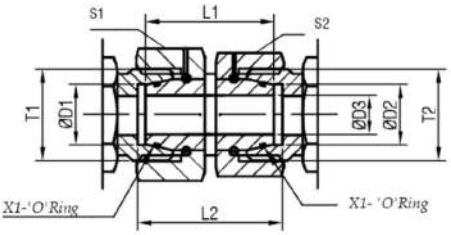

Серия	Артикул	D1	D2	T1	T2	D3	L1	L2	S1	S2
L/S	6MLSR6MS	6	6	M 14x1.5	M 12x1.5	2.5	32	33.0	17	14
L	8MLSR6M	8	6	M 14x1.5	M 12x1.5	2.5	32	33.0	17	14
L/S	8MLSR8MS	8	8	M 16x1.5	M 14x1.5	4.0	33	34.0	19	17
L	10MLSR6M	10	6	M 16x1.5	M 12x1.5	2.5	33	34.0	19	14
L	10MLSR8M	10	8	M 16x1.5	M 14x1.5	4.0	33	34.0	19	17
L/S	10MLSR10MS	10	10	M 18x1.5	M 16x1.5	6.0	33	34.5	22	19
L	12MLSR6M	12	6	M 18x1.5	M 12x1.5	2.5	33	34.0	22	14
L	12MLSR8M	12	8	M 18x1.5	M 14x1.5	4.0	33	34.0	22	17
L	12MLSR10M	12	10	M 18x1.5	M 16x1.5	6.0	33	34.0	22	19
L/S	12MLSR12MS	12	12	M 20x1.5	M 18x1.5	8.0	36	37.5	24	22
L	15MLSR8M	15	8	M 22x1.5	M 14x1.5	4.0	38	39.0	27	17
L	15MLSR10M	15	10	M 22x1.5	M 16x1.5	6.0	38	39.0	27	19
L	15MLSR12M	15	12	M 22x1.5	M 18x1.5	8.0	38	39.0	27	22
L	18MLSR10M	18	10	M 26x1.5	M 16x1.5	6.0	36	37.5	32	19
L	18MLSR12M	18	12	M 26x1.5	M 18x1.5	8.0	36	37.5	32	22
L	18MLSR15M	18	15	M 26x1.5	M 22x1.5	10.0	38	39.5	32	27
L/S	18MLSR16MS	18	16	M 26x1.5	M 24x1.5	11.0	39	41.5	32	30
L	22MLSR12M	22	12	M 30x2	M 18x1.5	8.0	42	43.5	36	22
L	22MLSR15M	22	15	M 30x2	M 22x1.5	10.0	42	43.5	36	27
L	22MLSR18M	22	18	M 30x2	M 26x1.5	13.0	42	44.0	36	32
L/S	22MLSR20MS	22	20	M 30x2	M 30x2	14.0	44	47.0	36	36
L	28MLSR15M	28	15	M 36x2	M 22x1.5	10.0	46	47.5	41	27
L	28MLSR18M	28	18	M 36x2	M 26x1.5	13.0	46	48.0	41	32
L	28MLSR22M	28	22	M 36x2	M 30x2	17.0	46	46.0	41	36
L/S	28MLSR25MS	28	25	M 36x2	M 36x2	18.0	46	50.5	41	46
L	35MLSR18M	35	18	M 45x2	M 26x1.5	13.0	48	51.0	50	32
L	35MLSR22M	35	22	M 45x2	M 30x2	17.0	48	51.0	50	36
L	35MLSR28M	35	28	M 45x2	M 36x2	22.0	48	51.0	50	41
L/S	35MLSR30MS	35	30	M 45x2	M 42x2	23.0	52	59.0	50	50
L	42MLSR22M	42	22	M 52x2	M 30x2	17.0	52	55.5	60	36
L	42MLSR28M	42	28	M 52x2	M 36x2	22.0	52	55.5	60	41
L	42MLSR35M	42	35	M 52x2	M 45x2	28.0	52	56.5	60	50
L/S	42MLSR38MS	42	38	M 52x2	M 52x2	30.0	52	62.0	60	60
S	8MSSR6M	8	6	M 16x1.5	M 14x1.5	2.5	33	34.0	19	17
S	10MSSR6M	10	6	M 18x1.5	M 14x1.5	2.5	33	34.5	22	17
S	10MSSR8M	10	8	M 18x1.5	M 16x1.5	4.0	33	34.5	22	19
S	12MSSR6M	12	6	M 20x1.5	M 14x1.5	2.5	36	37.5	24	17
S	12MSSR8M	12	8	M 20x1.5	M 16x1.5	4.0	36	37.5	24	19
S	12MSSR10M	12	10	M 20x1.5	M 18x1.5	6.0	36	38.0	24	22
S	16MSSR10M	16	10	M 24x1.5	M 18x1.5	6.0	39	41.5	30	22
S	16MSSR12M	16	12	M 24x1.5	M 20x1.5	8.0	39	41.5	30	24
S/L	16MSSR15MS	16	15	M 24x1.5	M 20x1.5	10.0	39	41.0	30	27
S	20MSSR12M	20	12	M 30x2	M 20x1.5	8.0	44	47.0	36	24

L - Легкая серия
S - Тяжелая серия

При заказе с уплотнительным кольцом O-Ring к коду заказа добавьте OR.
Пример: 6MLSR6MS-OR-CS.

Примечание: все размеры приводятся для информации и могут быть изменены.

Соединитель угловой 45 гр., поворотный

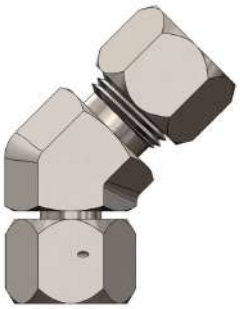

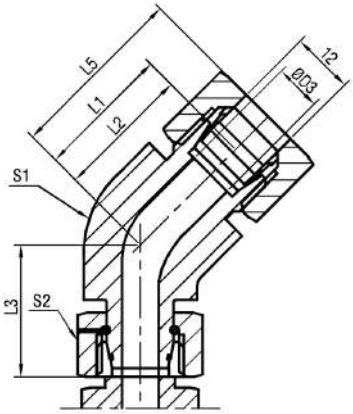

Серия	Артикул	D1	D3	L1	L2	L3	L4	S1	S2	SS (бар)
L	6MLSD	6	4	16.0	9.0	26.09	24	14	14	315
	8MLSD	8	6	19.0	12.0	27.5	27	14	17	315
	10MLSD	10	8	19.0	12.0	29.0	27	19	19	315
	12MLSD	12	10	21.00	14.0	29.5	29	19	22	315
	15MLSD	15	12	24.0	17.0	32.5	32	22	27	315
	18MLSD	18	15	24.0	16.5	35.5	33	27	32	315
	22MLSD	22	19	26.0	18.5	38.5	35	30	36	160
	28MLSD	28	24	30.5	23.0	41.5	40	36	41	160
	35MLSD	35	30	37.0	26.5	51.0	48	50	50	160
	42MLSD	42	36	37.0	26.0	56.0	49	50	60	160
S	6MSSD	6	4	16.0	9.0	27.0	24	14	17	630
	8MSSD	8	5	19.0	12.0	27.5	27	19	19	630
	10MSSD	10	7	21.0	13.5	30.0	30	19	22	630
	12MSSD	12	8	24.0	16.5	31.0	33	22	24	630
	16MSSD	16	12	24.0	15.5	36.5	34	27	30	400
	20MSSD	20	16	26.5	16.0	44.5	38	30	36	400
	25MSSD	25	20	30.5	18.5	50.0	43	36	46	400
	30MSSD	30	25	37.0	23.5	55.0	50	50	50	400
	38MSSD	38	32	37.0	21.0	63.0	52	50	60	315

L - Легкая серия
S - Тяжелая серия

При заказе с уплотнительным кольцом O-Ring к коду заказа добавьте OR.
Пример: 6MLSD-OR-CS.

Примечание: все размеры приводятся для информации и могут быть изменены.

AE-M

Соединитель угловой позиционируемый с метрической резьбой

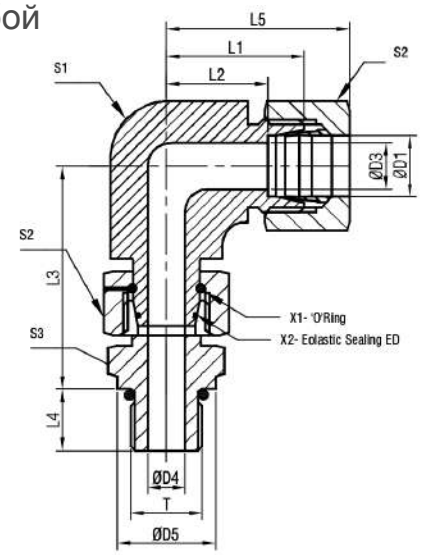

Серия	Артикул	D1	T	D3	D4	D5	L1	L2	L3	L4	L5	S1	S2	S3	SS (бар)
L	6MLAEM10	6	M 10x1	4	4	14	19	12	34.5	8	27	12	14	14	315
	8MLAEM12	8	M 12x1.5	6	6	17	21	14	37.5	12	29	12	17	17	315
	10MLAEM14	10	M 14x1.5	8	7	19	22	15	40	12	30	14	19	19	315
	12MLAEM16	12	M 16x1.5	10	9	22	24	17	42	12	32	17	22	22	315
	15MLAEM18	15	M 18x1.5	12	11	24	28	21	46	12	36	19	27	24	315
	18MLAEM22	18	M 22x1.5	15	14	27	31	23.5	50	14	40	24	32	27	315
	22MLAEM26	22	M 26x1.5	19	18	32	35	27.5	55	16	44	27	36	32	160
	28MLAEM33	28	M 33x2	24	23	40	38	30.5	59	18	47	36	41	41	160
	35MLAEM42	35	M 42x2	30	30	50	45	34.5	68.5	20	56	41	50	50	160
	42MLAEM48	42	M 48x2	36	36	55	51	40	75	22	63	50	60	55	160
S	6MSAEM12	6	M 12x1.5	4	4	17	23	16	40	12	31	12	17	17	630
	8MSAEM14	8	M 14x1.5	5	5	19	24	17	42.5	12	32	14	19	19	630
	10MSAEM16	10	M 16x1.5	6	7	22	25	17.5	45	12	34	17	22	22	630
	12MSAEM18	12	M 18x1.5	8	8	24	29	21.5	48	12	38	17	24	24	630
	14MSAEM20	14	M 20x1.5	9	10	26	30	22	54	14	40	19	27	27	630
	16MSAEM22	16	M 22x1.5	12	12	27	33	24.5	55	14	43	24	30	27	400
	20MSAEM27	20	M 27x2	16	16	32	37	26.5	65	16	48	27	36	32	400
	25MSAEM33	25	M 33x2	20	20	40	42	30	73	18	54	36	46	41	400
	30MSAEM42	30	M 42x2	25	25	50	49	35.5	78.5	20	62	41	50	50	400
	38MSAEM48	38	M 48x2	32	32	55	57	41	89	22	72	50	60	55	315

L - Легкая серия
S - Тяжелая серия

При заказе с уплотнительным кольцом O-Ring к коду заказа добавьте OR.
Пример: 6MLSD-OR-CS.
При заказе с уплотнением из эластомера к коду заказа добавьте ED.
Пример: 8MLAEM12-ED-CS.

Примечание: все размеры приводятся для информации и могут быть изменены.

Соединитель угловой позиционируемый с резьбой BSPP

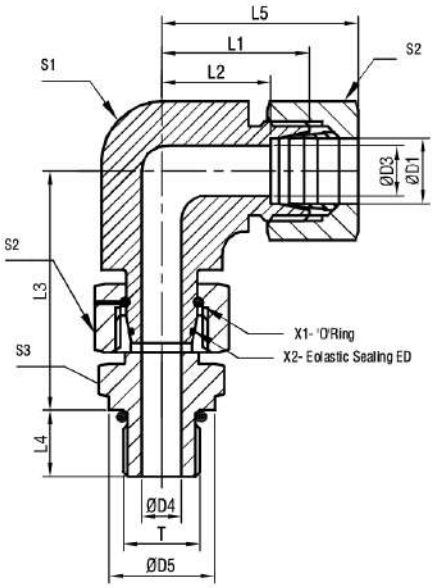

Серия	Артикул	D1	T	D3	D4	D5	L1	L2	L3	L4	L5	S1	S2	S3	SS (бар)
L	6MLAEM2IP	6	G 1/8 A	4	4	14	19	12	34.5	8	27	12	14	14	315
	8MLAEM4IP	8	G 1/4 A	6	6	19	21	14.0	37.5	12	29	12	17	19	315
	10MLAEM4IP	10	G 1/4 A	8	6	19	22	15.0	40.0	12	30	14	19	19	315
	12MLAEM6IP	12	G 3/8 A	10	9	22	24	17.0	42.0	12	32	17	22	22	315
	15MLAEM8IP	15	G 1/2 A	12	11	27	28	21.0	46.5	14	36	19	27	27	315
	18MLAEM8IP	18	G 1/2 A	15	14	27	31	23.5	50.0	14	40	24	32	27	315
	22MLAEM12IP	22	G 3/4 A	19	18	32	35	27.5	55.0	16	44	27	36	32	160
	28MLAEM4IP	28	G 1 A	24	23	40	38	30.5	59.0	18	47	36	41	41	160
	35MLAEM20IP	35	G 1 1/4 A	30	30	50	45	34.5	68.5	20	56	41	50	50	160
	42MLAEM24IP	42	G 1 1/2 A	36	36	55	51	40.0	75.0	22	63	50	60	55	160
S	6MSAEM4IP	6	G 1/4 A	4	4	19	23	16.0	40.0	12	31	12	17	19	630
	8MSAEM4IP	8	G 1/4 A	5	5	19	24	17.0	42.5	12	32	14	19	19	630
	10MSAEM6IP	10	G 3/8 A	6	7	22	25	17.5	45.0	12	34	17	22	22	630
	12MSAEM6IP	12	G 3/8 A	8	8	22	29	21.5	48.0	12	38	17	24	22	630
	14MSAEM8IP	14	G 1/2 A	9	10	27	30	22.0	54.0	14	40	19	27	27	630
	16MSAEM8IP	16	G 1/2 A	12	12	27	33	24.5	55.0	14	43	24	30	27	400
	20MSAEM12IP	20	G 3/4 A	16	16	32	37	26.5	65.0	16	48	27	36	32	400
	25MSAEM16IP	25	G 1 A	20	20	40	42	30.0	73.0	18	54	36	46	41	400
	30MSAEM20IP	30	G 1 1/4 A	25	25	50	49	35.5	78.5	20	62	41	50	50	400
	38MSAEM24IP	38	G 1 1/2 A	32	32	55	57	41.0	89.0	22	72	50	60	55	315

L - Легкая серия
S - Тяжелая серия

При заказе с уплотнительным кольцом O-Ring к коду заказа добавьте OR.
Пример: 6MLAEM2IP-OR-CS.
При заказе с уплотнением из эластомера к коду заказа добавьте ED.
Пример: 8MLAEM4IP-ED-CS.

Примечание: все размеры приводятся для информации и могут быть изменены.

AT-M

Отводной тройник позиционируемый с метрической резьбой

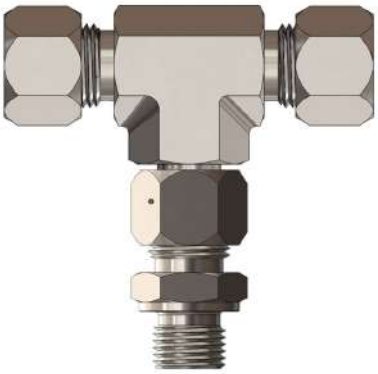

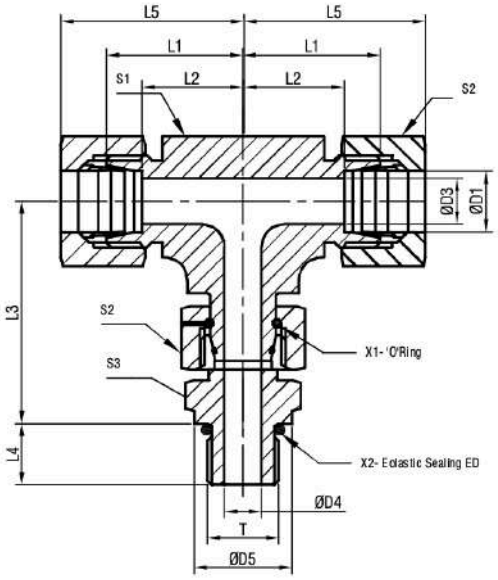

Серия	Артикул	D1	T	D3	D4	D5	L1	L2	L3	L4	L5	S1	S2	S3	SS (бар)
L	6MLATM10	6	M 10x1	4	4	14	19	12	34.5	8	27	12	14	14	315
	8MLATM12	8	M 12x1.5	6	6	19	21	14	37.5	12	29	12	17	19	315
	10MLATM14	10	M 14x1.5	8	6	19	22	15	40	12	30	14	19	19	315
	12MLATM16	12	M 16x1.5	10	9	22	24	17	42	12	32	17	22	22	315
	15MLATM148	15	M 18x1.5	12	11	27	28	21	46.5	14	36	19	27	27	315
	18MLATM22	18	M 22x1.5	15	14	27	31	23.5	50	14	40	24	32	27	315
	22MLATM26	22	M 26x1.5	19	18	32	35	27.5	55	16	44	27	36	32	160
	28MLATM33	28	M 33x2	24	23	40	38	30.5	59	18	47	36	41	41	160
	35MLATM42	35	M 42x2	30	30	50	45	34.5	68.5	20	56	41	50	50	160
	42MLATM48	42	M 48x2	36	36	55	51	40	75	22	63	50	60	55	160
S	6MSATM12	6	M 12x1.5	4	4	19	23	16	40	12	31	12	17	19	630
	8MSATM14	8	M 14x1.5	5	5	19	24	17	42.5	12	32	14	19	19	630
	10MSATM16	10	M 16x1.5	6	7	22	25	17.5	45	12	34	17	22	22	630
	12MSATM18	12	M 18x1.5	8	8	22	29	21.5	48	12	38	17	24	22	630
	14MSATM20	14	M 20x1.5	9	10	27	30	22	54	14	40	19	27	27	630
	16MSATM22	16	M 22x1.5	12	12	27	33	24.5	55	14	43	24	30	27	400
	20MSATM27	20	M 27x2	16	16	32	37	26.5	65	16	48	27	36	32	400
	25MSATM33	25	M 33x2	20	20	40	42	30	73	18	54	36	46	41	400
	30MSATM42	30	M 42x2	25	25	50	49	35.5	78.5	20	62	41	50	50	400
	38MSATM48	38	M 48x2	32	32	55	57	41	89	22	72	50	60	55	315

L - Легкая серия
S - Тяжелая серия

При заказе с уплотнительным кольцом O-Ring к коду заказа добавьте OR.
Пример: .6MLATM10-OR-CS.
При заказе с уплотнением из эластомера к коду заказа добавьте ED
Пример: 8MLATM12-ED-CS.

Примечание: все размеры приводятся для информации и могут быть изменены.

Отводной тройник позиционируемый с резьбой BSPP

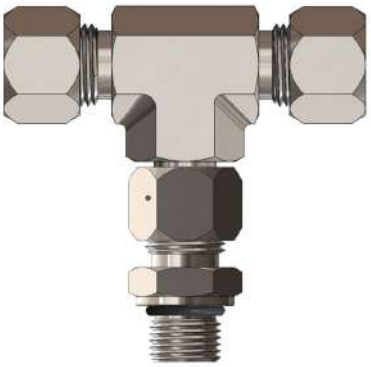

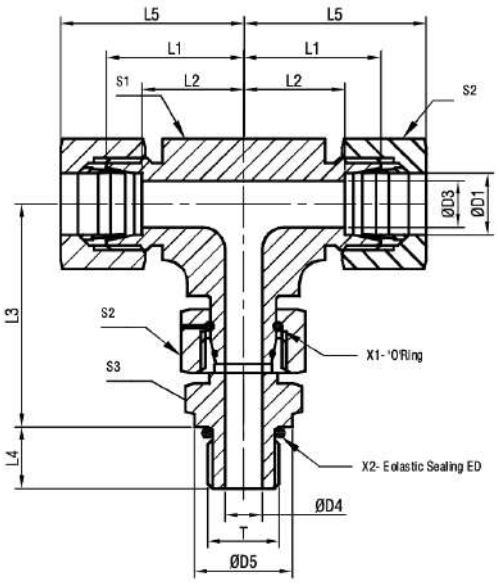

Серия	Артикул	D1	T	D3	D4	D5	L1	L2	L3	L4	L5	S1	S2	S3	SS (бар)
L	6MLAT2IP	6	G 1/8 A	4	4	14	19	12	34.5	8	27	12	14	14	315
	8MLAT4IP	8	G 1/4 A	6	6	19	21	14.0	37.5	12	29	12	17	19	315
	10MLAT4IP	10	G 1/4 A	8	6	19	22	15.0	40.0	12	30	14	19	19	315
	12MLAT6IP	12	G 3/8 A	10	9	22	24	17.0	42.0	12	32	17	22	22	315
	15MLAT8IP	15	G 1/2 A	12	11	27	28	21.0	46.5	14	36	19	27	27	315
	18MLAT8IP	18	G 1/2 A	15	14	27	31	23.5	50.0	14	40	24	32	27	315
	22MLAT12IP	22	G 3/4 A	19	18	32	35	27.5	55.0	16	44	27	36	32	160
	28MLAT16IP	28	G 1 A	24	23	40	38	30.5	59.0	18	47	36	41	41	160
	35MLAT20IP	35	G 1 1/4 A	30	30	50	45	34.5	68.5	20	56	41	50	50	160
	42MLAT24IP	42	G 1 1/2 A	36	36	55	51	40.0	75.0	22	63	50	60	55	160
S	6MSAT4IP	6	G 1/4 A	4	4	19	23	16.0	40.0	12	31	12	17	19	630
	8MSAT4IP	8	G 1/4 A	5	5	19	24	17.0	42.5	12	32	14	19	19	630
	10MSAT6IP	10	G 3/8 A	6	7	22	25	17.5	45.0	12	34	17	22	22	630
	12MSAT6IP	12	G 3/8 A	8	8	22	29	21.5	48.0	12	38	17	24	22	630
	14MSAT8IP	14	G 1/2 A	9	10	27	30	22.0	54.0	14	40	19	27	27	630
	16MSAT8IP	16	G 1/2 A	12	12	27	33	24.5	55.0	14	43	24	30	27	400
	20MSAT12IP	20	G 3/4 A	16	16	32	37	26.5	65.0	16	48	27	36	32	400
	25MSAT16IP	25	G 1 A	20	20	40	42	30.0	73.0	18	54	36	46	41	400
	30MSAT20IP	30	G 1 1/4 A	25	25	50	49	35.5	78.5	20	62	41	50	50	400
	38MSAT24IP	38	G 1 1/2 A	32	32	55	57	41.0	89.0	22	72	50	60	55	315

L - Легкая серия
S - Тяжелая серия

При заказе с уплотнительным кольцом O-Ring к коду заказа добавьте OR.
Пример: 6MLAT2IP-OR-CS.
При заказе с уплотнением из эластомера к коду заказа добавьте ED.
Пример: 8MLAT4IP-ED-CS.

Примечание: все размеры приводятся для информации и могут быть изменены.

AR-M

Проходной тройник позиционируемый с метрической резьбой

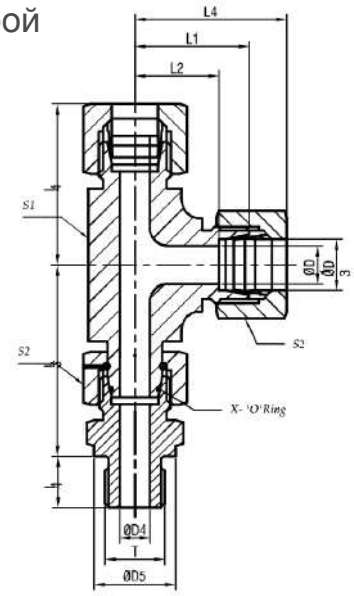

Серия	Артикул	D1	T	D3	D4	D5	L1	L2	L3	L4	L5	S1	S2	S3	SS (бар)
L	6MLARM10	6	M 10x1	4	4	14	19	12	34.5	8	27	12	14	14	315
	8MLARM12	8	M 12x1.5	6	6	17	21	14	37.5	12	29	12	17	17	315
	10MLARM14	10	M 14x1.5	8	7	19	22	15	40	12	30	14	19	19	315
	12MLARM16	12	M 16x1.5	10	9	22	24	17	42	12	32	17	22	22	315
	15MLARM18	15	M 18x1.5	12	11	24	28	21	46	12	36	19	27	24	315
	18MLARM22	18	M 22x1.5	15	14	27	31	23.5	50	14	40	24	32	27	315
	22MLARM26	22	M 26x1.5	19	18	32	35	27.5	55	16	44	27	36	32	160
	28MLARM33	28	M 33x2	24	23	40	38	30.5	59	18	47	36	41	41	160
	35MLARM42	35	M 42x2	30	30	50	45	34.5	68.5	20	56	41	50	50	160
	42MLARM48	42	M 48x2	36	36	55	51	40	75	22	63	50	60	55	160
S	6MSARM12	6	M 12x1.5	4	4	17	23	16	40	12	31	12	17	17	630
	8MSARM14	8	M 14x1.5	5	5	19	24	17	42.5	12	32	14	19	19	630
	10MSARM16	10	M 16x1.5	6	7	22	25	17.5	45	12	34	17	22	22	630
	12MSARM18	12	M 18x1.5	8	8	24	29	21.5	48	12	38	17	24	24	630
	14MSARM20	14	M 20x1.5	9	10	26	30	22	54	14	40	19	27	27	630
	16MSARM22	16	M 22x1.5	12	12	27	33	24.5	55	14	43	24	30	27	400
	20MSARM27	20	M 27x2	16	16	32	37	26.5	65	16	48	27	36	32	400
	25MSARM33	25	M 33x2	20	20	40	42	30	73	18	54	36	46	41	400
	30MSARM42	30	M 42x2	25	25	50	49	35.5	78.5	20	62	41	50	50	400
	38MSARM48	38	M 48x2	32	32	55	57	41	89	22	72	50	60	55	315

L - Легкая серия
S - Тяжелая серия

При заказе с уплотнительным кольцом O-Ring к коду заказа добавьте OR.
Пример: 6MLARM10-OR-CS.

Примечание: все размеры приводятся для информации и могут быть изменены.

Проходной тройник позиционируемый с резьбой BSPP

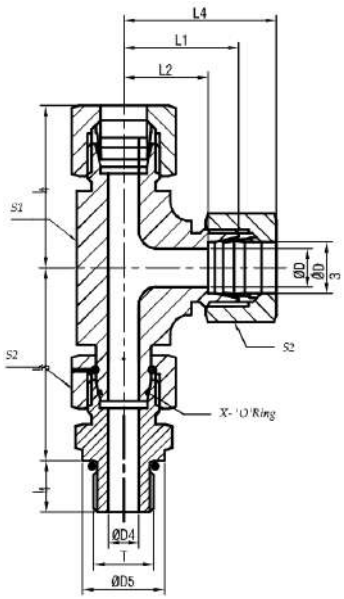

Серия	Артикул	D1	T	D3	D4	D5	L1	L2	L3	L4	L5	S1	S2	S3	SS (бар)
L	6MLAR2IP	6	G 1/8 A	4	4	14	19	12.0	34.5	8	27	12	14	14	315
	8MLAR4IP	8	G 1/4 A	6	6	19	21	14.0	37.5	12	29	12	17	19	315
	10MLAR4IP	10	G 1/4 A	8	6	19	22	15.0	40.0	12	30	14	19	19	315
	12MLAR6IP	12	G 3/8 A	10	9	22	24	17.0	42.0	12	32	17	22	22	315
	15MLAR8IP	15	G 1/2 A	12	11	27	28	21.0	46.5	14	36	19	27	27	315
	18MLAR8IP	18	G 1/2 A	15	14	27	31	23.5	50.0	14	40	24	32	27	315
	22MLAR12IP	22	G 3/4 A	19	18	32	35	27.5	55.0	16	44	27	36	32	160
	28MLAR16IP	28	G 1 A	24	23	40	38	30.5	59.0	18	47	36	41	41	160
	35MLAR20IP	35	G 1 1/4 A	30	30	50	45	34.5	68.5	20	56	41	50	50	160
	42MLAR24IP	42	G 1 1/2 A	36	36	55	51	40.0	75.0	22	63	50	60	55	160
S	6MSAR4IP	6	G 1/4 A	4	4	19	23	16.0	40.0	12	31	12	17	19	630
	8MSAR4IP	8	G 1/4 A	5	5	19	24	17.0	42.5	12	32	14	19	19	630
	10MSAR6IP	10	G 3/8 A	6	7	22	25	17.5	45.0	12	34	17	22	22	630
	12MSAR6IP	12	G 3/8 A	8	8	22	29	21.5	48.0	12	38	17	24	22	630
	14MSAR8IP	14	G 1/2 A	9	10	27	30	22.0	54.0	14	40	19	27	27	630
	16MSAR8IP	16	G 1/2 A	12	12	27	33	24.5	55.0	14	43	24	30	27	400
	20MSAR12IP	20	G 3/4 A	16	16	32	37	26.5	65.0	16	48	27	36	32	400
	25MSAR16IP	25	G 1 A	20	20	40	42	30.0	73.0	18	54	36	46	41	400
	30MSAR20IP	30	G 1 1/4 A	25	25	50	49	35.5	78.5	20	62	41	50	50	400
	38MSAR24IP	38	G 1 1/2 A	32	32	55	57	41.0	89.0	22	72	50	60	55	315

L - Легкая серия
S - Тяжелая серия

При заказе с уплотнительным кольцом O-Ring к коду заказа добавьте OR.
Пример: 6MLAR2IP-OR-CS.

Примечание: все размеры приводятся для информации и могут быть изменены.

SPC-M Соединитель со стяжной гайкой с метрической резьбой

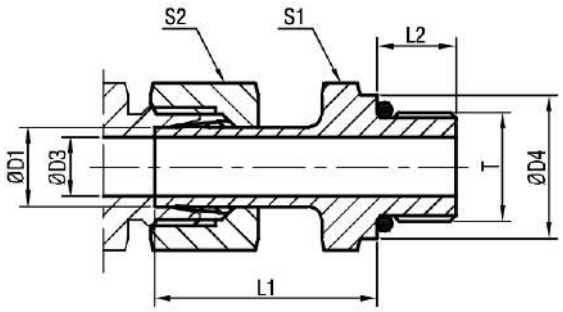

Серия	Артикул	D1	T	D3	D4	L1	L2	S1	S2	SS (бар)
L	6MLSPCM10	6	M 10x1	3.5	14	24.5	8	14	14	315
	8MLSPCM12	8	M 12x1.5	5.5	17	26.5	12	17	17	315
	10MLSPCM14	10	M 14x1.5	7	19	27.5	12	19	19	315
	12MLSPCM16	12	M 16x1.5	9	22	30	12	22	22	315
	15MLSPCM18	15	M 18x1.5	11	24	30.5	12	24	27	315
	18MLSPCM22	18	M 22x1.5	14	27	31.5	14	27	32	315
	22MLSPCM26	22	M 26x1.5	18	32	32.5	16	32	36	160
	28MLSPCM33	28	M 33x2	23	40	35	18	41	41	160
	35MLSPCM42	35	M 42x2	29.5	50	42.5	20	50	50	160
	42MLSPCM48	42	M 48x2	35.5	55	46.5	22	55	60	160
S	6MSSPCM12	6	M 12x1.5	3.5	17	27	12	17	17	630
	8MSSPCM14	8	M 14x1.5	4.5	19	29.5	12	19	19	630
	10MSSPCM16	10	M 16x1.5	6.5	22	32	12	22	22	630
	12MSSPCM18	12	M 18x1.5	7.5	24	34	12	24	24	630
	14MSSPCM20	14	M 20x1.5	9.5	26	36.5	14	27	27	630
	16MSSPCM22	16	M 22x1.5	11.5	27	37	14	27	30	400
	20MSSPCM27	20	M 27x2	15.5	32	43	16	32	36	400
	25MSSPCM33	25	M 33x2	18	40	48	18	41	46	400
	30MSSPCM42	30	M 42x2	23.5	50	51	20	50	50	400
	38MSSPCM48	38	M 48x2	29	55	60	22	55	60	315

L - Легкая серия
S - Тяжелая серия

Для метрической резьбы в заказном коде необходимо указать размерность полностью.
Например: 28MLMCM33-CS Штуцер с наружной резьбой M33x2.0 типа EO 24° в соответствии с ISO 8434-1 / DIN 2353 под трубку 28 мм; Материал: углеродистая сталь; Рабочее давление: 160 бар.
При заказе с уплотнительным кольцом O-Ring к коду заказа добавьте OR.
Пример: 6MLSPCM10-OR-CS.

Примечание: все размеры приводятся для информации и могут быть изменены.

Соединитель со стяжной гайкой с резьбой BSPP

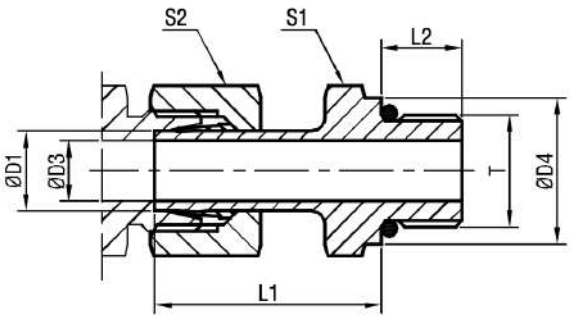

Серия	Артикул	D1	T	D3	D4	L1	L2	S1	S2	SS (бар)	B (бар)
L	6MLSPC2IP	6	G 1/8 A	3.5	14	24.5	8	14	14	315	200
	8MLSPC4IP	8	G 1/4 A	4.5	19	29.5	12	19	17	315	200
	10MLSPC4IP	10	G 1/4 A	7.0	19	27.5	12	19	19	315	200
	12MLSPC6IP	12	G 3/8 A	7.5	22	34.0	12	22	22	315	200
	12MLSPC4IP	12	G 1/4 A	7.0	19	28.5	12	19	22	--	--
	12MLSPC8IP	12	G 1/2 A	7.5	27	34.5	14	27	22	315	
	15MLSPC8IP	15	G 1/2 A	11.0	27	31.0	14	27	27	315	200
	18MLSPC8IP	18	G 1/2 A	14.0	27	31.5	14	27	32	315	200
	22MLSPC12IP	22	G 3/4 A	18.0	32	32.5	16	32	36	160	100
	28MLSPC16IP	28	G 1 A	23.0	40	35.0	18	41	41	160	--
	35MLSPC20IP	35	G 1 1/4 A	29.5	50	42.5	20	50	50	160	--
	42MLSPC24IP	42	G 1 1/2 A	35.5	55	46.5	22	55	60	160	--
S	6MSSPC4IP	6	G 1/4 A	3.5	19	27.0	12	19	17	630	--
	8MSSPC4IP	8	G 1/4 A	4.5	19	29.5	12	19	19	630	--
	10MSSPC6IP	10	G 3/8 A	6.5	22	32.0	12	22	22	630	--
	12MSSPC6IP	12	G 3/8 A	7.5	22	34.0	12	22	24	630	--
	12MSSPC8IP	12	G 1/2 A	7.5	27	34.5	14	27	24	630	--
	14MSSPC8IP	14	G 1/2 A	9.5	27	36.5	14	27	27	630	--
	16MSSPC8IP	16	G 1/2 A	11.5	27	37.0	14	27	30	400	--
	16MSSPC12IP	16	G 3/4 A	11.5	32	39.0	16	32	30		--
	20MSSPC12IP	20	G 3/4 A	15.5	32	43.0	16	32	36	400	--
	25MSSPC16IP	25	G 1 A	18.0	40	48.0	18	41	46	400	--
	30MSSPC20IP	30	G 1 1/4 A	23.5	50	51.0	20	50	50	400	--
	38MSSPC24IP	38	G 1 1/2 A	29.0	55	60.0	22	55	60	315	--

L - Легкая серия
S - Тяжелая серия

При заказе с уплотнительным кольцом O-Ring к коду заказа добавьте OR.
Пример: 6MLSPC2IP-OR-CS.

Примечание: все размеры приводятся для информации и могут быть изменены.

SPE Соединитель SPE угловой проходной со стяжной гайкой

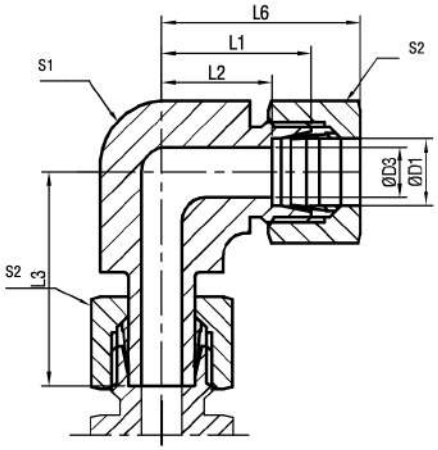

Серия	Артикул	D1	D3	L1	L2	L3	L4	S1	S2	SS (бар)	B (бар)
L	6MLSPE	6	4	19	12.0	26.0	27	12	14	315	200
	8MLSPE	8	6	21	14.0	27.5	29	12	17	315	200
	10MLSPE	10	8	22	15.0	29.0	30	14	19	315	200
	12MLSPE	12	10	24	17.0	29.5	32	17	22	315	200
	15MLSPE	15	12	28	21.0	32.5	36	19	27	315	200
	18MLSPE	18	15	31	23.5	35.5	40	24	32	315	200
	22MLSPE	22	19	35	27.5	38.5	44	27	36	160	100
	28MLSPE	28	24	38	30.5	42.0	47	36	41	160	100
	35MLSPE	35	30	45	34.5	51.0	56	41	50	160	100
	42MLSPE	42	36	51	40.0	60.0	63	50	60	160	100
S	6MSSPE	6	4	23	16.0	27.0	31	12	17	630	400
	8MSSPE	8	5	24	17.0	27.5	32	14	19	630	400
	10MSSPE	10	7	25	17.5	31.0	34	17	22	630	400
	12MSSPE	12	8	29	21.5	31.0	38	17	24	630	400
	14MSSPE	14	10	30	22.0	35.0	40	19	27	400	250
	16MSSPE	16	12	33	24.5	37.5	43	24	30	400	250
	20MSSPE	20	16	37	26.5	44.5	48	27	36	400	250
	25MSSPE	25	20	42	30.0	50.0	54	36	46	400	250
	30MSSPE	30	25	49	35.5	55.0	62	41	50	400	250
	38MSSPE	38	32	57	41.0	66.5	72	50	60	315	200

L - Легкая серия
S - Тяжелая серия

Примечание: все размеры приводятся для информации и могут быть изменены.

Тройник проходной со стяжной гайкой

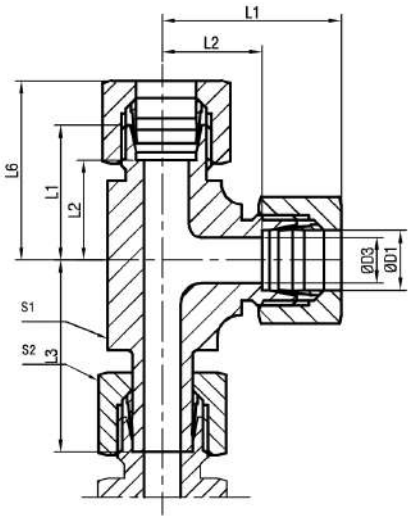

Серия	Артикул	D1	D3	L1	L2	L3	L4	S1	S2	SS (бар)	B (бар)
L	6MLSRT	6	4	19	12.0	26.0	27	12	14	315	200
	8MLSRT	8	6	21	14.0	27.5	29	12	17	315	200
	10MLSRT	10	8	22	15.0	29.0	30	14	19	315	200
	12MLSRT	12	10	24	17.0	30.5	32	17	22	315	200
	15MLSRT	15	12	28	21.0	32.5	36	19	27	315	200
	18MLSRT	18	15	31	23.5	35.5	40	24	32	315	200
	22MLSRT	22	19	35	27.5	39.0	44	27	36	160	-
	28MLSRT	28	24	38	30.5	43.5	47	36	41	160	-
	35MLSRT	35	30	45	34.5	54.5	56	41	50	160	-
	42MLSRT	42	36	51	40.0	60.0	63	50	60	160	-
S	6MSSRT	6	4	23	16.0	27.0	31	12	17	630	-
	8MSSRT	8	5	24	17.0	29.0	32	14	19	630	-
	10MSSRT	10	7	25	17.5	32.0	34	17	22	630	-
	12MSSRT	12	8	29	21.5	33.0	38	17	24	630	-
	14MSSRT	14	10	30	22.0	35.0	40	19	27	400	-
	16MSSRT	16	12	33	24.5	37.5	43	24	30	400	-
	20MSSRT	20	16	37	26.5	44.5	48	27	36	400	-
	25MSSRT	25	20	42	30.0	50.5	54	36	46	400	-
	30MSSRT	30	25	49	35.5	56.5	62	41	50	400	-
	38MSSRT	38	32	57	41.0	66.5	72	50	60	315	-

L - Легкая серия
S - Тяжелая серия

Примечание: все размеры приводятся для информации и могут быть изменены.

SBT Тройник SBT, отводной для панельного монтажа

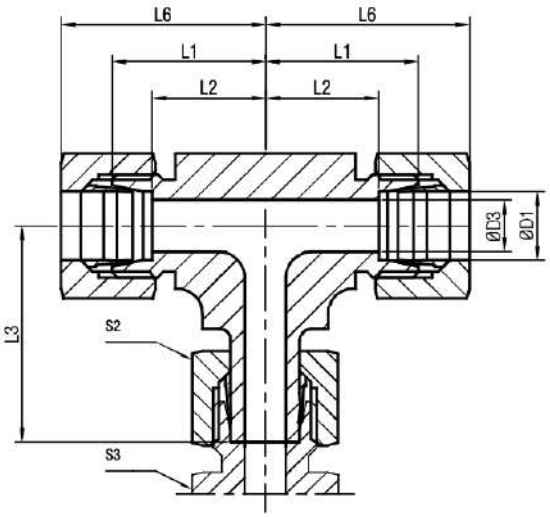

Серия	Артикул	D1	D3	L1	L2	L3	L4	S1	S2	SS (бар)	B (бар)
L	6MLSBT	6	4	19	12.0	26.0	27	12	14	315	200
	8MLSBT	8	6	21	14.0	27.5	29	12	17	315	200
	10MLSBT	10	8	22	15.0	29.0	30	14	19	315	200
	12MLSBT	12	10	24	17.0	30.5	32	17	22	315	200
	15MLSBT	15	12	28	21.0	32.5	36	19	27	315	200
	18MLSBT	18	15	31	23.5	35.5	40	24	32	315	200
	22MLSBT	22	19	35	27.5	38.5	44	27	36	160	-
	28MLSBT	28	24	38	30.5	43.5	47	36	41	160	-
	35MLSBT	35	30	45	34.5	54.5	56	41	50	160	-
	42MLSBT	42	36	51	40.0	60.0	63	50	60	160	-
S	6MSSBT	6	4	23	16.0	27.0	31	12	17	630	-
	8SSBT	8	5	24	17.0	29.0	32	14	19	630	-
	10SSBT	10	7	25	17.5	31.0	34	17	22	630	-
	12SSBT	12	8	29	21.5	33.0	38	17	24	630	-
	14SSBT	14	10	30	22.0	35.0	40	19	27	400	-
	16SSBT	16	12	33	24.5	37.5	43	24	30	400	-
	20SSBT	20	16	37	26.5	44.5	48	27	36	400	-
	25SSBT	25	20	42	30.0	50.5	54	36	46	400	-
	30SSBT	30	25	49	35.5	56.5	62	41	50	400	-
	38SSBT	38	32	57	41.0	66.5	72	50	60	315	-

L - Легкая серия
S - Тяжелая серия

Примечание: все размеры приводятся для информации и могут быть изменены.

Соединитель угловой поворотный, Banjo, резьба метрическая

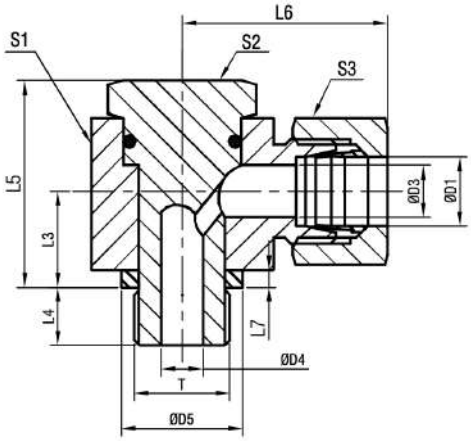

Серия	Артикул	D1	T	D3	D4	D5	L1	L2	L3	L4	L5	L6	L7	S1	S2	S3	SS (бар)
L	6MLBEM10	6	M 10x1	4	4.5	14	19.0	12.0	10.5	8	24.0	27	2.5	17	17	14	250
	8MLBEM12	8	M 12x1.5	6	6.0	17	21.5	14.5	14.0	12	30.0	29	3.0	22	19	17	250
	10MLBEM14	10	M 14x1.5	8	6.0	19	22.5	15.5	14.0	12	30.0	30	3.0	22	19	19	250
	12MLBEM16	12	M 16x1.5	10	7.5	21	25.0	18.0	16.5	12	36.0	33	3.0	27	24	22	250
	15MLBEM18	15	M 18x1.5	11	9.0	23	27.5	21.5	18.5	12	39.5	37	3.0	30	27	27	250
	18MLBEM22	18	M 22x1.5	15	12.0	27	28.5	21.0	21.5	14	45.0	37	4.5	32	30	32	250
	22MLBEM26	22	M 26x1.5	19	17.0	31	35.0	27.5	24.0	16	53.0	44	3.5	41	36	36	160
	28MLBEM33	28	M 33x2	24	21.0	39	39.5	32.0	30.5	18	66.0	49	3.5	50	46	41	160
	35MLBEM42	35	M 42x2	30	27.0	49	46.5	36.0	35.5	20	76.0	58	3.5	60	55	50	160
	42MLBEM48	42	M 48x2	36	34.0	55	51.5	40.5	40.5	22	87.0	63	3.5	70	60	60	160
S	6MSBEM12	6	M 12x1.5	4	6.0	17	23.5	16.5	14.0	12	30.0	31	3.0	22	19	17	315
	8MSBEM14	8	M 14x1.5	5	6.0	19	23.5	16.5	14.0	12	30.0	31	3.0	22	19	19	315
	10MSBEM16	10	M 16x1.5	7	7.5	21	26.0	18.5	16.5	12	36.0	35	3.0	27	24	22	315
	12MSBEM18	12	M 18x1.5	8	9.0	23	27.5	20.0	18.5	12	39.5	36	3.0	27	27	24	315
	14MSBEM20	14	M 20x1.5	10	10.0	25	30.5	22.5	20.0	14	43.5	40	3.0	32	30	27	315
	16MSBEM22	16	M 22x1.5	12	12.0	27	30.5	22.0	21.5	14	45.0	40	4.5	32	30	30	315
	20MSBEM27	20	M 27x2	16	16.0	32	37.0	26.5	24.0	16	53.0	48	3.5	41	36	36	160
	25MSBEM33	25	M 33x2	20	21.0	39	43.5	31.5	30.5	18	66.0	56	3.5	50	46	46	160
	30MSBEM42	30	M 42x2	25	27.0	49	50.5	37.0	35.5	20	76.0	64	3.5	60	55	50	160
	38MSBEM48	38	M 48x2	32	34.0	55	57.5	41.5	40.5	22	87.0	72	3.5	70	60	60	160

L - Легкая серия
S - Тяжелая серия

Для метрической резьбы в заказном коде необходимо указать размерность полностью.
Например: 28MLMCM33-CS Штуцер с наружной резьбой M33x2.0 типа EO 24º в соответствии с ISO 8434-1 / DIN 2353 под трубку 28 мм; Материал: углеродистая сталь; Рабочее давление: 160 бар.
При заказе с уплотнительным кольцом O-Ring к коду заказа добавьте OR.
Пример:6MLBEM10-OR-CS.

BE-R

Соединитель угловой поворотный, Banjo, резьба BSPP

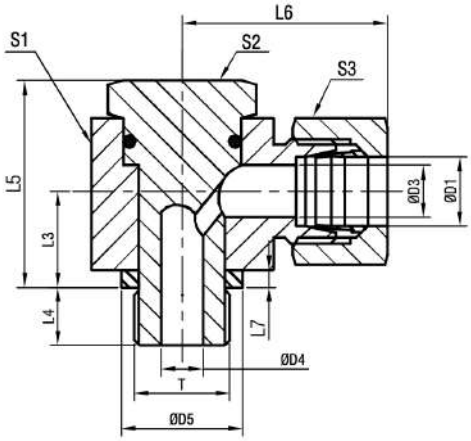

Серия	Артикул	D1	T	D3	D4	D5	L1	L2	L3	L4	L5	L6	L7	S1	S2	S3	SS (бар)	B (бар)
L	6MLBE2IP	6	G 1/8 A	4	4.5	14	19.0	12.0	10.5	8	24	27	2.5	17	17	14	250	160
	8MLBE4IP	8	G 1/4 A	6	6.0	18	21.5	14.5	14.0	12	30	29	3.0	22	19	17	250	160
	10MLBE4IP	10	G 1/4 A	8	6.0	18	22.5	15.5	14.0	12	30	30	3.0	22	19	19	250	160
	12MLBE6IP	12	G 3/8 A	10	7.5	21	25.0	18.0	16.5	12	36	33	3.0	27	24	22	250	160
	15MLBE8IP	15	G 1/2 A	12	11.0	26	28.5	21.5	21.5	14	45	37	4.5	32	30	27	250	160
	18MLBE8IP	18	G 1/2 A	15	11.0	26	28.5	21.0	21.5	14	45	37	4.5	32	30	32	250	160
	22MLBE4IP	22	G 3/4 A	19	17.0	32	35.0	27.5	24.0	16	53	44	3.5	41	36	36	160	--
	28MLBE16IP	28	G 1 A	24	21.0	39	39.5	32.0	30.5	18	66	49	3.5	50	46	41	160	--
	35MLBE20IP	35	G 1 1/4 A	30	27.0	57	46.5	36.0	35.5	20	76	58	3.5	60	55	50	160	--
	42MLBE24IP	42	G 1 1/2 A	36	34.0	55	51.5	40.5	40.5	22	87	63	3.5	70	60	60	160	--
S	6MSBE4IP	6	G 1/4 A	4	6.0	18	23.5	16.5	14.0	12	30	31	3.0	22	19	17	315	200
	8MSBE4IP	8	G 1/4 A	5	6.0	18	23.5	16.5	14.0	12	30	31	3.0	22	19	19	315	200
	10MSBE6IP	10	G 3/8 A	7	7.5	22	26.0	18.5	16.5	12	36	35	3.0	27	24	22	315	200
	12MSBE6IP	12	G 3/8 A	8	7.5	22	26.0	18.5	16.5	12	36	35	3.0	27	24	24	315	200
	14MSBE8IP	14	G 1/2 A	10	11.0	26	30.5	22.5	21.5	15	45	40	4.5	32	30	27	315	--
	16MSBE8IP	16	G 1/2 A	12	11.0	26	30.5	22.0	21.5	14	45	40	4.5	32	30	30	315	--
	20MSBE12IP	20	G 3/4 A	16	17.0	32	37.0	26.5	24.0	16	53	48	3.5	41	36	36	160	--
	25MSBE16IP	25	G 1 A	20	21.0	39	43.5	31.5	30.5	18	66	56	3.5	50	46	46	160	--
	30MSBE20IP	30	G 1 1/4 A	25	27.0	49	50.5	37.0	35.5	20	76	64	3.5	60	55	50	160	--
	38MSBE24IP	38	G 1 1/2 A	32	34.0	55	57.5	41.5	40.5	22	87	72	3.5	70	60	60	160	--

L - Легкая серия
S - Тяжелая серия

При заказе с уплотнительным кольцом O-Ring к коду заказа добавьте OR.
Пример:6MLBE2IP-OR-CS.

Примечание: все размеры приводятся для информации и могут быть изменены.

Тройник отводной поворотный, Banjo, резьба метрическая

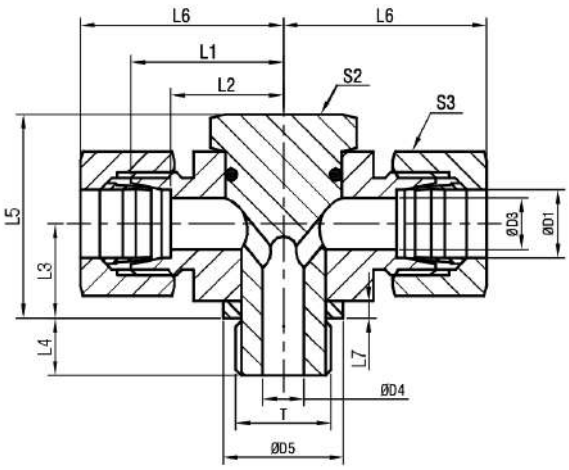

Серия	Артикул	D1	T	D3	D4	D5	L1	L2	L3	L4	L5	L6	L7	S1	S2	S3	SS (бар)
L	6MLBTM10	6	M 10x1	4	4.5	14	19.0	12.0	10.5	8	24.0	27	2.5	17	17	14	250
	8MLBTM12	8	M 12x1.5	6	6.0	17	21.5	14.5	14.0	12	30.0	29	3.0	22	19	17	250
	10MLBTM14	10	M 14x1.5	8	6.0	19	22.5	15.5	14.0	12	30.0	30	3.0	22	19	19	250
	12MLBTM16	12	M 16x1.5	10	7.5	21	25.0	18.0	16.5	12	36.0	33	3.0	27	24	22	250
	15MLBTM18	15	M 18x1.5	11	9.0	23	27.5	21.5	18.5	12	39.5	37	3.0	30	27	27	250
	18MLBTM22	18	M 22x1.5	15	12.0	27	28.5	21.0	21.5	14	45.0	37	4.5	32	30	32	250
	22MLBTM26	22	M 26x1.5	19	17.0	31	35.0	27.5	24.0	16	53.0	44	3.5	41	36	36	160
	28MLBTM33	28	M 33x2	24	21.0	39	39.5	32.0	30.5	18	66.0	49	3.5	50	46	41	160
	35MLBTM42	35	M 42x2	30	27.0	49	46.5	36.0	35.5	20	76.0	58	3.5	60	55	50	160
	42MLBTM48	42	M 48x2	36	34.0	55	51.5	40.5	40.5	22	87.0	63	3.5	70	60	60	160
S	6MSBTM12	6	M 12x1.5	4	6.0	17	23.5	16.5	14.0	12	30.0	31	3.0	22	19	17	315
	8MSBTM14	8	M 14x1.5	5	6.0	19	23.5	16.5	14.0	12	30.0	31	3.0	22	19	19	315
	10MSBTM16	10	M 16x1.5	7	7.5	21	26.0	18.5	16.5	12	36.0	35	3.0	27	24	22	315
	12MSBTM18	12	M 18x1.5	8	9.0	23	27.5	20.0	18.5	12	39.5	36	3.0	27	27	24	315
	14MSBTM20	14	M 20x1.5	10	10.0	25	30.5	22.5	20.0	14	43.5	40	3.0	32	30	27	315
	16MSBTM22	16	M 22x1.5	12	12.0	27	30.5	22.0	21.5	14	45.0	40	4.5	32	30	30	315
	20MSBTM27	20	M 27x2	16	16.0	32	37.0	26.5	24.0	16	53.0	48	3.5	41	36	36	160
	25MSBTM33	25	M 33x2	20	21.0	39	43.5	31.5	30.5	18	66.0	56	3.5	50	46	46	--
	30MSBTM42	30	M 42x2	25	27.0	49	50.5	37.0	35.5	20	76.0	64	3.5	60	55	50	160
	38MSBTM48	38	M 48x2	32	34.0	55	57.5	41.5	40.5	22	87.0	72	3.5	70	60	60	160

L - Легкая серия
S - Тяжелая серия

При заказе с уплотнительным кольцом O-Ring к коду заказа добавьте OR.
Пример: 6MLBTM10-OR-CS.

Примечание: все размеры приводятся для информации и могут быть изменены.

BT-R

Тройник отводной поворотный, Banjo, резьба BSPP

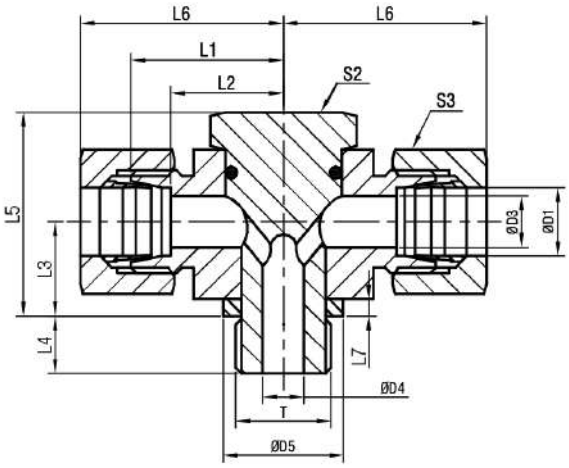

Серия	Артикул	D1	T	D3	D4	D5	L1	L2	L3	L4	L5	L6	L7	S1	S2	S3	SS (бар)
L	6MLBT2IP	6	G 1/8 A	4	4.5	14	19	12	10.5	8	24	27	2.5	17	17	14	250
	8MLBT4IP	8	G 1/4 A	6	6.0	18	21.5	14.5	14.0	12	30	29	3.0	22	19	17	250
	10MLBT4IP	10	G 1/4 A	8	6.0	18	22.5	15.5	14.0	12	30	30	3.0	22	19	19	250
	12MLBT6IP	12	G 3/8 A	10	7.5	21	25.0	18.0	16.5	12	36	33	3.0	27	24	22	250
	15MLBT8IP	15	G 1/2 A	12	11.0	26	28.5	21.5	21.5	14	45	37	4.5	32	30	27	250
	18MLBT8IP	18	G 1/2 A	15	11.0	26	28.5	21.0	21.5	14	45	37	4.5	32	30	32	250
	22MLBT12IP	22	G 3/4 A	19	17.0	32	35.0	27.5	24.0	16	53	44	3.5	41	36	36	160
	28MLBT16IP	28	G 1 A	24	21.0	39	39.5	32.0	30.5	18	66	49	3.5	50	46	41	160
	35MLBT20IP	35	G 1 1/4 A	30	27.0	57	46.5	36.0	35.5	20	76	58	3.5	60	55	50	160
	42MLBT24IP	42	G 1 1/2 A	36	34.0	55	51.5	40.5	40.5	22	87	63	3.5	70	60	60	160
S	6MSBT4IP	6	G 1/4 A	4	6.0	18	23.5	16.5	14.0	12	30	31	3.0	22	19	17	315
	8MSBT4IP	8	G 1/4 A	5	6.0	18	23.5	16.5	14.0	12	30	31	3.0	22	19	19	315
	10MSBT6IP	10	G 3/8 A	7	7.5	22	26.0	18.5	16.5	12	36	35	3.0	27	24	22	315
	12MSBT6IP	12	G 3/8 A	8	7.5	22	26.0	18.5	16.5	12	36	35	3.0	27	24	24	315
	14MSBT8IP	14	G 1/2 A	10	11.0	26	30.5	22.5	21.5	15	45	40	4.5	32	30	27	315
	16MSBT8IP	16	G 1/2 A	12	11.0	26	30.5	22.0	21.5	14	45	40	4.5	32	30	30	315
	20MSBT12IP	20	G 3/4 A	16	17.0	32	37.0	26.5	24.0	16	53	48	3.5	41	36	36	160
	25MSBT16IP	25	G 1 A	20	21.0	39	43.5	31.5	30.5	18	66	56	3.5	50	46	46	160
	30MSBT20IP	30	G 1 1/4 A	25	27.0	49	50.5	37.0	35.5	20	76	64	3.5	60	55	50	160
	38MSBT24IP	38	G 1 1/2 A	32	34.0	55	57.5	41.5	40.5	22	87	72	3.5	70	60	60	160

L - Легкая серия
S - Тяжелая серия

При заказе с уплотнительным кольцом O-Ring к коду заказа добавьте OR.
Пример: 6MLBT2IP-OR-CS.

Примечание: все размеры приводятся для информации и могут быть изменены.

Переходник понижающий, резьба наружная/внутренняя

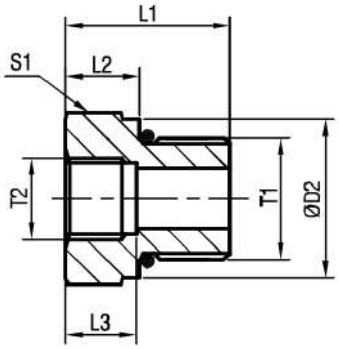

Артикул	T2	T1	D2	D3	L1	L2	L3	S1	SS (бар)
4IPRA2IP	G 1/4	G 1/8 A	14	4	31.0	8	17.0	19	400
6IPRA2IP	G 3/8	G 1/8 A	14	4	32.0	8	17.0	24	400
2IPRA4IP	G 1/8	G 1/4 A	19	5	29.0	12	12.0	19	400
6IPRA4IP	G 3/8	G 1/4 A	19	5	36.0	12	17.0	24	400
8IPRA4IP	G 1/2	G 1/4 A	19	5	40.0	12	20.0	30	400
12IPRA4IP	G 3/4	G 1/4 A	19	5	43.0	12	22.0	36	400
2IPRA6IP	G 1/8	G 3/8 A	22	-	22.5	12	8.0	22	400
4IPRA6IP	G 1/4	G 3/8 A	22	8	36.0	12	17.0	22	400
8IPRA6IP	G 1/2	G 3/8 A	22	8	41.0	12	20.0	30	400
12IPRA6IP	G 3/4	G 3/8 A	22	8	44.0	12	22.0	36	315
2IPRA8IP	G 1/8	G 1/2 A	27	-	24.0	14	8.0	27	400
4IPRA8IP	G 1/4	G 1/2 A	27	-	24.0	14	12.0	27	400
6IPRA8IP	G 3/8	G 1/2 A	27	12	37.0	14	17.0	27	400
12IPRA8IP	G 3/4	G 1/2 A	27	12	46.0	14	22.0	36	315
16IPRA8IP	G 1	G 1/2 A	27	12	49.0	14	24.5	41	315
20IPRA8IP	G 1 1/4	G 1/2 A	27	10	53.0	14	26.5	55	315
4IPRA12IP	G 1/4	G 3/4 A	32	-	26.0	16	12.0	32	315
6IPRA12IP	G 3/8	G 3/4 A	32	-	26.0	16	12.0	32	315
8IPRA12IP	G 1/2	G 3/4 A	32	16	43.0	16	20.0	32	315
16IPRA12IP	G 1	G 3/4 A	32	16	51.0	16	24.5	41	315
20IPRA12IP	G 1 1/4	G 3/4 A	32	16	55.0	16	26.5	55	315
24IPRA12IP	G 1 1/2	G 3/4 A	32	16	57.0	16	28.5	60	250
4IPRA16IP	G 1/4	G 1 A	40	-	29.0	18	12.0	41	315
6IPRA16IP	G 3/8	G 1 A	40	-	29.0	18	12.0	41	315
8IPRA16IP	G 1/2	G 1 A	40	-	29.0	18	14.0	41	315
12IPRA16IP	G 3/4	G 1 A	40	20	49.0	18	22.0	41	315
20IPRA16IP	G 1 1/4	G 1 A	40	20	57.0	18	26.5	55	315
24IPRA16IP	G 1 1/2	G 1 A	40	20	59.0	18	28.5	60	250
8IPRA20IP	G 1/2	G 1 1/4 A	50	-	32.0	20	14.0	50	315
12IPRA20IP	G 3/4	G 1 1/4 A	50	-	32.0	20	16.0	50	315
16IPRA20IP	G 1	G 1 1/4 A	50	25	5.0	20	24.5	50	315
24IPRA20IP	G 1 1/2	G 1 1/4 A	50	25	60.0	20	28.5	60	250
8IPRA24IP	G 1/2	G 1 1/2 A	55	-	36.0	22	14.0	55	250
12IPRA24IP	G 3/4	G 1 1/2 A	55	-	36.0	22	16.0	55	250
16IPRA24IP	G 1	G 1 1/2 A	55	-	36.0	22	18.0	55	250
20IPRA24IP	G 1 1/4	G 1 1/2 A	55	32	58.0	22	26.5	55	250
24IPRA32IP	G 1 1/2	G 2 A	75	40	65.0	24	28.5	75	-

При заказе с уплотнительным кольцом O-Ring к коду заказа добавьте OR.
Пример: 2IPRA4IP-OR-CS.

Примечание: все размеры приводятся для информации и могут быть изменены.

EA Переходник, резьба внутренняя/наружная

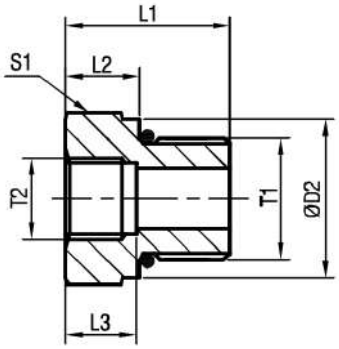

Артикул	T1	T2	D2	D3	L1	L2	L3	S1	SS (бар)
4IPEA2IP	G 1/4	G 1/8 A	14	4	31.0	8	17.0	19	400
6IPEA2IP	G 3/8	G 1/8 A	14	4	32.0	8	17.0	24	400
2IPEA4IP	G 1/8	G 1/4 A	19	5	29.0	12	12.0	19	400
6IPEA4IP	G 3/8	G 1/4 A	19	5	36.0	12	17.0	24	400
8IPEA4IP	G 1/2	G 1/4 A	19	5	40.0	12	20.0	30	400
12IPEA4IP	G 3/4	G 1/4 A	19	5	43.0	12	22.0	36	400
2IPEA6IP	G 1/8	G 3/8 A	22	-	22.5	12	8.0	22	400
4IPEA6IP	G 1/4	G 3/8 A	22	8	36.0	12	17.0	22	400
8IPEA6IP	G 1/2	G 3/8 A	22	8	41.0	12	20.0	30	400
12IPEA6IP	G 3/4	G 3/8 A	22	8	44.0	12	22.0	36	315
2IPEA8IP	G 1/8	G 1/2 A	27	-	24.0	14	8.0	27	400
4IPEA8IP	G 1/4	G 1/2 A	27	-	24.0	14	12.0	27	400
6IPEA8IP	G 3/8	G 1/2 A	27	12	37.0	14	17.0	27	400
12IPEA8IP	G 3/4	G 1/2 A	27	12	46.0	14	22.0	36	315
16IPEA8IP	G 1	G 1/2 A	27	12	49.0	14	24.5	41	315
20IPEA8IP	G 1 1/4	G 1/2 A	27	10	53.0	14	26.5	55	315
4IPEA12IP	G 1/4	G 3/4 A	32	-	26.0	16	12.0	32	315
6IPEA12IP	G 3/8	G 3/4 A	32	-	26.0	16	12.0	32	315
8IPEA12IP	G 1/2	G 3/4 A	32	16	43.0	16	20.0	32	315
16IPEA12IP	G 1	G 3/4 A	32	16	51.0	16	24.5	41	315
20IPEA12IP	G 1 1/4	G 3/4 A	32	16	55.0	16	26.5	55	315
24IPEA12IP	G 1 1/2	G 3/4 A	32	16	57.0	16	28.5	60	250
4IPEA16IP	G 1/4	G 1 A	40	-	29.0	18	12.0	41	315
6IPEA16IP	G 3/8	G 1 A	40	-	29.0	18	12.0	41	315
8IPEA16IP	G 1/2	G 1 A	40	-	29.0	18	14.0	41	315
12IPEA16IP	G 3/4	G 1 A	40	20	49.0	18	22.0	41	315
20IPEA16IP	G 1 1/4	G 1 A	40	20	57.0	18	26.5	55	315
24IPEA16IP	G 1 1/2	G 1 A	40	20	59.0	18	28.5	60	250
8IPEA20IP	G 1/2	G 1 1/4 A	50	-	32.0	20	14.0	50	315
12IPEA20IP	G 3/4	G 1 1/4 A	50	-	32.0	20	16.0	50	315
16IPEA20IP	G 1	G 1 1/4 A	50	25	5.0	20	24.5	50	315
24IPEA20IP	G 1 1/2	G 1 1/4 A	50	25	60.0	20	28.5	60	250
8IPEA24IP	G 1/2	G 1 1/2 A	55	-	36.0	22	14.0	55	250
12IPEA2I4P	G 3/4	G 1 1/2 A	55	-	36.0	22	16.0	55	250
16IPEA24IP	G 1	G 1 1/2 A	55	-	36.0	22	18.0	55	250
20IPEA24IP	G 1 1/4	G 1 1/2 A	55	32	58.0	22	26.5	55	250
24IPEA32IP	G 1 1/2	G 2 A	75	40	65.0	24	28.5	75	-

При заказе с уплотнительным кольцом O-Ring к коду заказа добавьте OR.
Пример: 4IPEA2IP-OR-CS.

Примечание: все размеры приводятся для информации и могут быть изменены.

Заглушка трубная

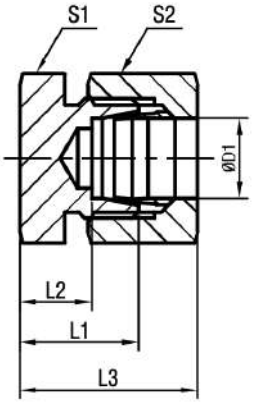

Серия	Артикул	D1	L1	L2	L3	S1	S2	SS (бар)
L	6MLTP	6	14	7.0	22	12	14	315
	8MLTP	8	15	8.0	23	14	17	315
	10MLTP	10	16	9.0	24	17	19	315
	12MLTP	12	17	10.0	25	19	22	315
	15MLTP	15	18	11.0	26	24	27	315
	18MLTP	18	19	11.5	28	27	32	315
	22MLTP	22	21	13.5	30	32	36	160
	28MLTP	28	22	14.5	31	41	41	160
	35MLTP	35	25	14.5	36	46	50	160
	42MLTP	42	27	16.0	39	55	60	160
S	6MSTP	6	18	11.0	26	14	17	630
	8MSTP	8	20	13.0	28	17	19	630
	10MSTP	10	20	12.5	29	19	22	630
	12MSTP	12	22	14.5	31	22	24	630
	14MSTP	14	24	16.0	34	24	27	630
	16MSTP	16	24	15.5	34	27	30	400
	20MSTP	20	28	17.5	39	32	36	400
	25MSTP	25	32	20.0	44	41	46	400
	30MSTP	30	34	20.5	47	46	50	400
	38MSTP	38	39	23.0	54	55	60	315

L - Легкая серия
S - Тяжелая серия

Примечание: все размеры приводятся для информации и могут быть изменены.

BP Заглушка

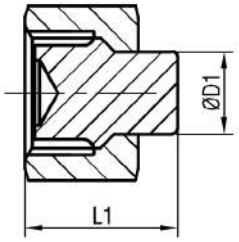

Серия	Артикул	D1	L1	SS (бар)
L	6MLBP	6	19.5	315
	8MLBP	8	19.5	315
	10MLBP	10	21.0	315
	12MLBP	12	21.8	315
	15MLBP	15	22.0	315
	18MLBP	18	24.0	315
	22MLBP	22	26.0	160
	28MLBP	28	26.5	160
	35MLBP	35	32.0	160
	42MLBP	42	32.5	160
S	6MSBP	6	19.5	630
	8MSBP	8	19.5	630
	10MSBP	10	21.0	630
	12MSBP	12	21.8	630
	14MSBP	14	23.5	630
	16MSBP	16	25.5	400
	20MSBP	20	30.5	400
	25MSBP	25	32.5	400
	30MSBP	30	35.5	400
	38MSBP	38	40.0	315

L - Легкая серия
S - Тяжелая серия

Примечание: все размеры приводятся для информации и могут быть изменены.

Заглушка соединителя

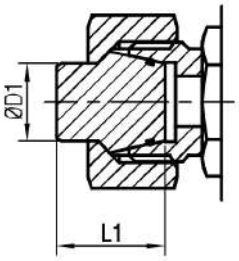

Серия	Артикул	D1	L1	SS (бар)
L	6MLCP	6	18.5	315
	8MLCP	8	18.5	315
	10MLCP	10	20.0	315
	12MLCP	12	20.5	315
	15MLCP	15	20.5	315
	18MLCP	18	22.5	315
	22MLCP	22	25.0	160
	28MLCP	28	25.5	160
	35MLCP	35	30.0	160
	42MLCP	42	30.0	160
S	6MSCP	6	18.5	630
	8MSCP	8	18.5	630
	10MSCP	10	20.0	630
	12MSCP	12	20.5	630
	14MSCP	14	22.5	630
	16MSCP	16	23.5	400
	20MSCP	20	28.5	400
	25MSCP	25	29.0	400
	30MSCP	30	30.5	400
	38MSCP	38	33.0	315

L - Легкая серия
S - Тяжелая серия

При заказе с уплотнительным кольцом O-Ring к коду заказа добавьте OR.
Пример: 6MLCP-OR-CS.

Примечание: все размеры приводятся для информации и могут быть изменены.

N

Гайка, N

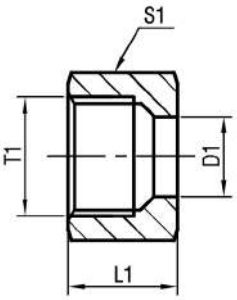

Серия	Артикул	D1	T1	L4	S1	SS (бар)	B (бар)
LL	4MLLN	4	M 8x1	11.0	10	100	63
	6MLLN	6	M 10x1	11.5	12	100	63
	8MLLN	8	M 12x1	12.0	14	100	63
	10MLLN	10	M 14x1	12.5	17	100	63
	12MLLN	12	M 16x1	13.0	19	100	63
L	6MLN	6	M 12x1.5	14.5	14	315	200
	8MLN	8	M 14x1.5	14.5	17	315	200
	10MLN	10	M 16x1.5	15.5	19	315	200
	12MLN	12	M 18x1.5	15.5	22	315	200
	15MLN	15	M 22x1.5	17.0	27	315	200
	18MLN	18	M 26x1.5	18.0	32	315	200
	22MLN	22	M 30x2	20.0	36	160	100
	28MLN	28	M 36x2	21.0	41	160	100
	35MLN	35	M 45x2	24.0	50	160	100
	42MLN	42	M 52x2	24.0	60	160	100
S	6MSN	6	M 14x1.5	16.5	17	630	400
	8MSN	8	M 16x1.5	16.5	19	630	400
	10MSN	10	M 18x1.5	17.5	22	630	400
	12MSN	12	M 20x1.5	17.5	24	630	400
	14MSN	14	M 22x1.5	20.5	27	630	400
	16MSN	16	M 24x1.5	20.5	30	400	250
	20MSN	20	M 30x2	24.0	36	400	250
	25MSN	25	M 36x2	27.0	46	400	250
	30MSN	30	M 42x2	29.0	50	400	250
	38MSN	38	M 52x2	32.5	60	315	250

LL - Сверхлёгкая серия
L - Легкая серия
S - Тяжелая серия

Примечание: все размеры приводятся для информации и могут быть изменены.

CR

Врезное кольцо

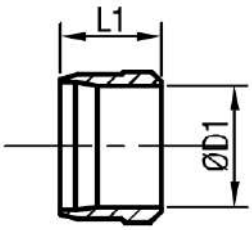

Серия	Артикул	D1	L1
LL	4MLLCR	4	6.0
	6MLLCR	6	7.0
	8MLLCR	8	7.0
	10MLLCR	10	7.0
	12MLLCR	12	7.5
L	6MLCR	6	9.5
	8MLCR	8	9.0
	10MLCR	10	10.0
	12MLCR	12	10.0
	15MLCR	15	10.0
	18MLCR	18	10.0
	22MLCR	22	10.5
	28MLCR	28	10.5
	35MLCR	35	13.0
	42MLCR	42	13.5
S	6MSCR	6	9.5
	8MSCR	8	9.0
	10MSCR	10	10.0
	12MSCR	12	10.0
	14MSCR	14	10.0
	16MSCR	16	10.5
	20MSCR	20	12.5
	25MSCR	25	12.5
	30MSCR	30	13.0
	38MSCR	38	13.5

LL - Сверхлёгкая серия
L - Легкая серия
S - Тяжелая серия

PR

Врезное стопорное кольцо

с защитой от чрезмерной затяжки благодаря заметно повышенной силе зажатия и стопорному профилю

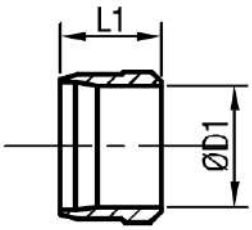

Серия	Артикул	D1	L1
L	6MLPR	6	9.5
	8MLPR	8	9.5
	10MLPR	10	10.0
	12MLPR	12	10.0
	15MLPR	15	10.0
	18MLPR	18	10.0
	22MLPR	22	10.5
	28MLPR	28	10.5
	35MLPR	35	13.0
	42MLPR	42	13.0
S	6MSPR	6	9.5
	8MSPR	8	9.5
	10MSPR	10	10.0
	12MSPR	12	10.0
	14MSPR	14	10.0
	16MSPR	16	10.0
	20MSPR	20	13.0
	25MSPR	25	13.0
	30MSPR	30	13.0
	38MSPR	38	13.0

LL - Сверхлёгкая серия
L - Легкая серия
S - Тяжелая серия

Примечание: все размеры приводятся для информации и могут быть изменены.

Кроссировочная таблица.

Специалисты ВСП готовы подобрать аналоги инструментальной арматуры различных производителей, включая Parker, Swagelok, DK-Lok, Hy-Lok и других. В качестве примера в таблице приведен ряд изделий с указанием аналогов резьбовых фитингов, трубных фитингов, манифольдов и клапанов.

	Havi Engineering, Индия	Parker	Swagelok	Panam	DK-Lok	HY-Lok
2-вентильные манифольды	**SV2A-8F-8F-S6**	HLLHVS2V	SS-V2BF8	2VM-SS-8-R-V	VBR56-2V-8N-S	M2VTV-F-8N-S316
2-вентильные манифольды	**SV2A-8F-8F-S6**	HLS2HVSDLH	SS-V2BF8	2VM-SS-8-R-V	VBR56-2V-8N-S	M2VTV-F-8N-S316
2-вентильные манифольды	**SV2B-8F-8F-S6**	HLS2V		2VM-SS-8-RH		M2VVTV8N
2-вентильные манифольды	**SV2B-8F-8F-S6**	HLS2VP		2VM-SS-08-RH-P		
2-вентильные манифольды	**SV2B-8F-8F-S6L-G**	HLS2V3				
2-вентильные манифольды	**SV2BH-8F-8F-S6**	HLS2VHP				
2-вентильные манифольды	**SV2E-14MT-M20FSN-S6**					VNG2-ARF-14M-20M
2-вентильные манифольды	**SV2E-8F-8F-C276**	HNLHC2V				
2-вентильные манифольды	**SV2E-8F-8F-S6**	HBSNVS28F8F4F				
2-вентильные манифольды	**SV2E-8F-8F-S6**	HNLS2V		2VM-SS-8-FF-RM	V46V2-F-8N-S	GV2TV-F-8N
2-вентильные манифольды	**SV2E-8F-8F-S6**	HNLS2V8F8F4F				
2-вентильные манифольды	**SV2E-8F-8F-S6-G**	HNLS2V3				
2-вентильные манифольды	**SV2E-8F-8F-S6-N**	HBSNVS28F8F4FNC HNLS2VNC				
2-вентильные манифольды	**SV2E-8F-8M-A400**	HBSNVM28F8M4FP				
2-вентильные манифольды	**SV2E-8F-8M-S6**	HBSNVS28F8M4F				
2-вентильные манифольды	**SV2E-8F-8M-S6**	HBSNVS28M8F4FP				
2-вентильные манифольды	**SV2E-8M-8F-S6**	HBSNVS28M8F4F	SS-V2NBM8-F8-11486	2VM-SS-8-MF-RM-P	V46V2-MF-8N-S	GV2TV-MF-8N
2-вентильные манифольды	**SV2E-8M-8F-S6**	HNLS2V8M8F4F	SS-V2NBM8-F8-11486	2VM-SS-8-MF-RM	V46V2-8N-S	GV2TV-MF-8N
2-вентильные манифольды	**SV2E-8M-8F-S6L-G**	HNLS2V8M8F4F3				
2-вентильные манифольды	**SV2E-8M-8M-M20M-S6**	HBSNVS28M8MM20X1.5M				
2-вентильные манифольды	**SV2E-8M-8M-S6**	HBSNVS28M8M4F				
2-вентильные манифольды	**SV2E-8M-M20F-M20M-S6**	HBSNVS28MM20X1.5FM20X1.5M				
2-вентильные манифольды	**SV2E-M20M-M20F-S6**	HBSNVS2M20X1.5MF4FP		2VM-SS-M20-MF-RM-P	V46V2-20M15-S	
2-вентильные манифольды	**SV2E-M20M-M20F-S6-G**	HBSNVS2M20X1.5MF4F3P		2VM-SS-M20-MF-RM-HT-P		
2-вентильные манифольды	**SV2F-8F-8F-S6**	HLS2VTF		2VM-SS-8-TB		
2-вентильные манифольды	**SV2G-4F-4F-S6**	HALS2V4N				
2-вентильные манифольды	**SV2G-8F-8F-S6**	HALS2V	MSBG4NAT	2VM-SS-8-R-A	VBR56-2V-8N-S	M2VVTV8N
2-вентильные манифольды	**SV2G-8F-8F-S6**	HALS2VP		2VM-SS-8-R-A		
2-вентильные манифольды	**SV2G-8F-8F-S6-N**	HALS2VNC		2VM-SS-8-R-A-SG		
2-вентильные манифольды	**SV2GH-4F-4F-S6**	HALS2V4NHP				
2-вентильные манифольды	**SV2GH-8F-8F-S6**	HALS2VHP				
2-вентильные манифольды	**TV2C-8F-S6**	HDS2HLH	SS-VE2VF8-FD	2VM-SS-8-DM-A	VBD56-2V-8N-S	M2VDMTV8N
2-вентильные манифольды	**TV2C-8F-S6**	HDS2HLHP				
2-вентильные манифольды	**TV2C-8F-S6-MB**	HDS2HLHBRK				

Примечание: все размеры приводятся для информации и могут быть изменены.

	Havi Engineering, Индия	Parker	Swagelok	Panam	DK-Lok	HY-Lok
2-вентильные манифольды	**TV2KE-8F-S6**	HDS2EXT		2VM-SS-8-BEM		
3-вентильные манифольды	**SV3A-8F-8F-S6**	HLS3M	SS-V3NBF8	3VM-SS-8-R	VBR56-3V-8N-S	M3VTV8N
3-вентильные манифольды	**SV3EC-8F-8F-S6**	HLS3DBB	SS-V3NBF8-11421	3VM-SS-8-FF-RM		GV3TV-F-8N
3-вентильные манифольды	**SV3EC-8F-8M-S6**	HBSNVS3DBB8F8M4F		3VM-SS-8-FM-RM		GV3TV-FM-8N
3-вентильные манифольды	**SV3EC-8M-8F-S6**	HBSNVS38M8F4F	SS-V3NBM8-F8-11421			
3-вентильные манифольды	**TV3A-8F-S6**	HEFS38N	SS-V3NBF8-FL	3VM-SS-8-T		
3-вентильные манифольды	**TV3A-8F-S6**	HETS3				
3-вентильные манифольды	**TV3B-8F-S6**	HDS3	SS-VE3VF8-FD			
3-вентильные манифольды	**TV3C-8F-33MIS-S6**	HDS3MCP		3VM-SS-8-DMA		
3-вентильные манифольды	**TV3C-8F-4D-S6** **TV3C-8F-4DP-S6**	HDS3MDTP		3VM-SS-8-DM-A-V4-C35		M3VDM8N-VP
3-вентильные манифольды	**TV3C-8F-4DP-S6L-G**	HDS3MDTP3				
3-вентильные манифольды	**TV3C-8F-S6**	HDS3M	SS-VE3VF8RP-FL	3VM-SS-8-DM-A	VBD56-3V-8N-IB-S VBD56-3V-8N-S	M3VDMTV8N
3-вентильные манифольды	**TV3C-8F-S6**	HDS3MA				
3-вентильные манифольды	**TV3C-8F-S6-G**	HDS3M3				
3-вентильные манифольды	**TV3C-FL-S6**	HDS3MFF				
5-вентильные манифольды	**SV5A-8F-S6**	HLS5M	SS-V5NBF8	5VM-SS-8-R-P-PC		
5-вентильные манифольды	**TV5A-8F-S6-M10**	HETS5CSB10				
5-вентильные манифольды	**TV5B-8F-S6**	HDS5	SS-VE5VF8-FD	5VM-SS-8-DM-A-SP3	VBD56-5V-8N-IB-S VBD56-5V-8N-S	M5VDMTV8N
5-вентильные манифольды	**TV5B-8F-S6-N**	HDS5NC	SS-VE5VF8-FL-SG	5VM-SS-8-DM-A-SP3-SG	VBD56-5V-8N-IB-SG-S	M5VDMTV8N-SOG
5-вентильные манифольды	**TV5B-M20F-S6**	HDS5M20X1.5		5VM-SS-M20-DM		
5-вентильные манифольды	**TV5B-M20F-S6**				VBD56-5V-20M15-S	
5-вентильные манифольды	**TV5B-M20M-S6**	HDS5M20X1.5M				
5-вентильные манифольды	**TV5F-8F-33MIS-S6**	HDS5MCP		5VM-SS-8-DM		
5-вентильные манифольды	**TV5F-8F-33MIS-S6-N**	HDS5MCPNC				
5-вентильные манифольды	**TV5F-8F-S6**	HDS5M	SS-VCB5NBF8-FL	5VM-SS-8-DM-A	VBD56S-5V-8N-S	
5-вентильные манифольды	**TV5F-8F-S6**	HDS5MP				
5-вентильные манифольды	**TV5F-8F-S6**	HDS5MA				
5-вентильные манифольды	**TV5F-8F-S6-G-TPB**	HDS5M3P		5VM-SS-8-DM-A-HT		
5-вентильные манифольды	**TV5F-8F-S6-TPB-N**	HDS5MNC				
5-вентильные манифольды	**TV5F-S6**	HDS5MFF		5VM-SS-8-FF		
5-вентильные манифольды	**TV5I-8F-S6**	HDS5CT				
Адаптеры для манометра	**SGA-8IPM-8IPF-S6**	SGB8RMF				FASH-MRF-8G
Адаптеры для манометра	**SGA-8IPM-M20F-S6**	SGB8RMM20X1.5F				FASH-MFR-8G-20M
Адаптеры для манометра	**SGA-8M-8F-S6**	SGB8M8F		PSGA-8-SS		
Адаптеры для манометра	**SGA-8M-8F-S6-G**	SGB8M8F3				
Адаптеры для манометра	**SGA-8M-8IPF-S6**	SGB8M8RF	SS-PGA-7-8RG	PSGA-8G-SS	GCSMF8N-8G-S	FASH-MRF-8N-8G
Адаптеры для манометра	**SGA-8M-M20F-S6**	SGB8MM20X1.5F	SS-PGA-7-M20X1.5RG	PSGA-M20-SS	GCSMF8N-20M15GG-S	FASH-MRF-8N-20M
Адаптеры для манометра	**SGA-8M-M20F-S6**				MF8N-20M15GG	

	Havi Engineering, Индия	Parker	Swagelok	Panam	DK-Lok	HY-Lok
Адаптеры для манометра	**SGA-M20M-M20F-S6**	SGBM20X1.5MF			GCSMF20M15-20M15G-SA	FASH-MFR-20M
Зажимы трубные	**LPC-12.7M-S4**					SLPN-212.7S
Зажимы трубные	**LPC-12M-CS**	RAP3-112				
Зажимы трубные	**LPC-12M-S4**	RAP3-1124571				SLNE-112S
Зажимы трубные	**LPC-25M-S4**					SLNN-325S
Зажимы трубные	**LPC-6.4M-D-S4**	RBP1-106.4	304-S1T-PP-4T			
Зажимы трубные	**LPC-6M-S4**	RAP3-106				
Зажимы трубные	**LPC-12M-CS**	RAP6-112				
Зажимы трубные	**LPC-15M-CS**	RAP6-215				
Зажимы трубные	**LPC-22M-CS**	RAP6-322				
Зажимы трубные	**LPC-28M-CS**	RAP6-428				
Зажимы трубные	**LPC-35M-CS**	RAP6-535				
Игольчатые клапаны	**NVBA-10MT-10MT-S6**	M10A-V6AR-SS			V15C-D-10M-A-N-S	
Игольчатые клапаны	**NVBA-8MT-8MT-S6**	M8A-V4AR-SS			V15B-D-8M-A-N-S	
Игольчатые клапаны	**NVBH-4T-4T-S6**	HNVS4AHP	SS-3HNRS4	PNV-SB-H-S-04-OD-10K		
Игольчатые клапаны	**NVBS-10MT-10MT-S6**	HNVSM10A		PNV-SB-H-S-M10-OD		NV3-H-10M-S316
Игольчатые клапаны	**NVBS-10MT-10MT-S6**	M10A-V6LR-SS	SS-1VS10MM	PNV-IB-S-M12-OD-B		
Игольчатые клапаны	**NVBS-10MT-10MT-S6-G**					NV3-H-10M-PK-S316
Игольчатые клапаны	**NVBS-12MT-12MT-S6**	HNVSM12A		PNV-SB-H-S-M12-OD	V46A-D-12M-S	SVH2-H-12M VNV3-H12M-R
Игольчатые клапаны	**NVBS-12MT-12MT-S6**					NV3-H-12M-S316
Игольчатые клапаны	**NVBS-12MT-12MT-S6-G**					NV3-H-12M-PK-S316
Игольчатые клапаны	**NVBS-14MT-14MT-S6**					NV4-H-14M-S316
Игольчатые клапаны	**NVBS-14MT-14MT-S6-G**					NV4-H-14M-PK-S316
Игольчатые клапаны	**NVBS-18MT-18MT-S6**	HNVSM18A		PNV-SB-H-S-M18-OD PNV-SB-H-S-M18-OD-SG		
Игольчатые клапаны	**NVBS-25MT-25MT-S6**					NV4-H-25M-S316
Игольчатые клапаны	**NVBS-25MT-25MT-S6-G**					NV4-H-25M-PK-S316
Игольчатые клапаны	**NVBS-2T-2T-S6**					NV1-H-2T-S316
Игольчатые клапаны	**NVBS-2T-2T-S6-G**					NV1-H-2T-PK-S316
Игольчатые клапаны	**NVBS-3MT-3MT-S6**					NV1-H-3M-S316
Игольчатые клапаны	**NVBS-3MT-3MT-S6-G**					NV1-H-3M-PK-S316
Игольчатые клапаны	**NVBS-4F-4F-S6**	4F-V6LN-SS	SS-1RF4	PNV-IB-S-4-FF	V15C-F-4N-N-S	VNV3-F-4N
Игольчатые клапаны	**NVBS-4F-4F-S6**	HNVS4FF	SS-4GUF4	PNV-SB-H-S-04-FF	V46A-F-4N-S	VSV2F-4N
Игольчатые клапаны	**NVBS-4IPF-4IPF-S6-G**	HNVS4RFF3				
Игольчатые клапаны	**NVBS-4M-4M-S6**	4M-V4LR-SS	SS-1VM4	PNV-IB-S-4-MM-B		
Игольчатые клапаны	**NVBS-4T-4T-S6**	4A-V4LR-SS	SS-1VS4	PNV-IB-S-4-OD-B-E4		
Игольчатые клапаны	**NVBS-4T-4T-S6**					NV2-H-4T-S316
Игольчатые клапаны	**NVBS-4T-4T-S6-G**					NV2-H-4T-PK-S316
Игольчатые клапаны	**NVBS-6IPM-6IPM-S6-G**	HNVS6RMM3				
Игольчатые клапаны	**NVBS-6MT-6MT-S6**	M6A-V4LR-SS	SS-1VS6MM	PNV-IB-S-M06-OD-B		

Примечание: все размеры приводятся для информации и могут быть изменены.

	Havi Engineering, Индия	Parker	Swagelok	Panam	DK-Lok	HY-Lok
Игольчатые клапаны	**NVBS-6MT-6MT-S6-G**					NV2-H-6M-PK-S316
Игольчатые клапаны	**NVBS-8F-8F-S6**	8F-V12LN-SS	SS-18RF8	PNV-IB-S-8-FF		
Игольчатые клапаны	**NVBS-8F-8F-S6**	HNVS8FF	SS-4GUF8	PNV-SB-H-S-08-FF	V46A-F-8N-S	VSV2F-8N
Игольчатые клапаны	**NVBS-8F-8F-S6-G**	HNVS8FF3	SS-4GUF8-G	PNV-SB-S-8-FF-HT		
Игольчатые клапаны	**NVBS-8F-8F-S6-G-N**	HNVS8FF3NC		PNV-SB-H-S-8-FF-HT-SG		
Игольчатые клапаны	**NVBS-8IPF-8IPF-S6**	HNVS8RFF				
Игольчатые клапаны	**NVBS-8ITF-8ITF-CS-G**	HNVC8KFF3				
Игольчатые клапаны	**NVBS-8ITM-8ITM-CS**	HNVC8KMM				
Игольчатые клапаны	**NVBS-8ITM-8ITM-S6**	HNVS8KMM				
Игольчатые клапаны	**NVBS-8M-8F-S6**	HNVS8M8F	SS-4GUM8-F8 SS-8GUM8-F8	PNV-SB-H-S-08-MF	V46A-MF-8N-S	SVH2-MF-8N
Игольчатые клапаны	**NVBS-8M-8M-S6**	HNVS8MM				
Игольчатые клапаны	**NVBS-8MT-8MT-S6**	M8A-V4LR-SS	SS-1VS8MM	PNV-IB-S-M08-OD-B	V15B-D-8M-S	
Игольчатые клапаны	**NVBS-8MT-8MT-S6**					NV2-H-8M-S316
Игольчатые клапаны	**NVBS-8MT-8MT-S6-G**					NV2-H-8M-PK-S316
Игольчатые клапаны	**NVBS-8T-8T-S6**					NV3-H-8T-S316
Игольчатые клапаны	**NVBS-8T-8T-S6-G**					NV3-H-8T-PK-S316
Игольчатые клапаны	**NVBS-M20F-M20F-CS-G**	HNVCM20X1.5FF3				
Игольчатые клапаны	**NVBS-M20F-M20F-S6-G**	HNVSM20X1.5FF3				
Игольчатые клапаны	**NVBS-M20M-M20M-S6-G**	HNVSM20X1.5MM3				
Игольчатые клапаны	**NVFS-10MT-10MT-S6**				V15C-D-10M-RD-S	
Игольчатые клапаны	**NVFS-12MT-12MT-S6**				V15D-D-12M-R-N-S	
Игольчатые клапаны	**NVFS-4M-4M-S6**	4M-V4LN-SS	SS-1RM4	PNV-IB-S-4-MM	V15B-M-4N-R-S	VNV2-M-4N
Игольчатые клапаны	**NVFS-4T-4T-S6**				V15B D-4T	
Игольчатые клапаны	**NVFS-8F-8F-S6**				V15D-F8N-R-BH-S	
Игольчатые клапаны	**NVHB-12M-8F-S6-G-N**	HNVS12M8HP3N			V46A-MF-12N8N-GF-S	
Игольчатые клапаны	**NVHB-6F-6F-S6**	HNVS6FFHP				
Игольчатые клапаны	**NVHB-8F-8F-S6**	HNVS8FFHP	FS4NAT	PNV-SB-H-S-8-FF-10K	V46A-F-8N-S	SVH1-F-8N
Игольчатые клапаны	**NVHB-8M-8F-S6**	HNVS8M8FHP		PNV-SB-H-S-08-MF-10K		
Игольчатые клапаны	**NVHB-8M-8M-S6**	HNVS8MMHP				
Игольчатые клапаны	**PNVBS-12MT-12MT-S6**	HNVSM12APM				
Игольчатые клапаны	**PNVBS-12MT-12MT-S6**	M12A-U12LR-T-SS	SS-6NRS12MM	PNV-UB4-S-M12-OD	V16B-D-12M-B-S	
Игольчатые клапаны	**PNVBS-4M-4M-S6**	4M-V4LR-SS-PN				
Игольчатые клапаны	**PNVBS-8F-8F-S6-VT**				V16C-F-8N-R-S	
Игольчатые клапаны	**UBNV-12MT-12MT-S6-HF**	M12A-U12LB-T-SS	SS-6NBS12MM	PNV-UB4-S-M12-OD-B	V16B-D-12M-S	GB2-H-12M
Краны шаровые	**BBV-13B-8F-S6-LH**		SS-L63CF8-EK4-SG			
Краны шаровые	**BV10K-10B-14MT-14MT-S6**	HPBYBM14AHP				H1B-H-14MPK-S316
Краны шаровые	**BV10K-10B-6IPF-14IPF-S6**					H1B-F-6GPK-S316
Краны шаровые	**BV10K-10B-8F-8F-S6**	HPBYB8FFHP		PBV-HB-S-8-FF-10K		
Краны шаровые	**BV10K-4T-4T-S6**					H1B-H-4T-PK-S316
Краны шаровые	**BV10K-4T-4T-S6**					H1B-H-4T-S316
Краны шаровые	**BV10K-6MT-6MT-S6**	HPBYBM6AHP				H1B-H-6M-PK-S316

	Havi Engineering, Индия	Parker	Swagelok	Panam	DK-Lok	HY-Lok
Краны шаровые	**BV6K-10B-12F-12F-S6**	HPBYB12FF		PBV-HB-S-12-FF	V86C-F-12N-S	
Краны шаровые	**BV6K-10B-12MT-12MT-S6**	HPBYBM12A	SS-8GBS12MM	PBV-HB-S-M12-OD	V86A-D-12M-PK-S VH86C-D-12M-PK-S	H1B-H-12M-S316
Краны шаровые	**BV6K-10B-14MT-14MT-S6**	HPBYBM14A	SS-8GBS14MM	PBV-HB-S-M14-OD-PK-6K		
Краны шаровые	**BV6K-10B-4F-4F-S6**	HPBYB4FF		PBV-HB-S-4-FF	V86A-F-4N-PK-S	H1B-F-4N-PK
Краны шаровые	**BV6K-10B-8F-8F-S6**	HPBYB8FF	SS-8GBF8	PBV-HB-S-08-FF-PK	V81C-F-8N-BK-S	VBVF-8N-SL
Краны шаровые	**BV6K-10B-8M-8F-S6**	HPBYB8M8F	SS-8GBM8-F8	PBV-HB-S-08-MF-PK-6K	V86A-MF-8N-PK-S	H1B-F-MF-4N-PK
Краны шаровые	**BV6K-10MT-10MT-S6**	HPBYBM10A	SS-8GBS10MM	PBV-HB-S-M10-OD	V81B-D-10M-PK-S	H1B-H-10M-S316
Краны шаровые	**BV6K-6MT-6MT-S6**	HPBYBM6A		PBV-HB-S-M06-OD		H1B-H-6M-S316
Краны шаровые	**BV6K-8MT-8MT-S6**	HPBYBM8A		PBV-HB-S-M08-OD		H1B-H-8M-S316
Краны шаровые	**BV6K-8T-8T-S6**					H1B-H-8T-PK-S316
Краны шаровые	**BV6K-8T-8T-S6**					H1B-H-8T-S316
Краны шаровые	**BV6K-M20F-M20F-S6-PCTFE**				V86B-F-20M15-PC-S	
Краны шаровые	**HBV-14MT-14MT-S6**					H1B-H-14MPKML-S316
Краны шаровые	**LBV-10MT-10MT-S6**					BV-H-10M -(PK)-S316
Краны шаровые	**LBV-12IPF-12IPF-S6**					VBXF-20-FG-TF
Краны шаровые	**LBV-12MT-12MT-S6**				V81C-D-12M-S	BV-H-12M -(PK)-S316
Краны шаровые	**LBV-14MT-14MT-S6**					BV-H-14M -(PK)-S316
Краны шаровые	**LBV-16IPF-16IPF-S6**					VBXF-25-FG-TF
Краны шаровые	**LBV-16T-16T-S6**					BV-H-16T-(PK)-S316
Краны шаровые	**LBV-18MT-18MT-S6**				V81D-D18M-S	
Краны шаровые	**LBV-25MT-25MT-S6**				V81E-D-25M	BV-H-25M-S316
Краны шаровые	**LBV-25MT-25MT-S6**					BV-H-25M-(PK)-S316
Краны шаровые	**LBV-2T-2T-S6**					BV-H-2T-(PK)-S316
Краны шаровые	**LBV-3MT-3MT-S6**					BV-H-3M -(PK)-S316
Краны шаровые	**LBV-4T-4T-S6**					BV-H-4T-(PK)-S316
Краны шаровые	**LBV-6F-6F-S6**	6F-B8LJ-SSP	SS-44F6	PBV-2-S-6-FF		B3VF-6N-S316
Краны шаровые	**LBV-6MT-6MT-S6**					BV-H-6M -(PK)-S316
Краны шаровые	**LBV-8F-8F-S6**				V81C-F-8N-S V81C-F-8N-TF-RD-S	
Краны шаровые	**LBV-8IPF-8IPF-S6**					VBXF-15-FG-TF
Краны шаровые	**LBV-8MT-8MT-S6**					BV-H-8M -(PK)-S316
Краны шаровые	**LBV-8T-8T-S6**					BV-H-8T-(PK)-S316
Краны шаровые	**LPBV-10MT-10MT-S6**	M10A-B6LJ-SSP	SS-44S10MM	PBV-2-S-M10-OD	VH86B-D-10M-PE-S	HB2-H-10M
Краны шаровые	**LPBV-10MT-10MT-S6**					BV-H-10M-S316
Краны шаровые	**LPBV-10MT-10MT-S6-3K**					B3V-H-10M-S316
Краны шаровые	**LPBV-10MT3W-S6**					B3V3-H-10M-S316
Краны шаровые	**LPBV-12MT-12MT-S6**	M12A-B8LJ-SSP	SS-45S12MM	PBV-2-S-M12-OD-PTFE	VH86C-D-12M-PE-S	HB3-H-12M
Краны шаровые	**LPBV-12MT-12MT-S6**					BV-H-12M-S316
Краны шаровые	**LPBV-12MT-12MT-S6-3K**					B4V-H-12M-S316
Краны шаровые	**LPBV-12MT3W-S6**					B4V3-H-12M-S316
Краны шаровые	**LPBV-14MT-14MT-S6**					BV-H-14M-S316
Краны шаровые	**LPBV-16T-16T-S6**					BV-H-16T-S316
Краны шаровые	**LPBV-1T-1T-S6-3K**					B1V-H-1T-S316
Краны шаровые	**LPBV-1T3W-S6-3K**					B1V3-H-1T-S316

Примечание: все размеры приводятся для информации и могут быть изменены.

	Havi Engineering, Индия	Parker	Swagelok	Panam	DK-Lok	HY-Lok
Краны шаровые	**LPBV-2F-2F-B**	2F-B2LJ-BP	B-42F2	PBV-2-B-2-FF	V82A-F2N-B	
Краны шаровые	**LPBV-2F-2F-B**	2F-MB2LPFA-BP				
Краны шаровые	**LPBV-2T-2T-S6**	2A-B2LJ-SSP	SS-41S2	PBV-2-S-02-OD-PTFE		BV-H-2T-S316
Краны шаровые	**LPBV-2T-2T-S6-3K**	2A-MB2LPFA-SSP	SS-41S2	PBV-SP-2-S-2-OD	V82A-D-2T-S	B1V-H-2T-S316
Краны шаровые	**LPBV-2T3W-S6-3K**					B1V3-H-2T-S316
Краны шаровые	**LPBV-3MT-3MT-S6**					BV-H-3M -S316
Краны шаровые	**LPBV-3MT-3MT-S6-3K**					B1V-H-3M-S316
Краны шаровые	**LPBV-3MT3W-S6**	M3A-B2XJ-SSP		PBV-3-S-M03-OD		
Краны шаровые	**LPBV-3MT3W-S6-3K**	M3A-MB2XPFA-SSP	SS-41GXS3MM	PBV-SP-3-S-M03-OD		B1V3-H-3M-S316
Краны шаровые	**LPBV-4F-4F-S6-3K**	4F-MB6LPFA-SSP	SS-43F4	PBV-SP-2-S-04-FF	VG82B-F-4N-S	P1V-F-4N-S316
Краны шаровые	**LPBV-4T-4T-B**	4F-PR4-VT-B	B-4P4T4	PRPV-B-04-FF	P1V-F-4N-BRAS	
Краны шаровые	**LPBV-4T-4T-S6**	4A-B6LJ-SSP	SS-43S4	PBV-2-S-04-OD-PTFE		BV-H-4T-S316
Краны шаровые	**LPBV-4T-4T-S6-3K**	4A-PR4-VT-SS	SS-4P4T	PRPV-SS-04-OD		B1V-H-4T-S316
Краны шаровые	**LPBV-4T3W-S6-3K**					B1V3-H-4T-S316
Краны шаровые	**LPBV-6MT-6MT-S6**	M6A-B6LJ-SSP		PBV-2-S-M06-OD-E6		BV-H-6M -S316
Краны шаровые	**LPBV-6MT-6MT-S6-3K**	M6A-MB4LPFA-SSP	SS-42GS6MM	PBV-SP-2-S-M06-OD-PTFE	V82A-D-6M-S	B1VH-6M-S316
Краны шаровые	**LPBV-6MT-6MT-S6-3K**	M6A-MB6LPFA-SSP	SS-43S6MM			
Краны шаровые	**LPBV-6MT3W-S6-3K**	M6A-MB4XPFA-SSP	SS-42GXS6MM	PBV-SP-3-S-M06-OD-PTFE	V823A-D6M-SA	B1V3-H-6M-S316
Краны шаровые	**LPBV-6MT3W-S6-3K**	M6A-MB6XPFA-SSP	SS-43GXS6MM		VG823B-D6M-S	B1V3H-6M-S316
Краны шаровые	**LPBV-6MT4W-S6-3K**					B1V4H-6M-S316
Краны шаровые	**LPBV-8F-8F-S6**	8F-B8LJ-SSP	SS-45F8	PBV-2-S-8-FF	VH86C-F-8N-PE-S	HB2-F-8N
Краны шаровые	**LPBV-8F-8F-S6-3K**	8F-MB8LPFA-SSP	SS-45F8	PBV-SP-2-S-08-FF	V23B-F-8N-S V82D-F-8N-S	P2V-F-8N-S316
Краны шаровые	**LPBV-8ITF-8ITF-S6-3K**	8KF-MB8LPFA-SSP			V82D-F-8R-S	
Краны шаровые	**LPBV-8MT-8MT-S6**	M8A-B6LJ-SSP		PBV-2-S-M08-OD		BV-H-8M -S316
Краны шаровые	**LPBV-8MT-8MT-S6-3K**					B2V-H-8M-S316
Краны шаровые	**LPBV-8MT3W-S6-3K**					B2V3-H-8M-S316
Краны шаровые	**LPBV-8T-8T-S6**					BV-H-8T-S316
Краны шаровые	**LPBV-8T-8T-S6-3K**					B4V-H-8T-S316
Краны шаровые	**LPBV-8T3W-S6**					B4V3-H-8T-S316
Краны шаровые	**MBV-10MT-10MT-S6**				VH86B-D-10M-PK-S	
Краны шаровые	**MBV-12MT-12MT-S6**				V23B-D-12M-S	
Краны шаровые	**MBV-12MT-12MT-S6-PCTFE**	M12A-B8LJ2-SSP	SS-45GS12MM	PBV-2-S-M12-OD-PCTFE		
Краны шаровые	**MBV-12MT3W-S6**				VH86C-3B-D-12M-PK-C	
Краны шаровые	**MBV-14MT-14MT-S6**				VH86C-D-14M-PK-S	
Краны шаровые	**MBV-4T-4T-S6**	4A-B6LJ2-SSP	SS-43S4	PBV-2-S-4-OD-PCTFE-E6	V82B D4T	B2VH-4T HB1H-4T-S316
Краны шаровые	**MBV-8F-8F-S6**	8F-B8LJ2-SSP	SS-45F8	PBV-2-S-8-FF-PCTFE	VH86-D-8N-SA	B4VF-8N
Краны шаровые	**MBV-8M-12MT-S6**				VH86C-MD-8N12M-PK-S	
Краны шаровые	**MBV-8M-8M-S6-P**				VH86C-M-8N-PK-S	
Краны шаровые	**MBV-8M-8T-S6-P**				VH86C-MD-8N8T-PK-S	
Краны шаровые	**MBV-8MT-8MT-S6**				VH86BB-D-8M-PL-S	
Краны шаровые	**MBV-8MT-8MT-S6**				VH86B-D-8M-PK-S	
Краны шаровые	**MBV-12MT-12MT-S6**	M12A-B8LPKR-SSP		PBV-2-S-M12-OD-PK	VH86C-D-12M-PK-S	

Примечание: все размеры приводятся для информации и могут быть изменены.

	Havi Engineering, Индия	Parker	Swagelok	Panam	DK-Lok	HY-Lok
Кронштейны монтажные	**MB0101-S6**	BKT3CSB2	SS-MB-VCBK	PMB-04	Z56MBK-S	
Кронштейны монтажные	**MB0101-S6**	BKT5CSB6	SS-MB-VCBK	PMB-02	Z56MBK-S	
Кронштейны монтажные	**MB0102-S6**	BKT1-CSA1		PMB-01	Z56MBK-S	
Кронштейны монтажные	**MB0102-S6**	BKT1CSB1		PMB-01		
Кронштейны монтажные	**MB0102-S6**	BKT1SSB1		PMB-01		
Манометрические клапаны	**GRVB-8M-8F-S6**	HGVS8	SS-6PNBGM8-F8	PGRV-H-S-88-MF	V46GR-8N-S	GRV-F-8N
Манометрические клапаны	**GVB-4M-M20F-4F-S6**	HNVS4MM20X1.5FV				
Манометрические клапаны	**GVB-8F-8F-S6**	HGVS8FF				
Манометрические клапаны	**GVB-8F-M20FSN-S6**	HGVWGS8FM20X1.5F4F				
Манометрические клапаны	**GVB-8IPF-M20FSN-4F-S6**	HNVWS8RFM20X1.5FV				
Манометрические клапаны	**GVB-8IPM-8IPF-4F-S6**					VNG1-MRF-8G
Манометрические клапаны	**GVB-8IPM-M20FSN-S6**	HGVWGS8RDMM20X1.5F4F				
Манометрические клапаны	**GVB-M20M-M20F-4F-S6**	HNVSM20X1.5MFV HNVVSM20X1.5MF				
Манометрические клапаны	**GVB-M20M-M20FSN-4F-S6**	HGVWSM20X1.5MF4F				
Манометрические клапаны	**GVB-M20M-M20M-4F-S6**	HGVSM20X1.5MF4F				
Манометрические клапаны	**GVBH-M20M-M20F-4F-S6**	HNVSM20X1.5MFVHP HNVVSM20X1.5MFHP				
Обратные клапаны	**CVA-2T-1P-S6**	2A-C2L-1-SS			VH36A-D-2T-1-S	
Обратные клапаны	**CVA-4M-0.3P-S6**	4M-C4L-1/3-SS	SS-4CP2-1/3			
Обратные клапаны	**CVA-4M-1P-S6**	4M-C4L-1-SS				CVA-M-4N-A-S316
Обратные клапаны	**CVA-4T-0.3P-S6**	4A-C4L-1/3-SS	SS-4C-1/3		V33A-D-4T-1/3-S	
Обратные клапаны	**CVA-6MT-0.3P-S6**	M6A-C4L-1/3-SS			V33AD-6M-1/3-SA	
Обратные клапаны	**CVA-6T-1P-S6**	6A-C4L-1-SS	SS-6C-1			
Переходники	**12IPHC-S6**	12-12 FHCR-SS				
Переходники	**12IPRSWU8IP-S6**			PSU-12G-8G-SWL-SS		
Переходники	**12IPSWRT12IP-S6**			PRT-12G-SWL-SS		
Переходники	**12ITPC-S6**	12K CP-SS			GC-12R-S	
Переходники	**12NHC-S6**	12-12 FHC-SS	SS-12-HCG	PHC-12N-SS		H-SSA-12N-S316
Переходники	**12NHN-S6**	12-12 MHN-SS	SS-12-HN	PHN-12N-SS		H-SNA-12N-S316
Переходники	**12NHRN12IT-S6**	12-12K MHN-SS	SS-12-HN-12RT	PHN-12N-12R-SS		
Переходники	**12NHRN8N-S6**	12-8 MHN-SS	SS-12-HRN-8	PHRN-12N-8N-SS	GNR-12-8N-S	H-SNR 12-8N-S316
Переходники	**12NMP-S6**	12 PH-SS	SS-12-P	PHP-12N-SS		H-SPB-12N-S316
Переходники	**12NPC-S6**	12 CP-SS	SS-12-CP	PPC-12N-SS		
Переходники	**12NRAM20-S6**				GABMF-20M15-12N-S	
Переходники	**16IPHC-S6**	16-16 FHCR-SS				
Переходники	**16IPMSHN-S6**			PHN-16G-SS		
Переходники	**16IPRA8IPMS-S6**			PRA-16G-8G-SS		
Переходники	**16IPSWRT16IP-S6**			PRT-16G-SWL-SS		

Примечание: все размеры приводятся для информации и могут быть изменены.

	Havi Engineering, Индия	Parker	Swagelok	Panam	DK-Lok	HY-Lok
Переходники	**16IPSWT-S6**			PUT-16G-SWL-SS		
Переходники	**16ITHSMP-CS**	16K PHH-S				
Переходники	**16NHC-S6**	16-16 FHC-SS	SS-16-HCG	PHC-16N-SS		H-SSA-16N-S316
Переходники	**24IPRA12IP-S6**	24-12 RAR-SS	SS-24RP-RA-12RS	PRA-24G-12G-SS	GABMF12-24G-S	H-MFAC-12-24G-S316
Переходники	**24IPRA16IP-S6**	24-16 RAR-SS	SS-24RP-RA-16RS	PRA-24G-16G-SS	GABMF16-24G-S	H-MFAC-16-24G-S316
Переходники	**24NRA12N-S6**	24-12 RA-SS	SS-24-RA-12	PRA-24N-12N-SS	GABMF12-24N-S	H-MFAC-12-24N-S316
Переходники	**24NRA16N-S6**	24-16 RA-SS	SS-24-RA-16	PRA-24N-16N-SS	GABMF16-24N-S	H-MFAC-16-24N-S316
Переходники	**24NRB16N-S6**	24-16 RB-SS	SS-24-RB-16	PRB-24N-16N-SS		H-SHB 24-16N-S316
Переходники	**2N10KHC-S6**	2-2 FHC-SSHP				
Переходники	**2NHC-S6**	2-2 FHC-SS	SS-2-HCG	PHC-2N-SS		H-SSA-2N-S316
Переходники	**2NHSMP-S6**	2 PHH-SS	SS-2-HP	PHHP-2N-SS		H-SPA-2N
Переходники	**2NMP-S6**	2 PH-SS	SS-2-P	PHP-2N-SS		H-SPB-2N-S316
Переходники	**2NRB8N-S6**	8-2 RB-SS	SS-8-RB-2	PRB-8N-2N-SS		H-SHB 8-2N-S316
Переходники	**4ITMP-S6**	4K PH-SS		PHP-4R-SS	GP-4R-SA	H-SPB-4R-S316
Переходники	**4ITMP-S6-N**	4K PH-SS-NC		PHP-4R-SS-SG		
Переходники	**4ITRA4N-S6**	4K-4 RA-SS	SS-4-AT-4	PA-4R-4N-SS		
Переходники	**4N10KHC-S6**	4-4 FHC-SSHP				
Переходники	**4N10KHN-S6**	4-4 MHN-SSHP				
Переходники	**4N10KHRC2N-S6**	4-2 FHC-SSHP				
Переходники	**4N10KHRN2N-S6**	4-2 MHN-SSHP				
Переходники	**4N10KRB6N-S6**	6-4 RB-SSHP				
Переходники	**4N10KTM-S6**	8-8-8 MT-SSHP				
Переходники	**4NA4N-10K-S6**	4-4 RA-SSHP				
Переходники	**4NBT-S6**	4-4-4 MBT-SS	SS-4-BT	PST-4N-SS		H-SBT-4N-S316
Переходники	**4NBT-S6**	1/4MMS-SS				
Переходники	**4NHC-CS**	4-4 FHC-S				
Переходники	**4NHC-S6**	4-4 FHC-SS	SS-4-HCG	PHC-4N-SS		H-SSA-4N-S316
Переходники	**4NHLNL100.6M-S6**	4-4 MHLN-SS 4.0	SS-4-HLN-4.00	PHLN-4N-SS-L4,0		H-SNL-4NL102-S316
Переходники	**4NHRC2N-S6**	4-2 FHC-SS	SS-4-HRCG-2	PRHC-4N-2N-SS		H-SSR 4-2N-S316
Переходники	**4NHRN2N-CS**	4-2 MHN-S				
Переходники	**4NHRN2N-S6**	4-2 MHN-SS	SS-4-HRN-2	PHRN-4N-2N-SS		H-SNR 4-2N-S316
Переходники	**4NHRN4IP-S6**	4-4R MHN-SS	SS-4-HN-4RS	PHN-4N-4G-SS	GNH-4NG-S	H-SNA-4NG-S316
Переходники	**4NHRN4IPS-S6-O2**	4-4R MHN-SS-OXY	SS-4-HN-4RSCP	PHN-4N-4G-SS-OXY		H-SNA-4NG-S316-OS
Переходники	**4NHRNM12-S6**	4-M12X1.25 MHN-SS		PHRN-12M-4N-SS	GNR8N-12M125-S	
Переходники	**4NHSMP-S6**	4 PHH-SS	SS-4-HP	PHHP-4N-SS	GPB-4N-S	
Переходники	**4NHSMP-S6**	1/4 HHP-SS				
Переходники	**4NMP-S6**	4 PH-SS	SS-4-P	PHP-4N-SS	GP-4N-S	H-SPB-4N-S316
Переходники	**4NPC-S6**	4 CP-SS	SS-4-CP	PPC-4N-SS		H-SCA-4N-S316
Переходники	**4NRA2N-S6**	4-2 RA-SS	SS-4-RA-2	PRA-4N-2N-SS	GABMF2-4N-S	H-MFAC 2-4N-S316
Переходники	**4NRB6N-CS**	3/8 X 1/4 PTR-S				
Переходники	**4NRBM20-S6**				GABMF4N-20M15-S	
Переходники	**4NSE4N-S6**	4-4 SE-SS	SS-4-SE	PSE-4N-SS	GLS-4N-S	H-SLC-4N-S316
Переходники	**6N10KHRN4N-S6**	6-4 MHN-SSHP			GNR6-4N-10K-S	

	Havi Engineering, Индия	Parker	Swagelok	Panam	DK-Lok	HY-Lok
Переходники	**6N10KRA2N-S6**	6-2 RA-SSHP				
Переходники	**6N10KRA4N-S6**	6-4 RA-SSHP				
Переходники	**6N10KRB8N-S6**	8-6 RB-SSHP				
Переходники	**6NA6N-10K-S6**	6-6 RA-SSHP				
Переходники	**6NHN-10K-S6**	6-6 MHN-SSHP				
Переходники	**6NHRC4N10K-S6**	6-4 FHC-SSHP				
Переходники	**6NMP-S6**					H-SPBFM-6N-S316
Переходники	**6NPC-S6**	6 CP-SS	SS-6-CP	PPC-6N-SS		H-SCA-6N-S316
Переходники	**6NRA2N-S6**	6-2 RA-SS	SS-6-RA-2	PRA-6N-2N-SS		H-MFAC 2-6N-S316
Переходники	**8IPHC-S6**	8-8 FHCR-SS				
Переходники	**8IPHRN4N-S6**	8R-4 MHN-SS		PHRN-8G-4N-SS	GNR8-4N-S	
Переходники	**8IPHRNM20-S6**	8R-M20X1.5 MHN-SS		PHN-8G-20M-SS	GNR8G-20M15-S	
Переходники	**8IPMSHN-S6**			PHN-8G-SS		
Переходники	**8IPRA8N-S6**	8R-8 RA-SS		PA-8G-8N-SS	GNH-8NG-S	
Переходники	**8IPRAM27-S6**	8R-M27X1.5 RA-SS		PRB-27M-8G-SS		
Переходники	**8IPRB12N-S6**	12-8 RB-SS	SS-12-RB-8	PRB-12N-8N-SS	GHB12N-8GG-S	H-SHB 12-8N-S316
Переходники	**8IPSWME8IP-S6**			PME-8G-SWL-SS		
Переходники	**8IPSWT-S6**			PUT-8G-SWL-SS		
Переходники	**8IPSWU-S6**			PSU-8G-SWL-SS		
Переходники	**8ITRA4IT-S6-N**	8-4 KRA-SS-NC		PRA-8R-4R-SS-SG		
Переходники	**8ITTF-S6**	8-8-8 FTK-SS	SS-8-T-RT			
Переходники	**8N10KHC-S6**	8-8 FHC-SSHP			GCG-8N-10K-S	
Переходники	**8N10KHRC2N-S6**	8-2 FHC-SSHP				
Переходники	**8N10KHRC4N-S6**	8-4 FHC-SSHP				
Переходники	**8N10KRA2N-S6**	8-2 RA-SSHP				
Переходники	**8N10KRA6N-S6**	8-6 RA-SSHP				
Переходники	**8NFE-S6**	8-8 FE-SS	SS-8-E	PFE-8N-SS		
Переходники	**8NFE8-10K-S6**	8-8 FE-SSHP				
Переходники	**8NHC-S6**	8-8 FHC-SS	SS-8-HCG	PHC-8N-SS	GCG-8N-S	H-SSA-8N-S316
Переходники	**8NHN-S6**	8-8 MHN-SS	SS-8-HN	PHN-8N-SS	GNH-8N-S	H-SNA-8N-S316
Переходники	**8NHRC2N-S6**	8-2 FHC-SS	SS-8 HRCG-2	PRHC-8N-2N-SS		H-SSR 8-2N-S316
Переходники	**8NHRC4N-S6**	8-4 FHC-SS	SS-8-HRCG-4	PRHC-8N-4N-SS	GCGR8-4N-S	H-SSR-8-4N-S316
Переходники	**8NHRCM20-S6**	8-M20X1.5 FHC-SS		PHC-8N-20M-SS	GCGR8N-20M15G-S	H-SSR-8N-M20-S316
Переходники	**8NHRN4N-S6**	8-4 MHN-SS	SS-8-HRN-4	PHRN-8N-4N-SS	GNR8-4N-S	H-SNR-8-4N-S316
Переходники	**8NHRN6N-S6**	8-6 MHN-SS	SS-8-HRN-6	PHRN-8N-6N-SS		H-SNR 8-6N-S316
Переходники	**8NHRN6R-S6**	8R-6R MHN-SS			GNR8-6G-S	
Переходники	**8NHRN8IPS-S6**	8-8R MHN-SS	SS-8-HN-8RS	PHN-8N-8G-SS	GNH-8NG-S	H-SNA-8NG-S316
Переходники	**8NHRN8IT-S6**	8-8K MHN-SS	SS-8-HN-8RT	PHN-8N-8R-SS	GNH-8NR-S	H-SNA-8NR-S316
Переходники	**8NHRNM14-S6**	8-M14X1.5 MHN-SS				
Переходники	**8NHRNM18-S6**	8-M18X1.5 MHN-SS		PHRN-8N-18M-SS		
Переходники	**8NHRNM20-S6**	8-M20X1.5 MHN-SS		PHN-8N-20M-SS	GNH-8N-M20-S	H-SNA-8N-M20-S316
Переходники	**8NHSMP-S6**	8 PHH-SS				H-SPA-8N-S316

Примечание: все размеры приводятся для информации и могут быть изменены.

	Havi Engineering, Индия	Parker	Swagelok	Panam	DK-Lok	HY-Lok
Переходники	**8NHSMP-S6**	1/2 HHP-SS				
Переходники	**8NMP-S6**	8 PH-SS	SS-8-P	PHP-8N-SS	GP-8N-S	H-SPB-8N-S316
Переходники	**8NMPV-S6**	8 MDF-SS	SS-MD-8	PVP-8N-SS		
Переходники	**8NPC-S6**	8 CP-SS	SS-8-CP	PCP-8N-SS		H-SCA-8N-S316
Переходники	**8NRA2N-S6**	8-2 RA-SS	SS-8-RA-2	PRA-8N-2N-SS		H-MFAC 2-8N-S316
Переходники	**8NRA4N-10K-S6**	8-4 RA-SSHP				
Переходники	**8NRA4N-S6**	8-4 RA-SS	SS-8-RA-4	PRA-8N-4N-SS	GABMF4-8N-S	H-MFAC-4-8N-S316
Переходники	**8NRA8IPS-S6**	8-8R RA-SS	SS-8-A-8RS	PA-8N-8G-SS	GNH-8NG-S	H-MFAB-8GN-S316
Переходники	**8NRA8IT-S6**	8-8K RA-SS	SS-8-A-8RT	PA-8N-8R-SS	GACMF-8RN-S	H-MFAA-8RN-S316
Переходники	**8NRAM20-S6**	8-M20X1.5 RA-SS		PRA-8N-20M-SS	GABMFM20-8N-S	H-MFAC-M20-8N-S316
Переходники	**8NRB24IP-S6**	24R-8 RB-SS				H-SHB-24G-8N-S316
Переходники	**8NRB4N-S6**	8-4 RB-SS	SS-8-RB-4	PRB-8N-4N-SS	GHB8-4N-S	H-SHB-8-4N-S316
Переходники	**8NSE8N-S6**	8-8 SE-SS	SS-8-SE	PSE-8N-SS	GLS-8N-S	H-SLC-8N-S316
Переходники	**8NTF-10K-S6**	8-8-8 FT-SSHP				
Переходники	**8NTF-S6**	8-8-8 FT-SS	SS-8-T	PFT-8N-SS	GT-8N-S	H-SLA-8N-S316
Переходники	**M12MP-S6**	M12x1.25PH-SS		PHP-M12X1.25-SS		
Переходники	**M14HRN4N-S6**	4-M14X1.5 MHN-SS		PHRN-14M-4N-SS	GNR4N-14M15-S	
Переходники	**M14RA8N-S6**	M14X1.5-8 RA-SS		PRA-14M-8N-SS		
Переходники	**M20BT-S6**				GTB-20M15-S	
Переходники	**M20HN-S6**	M20X1.5-M20X1.5 MHN-SS		PHN-20M-SS	GNH-20M15-S	
Переходники	**M20HRC4N-S6**	4-M20X1.5 FHC-SS		PRHC-20M-4N-SS	GCGR20M15G-4N-S	
Переходники	**M20HRN4IP-S6**	4R-M20X1.5 MHN-SS		PHRN-20M-4G-SS	GNR20M15-4G-S	
Переходники	**M20HRN4N-S6**	4-M20X1.5 MHN-SS		PHRN-20M-4N-SS	GNR20M15-4N-S	
Переходники	**M20RA4N-S6**	M20X1.5-4 RA-SS		PRA-20M-4N-SS	GAGMF20M15-4N-S	
Переходники	**M20RA8IP-S6**	M20x1.5-8R RA-SS		PA-20M-8G-SS		
Переходники	**M20RA8N-S6**	M20x1.5-8 RA-SS		PRA-20M-8N-SS	GABMF8-M20-S	H-MFAC-8N-M20-S316
Переходники	**M20RB2N-S6-HP**				GABMF-20M15-2N-10K-LA	
Переходники	**M20SWRA8N-S6**			PSC-8N-20M-SWL-SS		
Переходники	**M22HRN8N-S6**	8-M22X1.5 MHN-SS		PHRN-22M-8N-SS	GNH-8N20M15-S	
Прокладки и шайбы	**SR-17.8M-9.1M-2.5M-CU**			PRG-CU-08		
Прокладки и шайбы	**SR-17.8M-9.1M-2.5M-S6**				DGG-8-S	
Прокладки и шайбы	**SR-18M-25M-3M-TF**	HKITPTFESEALS		PSWM-T-B-KIT		
Прокладки и шайбы	**SR-22.1M-14M-2.3M-CU**	M28330-CU	CU-4-RP-2	PRP-CU-04		KP-A-03-CU
Прокладки и шайбы	**SR-6M-17.9M-2M-CU**	M25182-CU	CU-8-RG-2		DGG-8-CU	KP-G-03-CU
Сбросные клапаны	**BVS-4M-S6**	4M-BV4-SS	SS-BVM4	PBL-04-SS		
Сосуды конденсационные	**CNPA-40-S80-8F3K-2W -150L-S6**	CONDHP1.0L20000316		P-CONPOT-1L-2-80-2A-8-NF-SS		

	Havi Engineering, Индия	Parker	Swagelok	Panam	DK-Lok	HY-Lok
Технологические манифольды	**INSBB-10B-8F-4ND-BN-S6**	HPM6LS2		PSBB-BN-10-SS-8NF-8NF-4N		
Технологические манифольды	**SQDBB-FNF-10B-16RT600 -8ND-8N-BNB-PL170M-S6L**	SPBY200B16T600-170				
Труба бесшовная	**TB-10M-1WT-S6**	R10X171	SS-T10M-S-1.0M-6ME	SSST10x1	THT-3R60-10-1	TL-10x1mm-S316/316L (Korea)
Труба бесшовная	**TB-10M-2WT-S6**	R10X271		SSST10x2		TL-10x2 мм-316L
Труба бесшовная	**TB-12-0.049WT-S6**	R3/4X0.049TP316/L	SS-T12-S-049-6ME			
Труба бесшовная	**TB-12-0.065WT-S6L**	R3/4X0.065TP316/L	SS-T12-S-065-6ME	SSST3/4x0,065"		
Труба бесшовная	**TB-12M-1.5WT-S6**	R12X1.571	SS-T12M-S-1.5M-6ME	SSST12x1,5	THT-3R60-12-1.5 TNTA-12-1.5-S	TL-12x1.5mm-S316/316L (Korea)
Труба бесшовная	**TB-12M-1WT-S6**	R12X171	SS-T12M-S-1.0M-6ME	SSST12x1	THT-3R60-12-1	TL-12x1mm-S316/316L (Korea)
Труба бесшовная	**TB-14M-2WT-S6**	R14X271	SS-T14M-S-2.0M-6ME	SSST14x2	THT-3R60-14-2	TL-14x2mm-S316/316L (Korea)
Труба бесшовная	**TB-16-0.065WT-S6L**	R1X0.065TP316/L	SS-T16-S-065-6ME			
Труба бесшовная	**TB-16-0.083WT-6000ML-S6**		SS-T16-S-083-6ME			
Труба бесшовная	**TB-16-0.083WT-S6**	R1X0.083TP316/L	SS-T16-S-083-20	SSST1"x0,083"		
Труба бесшовная	**TB-2-0.028WT-S6**	R1/8X0.028TP316/L	SS-T2-S-028-6ME	SSST1/8"x0,028"		
Труба бесшовная	**TB-4-0.035WT-S6**	R1/4X0.035TP316/L	SS-T4-S-035-6ME			
Труба бесшовная	**TB-4-0.049WT-S6**	R1/4X0.049TP316/L	SS-T4-S-049-6ME	SSST1/4"x0,049"		
Труба бесшовная	**TB-6-0.035WT-S6**	R3/8X0.035TP316/L	SS-T6-S-035-20	SSST3/8"x0,035"		
Труба бесшовная	**TB-6M-1WT-S6**	R06X171	SS-T6M-S-1.0M-6ME	SSST6x1	THT-3R60-6-1 TNTA-6-1-S	
Труба бесшовная	**TB-8-0.049WT-S6**	R1/2X0.049TP316/L				
Труба бесшовная	**TB-8M-1WT-S6**	R08X171	SS-T8M-S-1.0M-6ME	SSST8x1	THT-3R60-8-1 TNTA-8-1-S	TL-8x1mm-S316/316L(Korea)
Труба бесшовная	**TB-8M-2WT-S6**	R08X271				TL-8x2 мм-316L
Фитинги обжимные	**10MBF-S6**	BFM10-316	SS-10M4-1	PBF-M10-SS	DFB-10M-S	CFB-10M
Фитинги обжимные	**10MBFFF-S6**				DFS-10M-SA	
Фитинги обжимные	**10MBFFFN-S6**				DFSN-10M	CNFS-10M
Фитинги обжимные	**10MBFFFN-S6**					CNFS-10M
Фитинги обжимные	**10MBTFC8N-A6**		INC-10M0-7-8BT	PFC-BT-M10-8N-INC	DCFT10M-8N-INA	
Фитинги обжимные	**10MBTMC6N-S6**	M10MTC3/8N-316	SS-10M0-1-6BT	PMCBT-M10-6N-SS		CMTC-10M-6N-S316
Фитинги обжимные	**10MBU-S6**	BCM10-316	SS-10M0-61	PBU-M10-SS		CBU-10M-S316
Фитинги обжимные	**10MBWC4NB-S6**	ZHLW2 10-1/4-SS	SS-10M0-1-4W	PMWC-M10-4PBW-SS		CWC10M-4P-S316
Фитинги обжимные	**10MBWC6NB-S6**	ZHLW2 10-3/8-SS	SS-10M0-1-6W	PMWC-M10-6PBW-SS		CWC10M-6P-S316
Фитинги обжимные	**10MBWC8NB-S6**	ZHLW2 10-1/2-SS	SS-10M0-1-8W	PMWC-M10-8PBW-SS		CWC10M-8P-S316
Фитинги обжимные	**10MFC2N-S6**					CFC-10M-2N
Фитинги обжимные	**10MFC4N-S6**	M10FSC1/4N-316	SS-10M0-7-4	PFC-M10-4N-SS	DCF10M-4N-SA	CFC-10M-4N-S316
Фитинги обжимные	**10MFC6N-S6**	M10FSC3/8N-316	SS-10M0-7-6	PFC-M10-6N-SS	DCF10M-6N-SA	CFC-10M-6N-S316
Фитинги обжимные	**10MFC8N-S6**	M10FSC1/2N-316	SS-10M0-7-8	PFC-M10-8N-SS	DCF 10M-8N-SA	CFC10M-8N-S316
Фитинги обжимные	**10MFCM20-S6**	M10FSCM20x1.5-316		PFC-M10-12MX1,5-SS	DCF 10M-20M15G-SA	CGC-10M-M20
Фитинги обжимные	**10MFE4N-S6**	M10FEL1/4N-316	SS-10M0-8-4	PFE-M10-4N-SS		CLF-10M-4N-S316
Фитинги обжимные	**10MFE8N-S6**	M10FEL1/2N-316	SS-10M0-8-8	PFE-M10-8N-SS		CLF-10M-8N-S316
Фитинги обжимные	**10MFF-S6**	FFM10-316	SS-10M3-1	PFF-M10-SS	DFF-10M-S	CFF-M10-S316
Фитинги обжимные	**10MMA8N-S6**	M10MA1/2N-316	SS-10-MTA-1-8	PMA-M10-8N-SS	DAM10M-8N-S	CAM10M-8N-S316

Примечание: все размеры приводятся для информации и могут быть изменены.

	Havi Engineering, Индия	Parker	Swagelok	Panam	DK-Lok	HY-Lok
Фитинги обжимные	**10MMBT4N-S6**	M10MBT1/4N-316	SS-10M0-3-4TTM	PMBT-M10-4N-SS	DTBM10M-4N-SA	CBTM-10M-4N-S316
Фитинги обжимные	**10MMBT6N-S6**	M10MBT3/8N-316	SS-10M0-3-6TTM	PMBT-M10-6N-SS		CBTM10M-6N-S316
Фитинги обжимные	**10MMC12IPS-S6**	M10MSC3/4R-316		PMC-M10-12G-SS		CMC-10M-12G
Фитинги обжимные	**10MMC12IT-S6**				DMC10M-12R	
Фитинги обжимные	**10MMC12N-S6**				DMC 10M-12N-SA	
Фитинги обжимные	**10MMC2IPS-S6**	M10MSC1/8R-316		PMC-M10-2G-SS		CMC-10M-2G
Фитинги обжимные	**10MMC2IT-S6**	M10MSC1/8K-316	SS-10M0-1-2RT	PMC-M10-2R-SS		CMC-10M-2R-S316
Фитинги обжимные	**10MMC2IT-S6-N**			PMC-M10-2R-SS-SG		
Фитинги обжимные	**10MMC2N-S6**	M10MSC1/8N-316	SS-10M0-1-2	PMC-M10-2N-SS	DMC 10M-2N-SA	CMC-10M-2N-S316
Фитинги обжимные	**10MMC4IPG-S6**	M10MSC1/4BR-316	SS-10M0-1-4RP	PMC-M10-4G-SS-BR	DMC10M-4GB-SA	COM-10M-4G-S316
Фитинги обжимные	**10MMC4IPS-S6**	M10MSC1/4R-316	SS-10M0-1-4RS	PMC-M10-4G-SS		CMC-10M-4G-S316
Фитинги обжимные	**10MMC4IT-S6**	M10MSC1/4K-316	SS-10M0-1-4RT	PMC-M10-4R-SS	DMC10M-4R-SA	CMC-10M-4R-S316
Фитинги обжимные	**10MMC4N-S6**	M10MSC1/4N-316	SS-10M0-1-4	PMC-M10-4N-SS	DMC10M-4N-SA	CMC-10M-4N-S316
Фитинги обжимные	**10MMC4N-S6-N**			PMC-M10-4N-SS-SG		
Фитинги обжимные	**10MMC4OSIP-S6**	M10MSC1/4R-ED-316	SS-10M0-1-4-OR	PMC-M10-4G-SS-OR		
Фитинги обжимные	**10MMC6IPG-S6**	M10MSC3/8BR-316	SS-10M0-1-6RP	PMC-M10-6G-SS-BR	DMC10M-6GB-SA	COM-10M-6G-S316
Фитинги обжимные	**10MMC6IT-S6**	M10MSC3/8K-316	SS-10M0-1-6RT	PMC-M10-6R-SS		CMC-10M-6R-S316
Фитинги обжимные	**10MMC6N-S6**	M10MSC3/8N-316	SS-10M0-1-6	PMC-M10-6N-SS	DMC10M-6N-SA	CMC-10M-6N-S316
Фитинги обжимные	**10MMC8IPG-S6**	M10MSC1/2BR-316	SS-10M0-1-8RP	PMC-M10-8G-SS-BR	DMC10M-8GB-SA	COM-10M-8G-S316
Фитинги обжимные	**10MMC8IPS-S6**	M10MSC1/2R-316	SS-10M0-1-8RS	PMC-M10-8G-SS		CMC-10M-8G-S316
Фитинги обжимные	**10MMC8IT-S6**	M10MSC1/2K-316	SS-10M0-1-8RT	PMC-M10-8R-SS		CMC-10M-8R-S316
Фитинги обжимные	**10MMC8N-S6**	M10MSC1/2N-316	SS-10M0-1-8	PMC-M10-8N-SS	DMC10M-8N-SA	CMC-10M-8N-S316
Фитинги обжимные	**10MMC8N-S6-N**			PMC-M10-8N-SS-SG		
Фитинги обжимные	**10MMCM10-S6**				DMC 10M-10M10-SA	
Фитинги обжимные	**10MMCM12-S6**	M10MSCM12x1.5-316		PMC-M10-12MX1,5-SS		
Фитинги обжимные	**10MMCM14-S6**				DMC 10M-14M15-SA	
Фитинги обжимные	**10MMCM20-S6**	M10MSCM20x1.5-316	SS-10M0-1-M20X1.5RS	PMC-M10-20MX1,5-SS	DMC10M-20M15-SA	CMC-10M-M20-S316
Фитинги обжимные	**10MME4N-S6**	M10MSEL1/4N-316	SS-10M0-2-4	PME-M10-4N-SS	DLM10M-4N-SA	CLMA-10M-4N-S316
Фитинги обжимные	**10MME6N-S6**	M10MSEL3/8N-316	SS-10M0-2-6	PME-M10-6N-SS	DLM10M-6N-SA	CLMA-10M-6N-S316
Фитинги обжимные	**10MME8IT-S6**	M10MSEL1/2K-316	SS-10M0-2-8RT	PME-M10-8R-SS	DLM10M-8R-SA	CLMA-10M-8R-S316
Фитинги обжимные	**10MME8N-S6**	M10MSEL1/2N-316	SS-10M0-2-8	PME-M10-8N-SS	DLM10M-8N-SA	CLMA-10M-8N-S316
Фитинги обжимные	**10MN-S6**	NUM10-316	SS-10M2-1	PN-M10-SS	DN-10M-S	CN-10M-S316
Фитинги обжимные	**10MPT-S6**					CPA-10M
Фитинги обжимные	**10MR12M-S6**	M12TURM10-316	SS-10M0-R-12M	PR-M10-M12-SS	DR10M-12M-SA	CR-10M-12M-S316
Фитинги обжимные	**10MR6M-S6**					CR-10M-6M
Фитинги обжимные	**10MRU2-S6**					CUR-10M-2
Фитинги обжимные	**10MRU4-S6**					CUR-10M-4
Фитинги обжимные	**10MRU6M-S6**	M10RUM6-316	SS-10M0-6-6M	PRU-M10-M06-SS	DUR10M-6M-SA	CUR-10M-6M-S316
Фитинги обжимные	**10MRU8M-S6**	M10RUM8-316	SS-10M0-6-8M	PRU-M10-M08-SS	DUR10M-8M-SA	CUR-10M-8M-S316
Фитинги обжимные	**10MRUBT12M-S6**	JLZ 10-10-12-SS		PRUT-M10-M10-M12-SS	DTR-10M-10M-12M-SA	
Фитинги обжимные	**10MRUE8M-S6**				DLR10M-8M-SA	
Фитинги обжимные	**10MRUT6M-S6**					CTR 10M-10M-6M
Фитинги обжимные	**10MTC-S6**	BLENM10-316	SS-10M0-C	PTC-M10-SS	DC-10M-SA	CCA-10M-S316

Примечание: все размеры приводятся для информации и могут быть изменены.

	Havi Engineering, Индия	Parker	Swagelok	Panam	DK-Lok	HY-Lok
Фитинги обжимные	**10MTP-S6**	BLPM10-316	SS-10M0-P	PTP-M10-SS	DP-10M-SA	CPA-10M-S316
Фитинги обжимные	**10MU-S6**	SCM10-316	SS-10M0-6	PU-M10-SS	DU-10M-SA	CUA-10M-S316
Фитинги обжимные	**10MUC-S6**	ECRM10-316	SS-10M0-4	PUC-M10-SS	DX-10M-SA	CXA-10M-S316
Фитинги обжимные	**10MUE-S6**	EEM10-316	SS-10M0-9	PUE-M10-SS	DL-10M-SA	CLA-10M-S316
Фитинги обжимные	**10MUT-S6**	ETM10-316	SS-10M0-3	PUT-M10-SS	DT-10M-SA	ACTA-10M-S316
Фитинги обжимные	**12BF-S6**	12BF12-316	SS-1214-1	PBF-12-SS		CFB-12-S316
Фитинги обжимные	**12FF-S6**	12FF12-316	SS-1213-1	PFF-12-SS		CFF-12-S316
Фитинги обжимные	**12MBF-S6**	BFM12-316	SS-12M4-1	PBF-M12-SS	DFB-12M-S	CFB-12M
Фитинги обжимные	**12MBFFF-S6**	M12 ALOK-316-SET	SS-12M0-SET	PF-M12-SS-SET-10	DFS-12M-SA	CFS-M12-S316
Фитинги обжимные	**12MBFFFN-S6**				DFSN-12M	CNFS-12M
Фитинги обжимные	**12MBFFFN-S6**		SS-12M0-NFSET			
Фитинги обжимные	**12MBMC8N-S6**	M12MBC1/2N-316	SS-12M0-11-8	PBMC-M12-8N-SS		CBMC-12M-8N-S316
Фитинги обжимные	**12MBTFC8N-A6**		INC-12M0-7-8BT	PFC-BT-M12-8N-INC	DCFT12M-8N-INA	
Фитинги обжимные	**12MBTMC8N-S6**	M12MTC1/2N-316	SS-12M0-1-8BT	PMCBT-M12-8N-SS		
Фитинги обжимные	**12MBU-S6**	BCM12-316	SS-12M0-61	PBU-M12-SS	DUB-12M-SA	CBU-12M-S316
Фитинги обжимные	**12MBWC16NB-S6**	ZHLW2 12-1-SS		PMWC-M12-16PBW-SS		
Фитинги обжимные	**12MBWC6NB-S6**	ZHLW2 12-3/8-SS	SS-12M0-1-6W	PMWC-M12-6PBW-SS		CWC12M-6P-S316
Фитинги обжимные	**12MBWC8NB-S6**	ZHLW2 12-1/2-SS	SS-12M0-1-8W	PMWC-M12-8PBW-SS	DCW12M-8P-SA	CWC12M-8P-S316
Фитинги обжимные	**12MC4N-S6**				DMC12-4N-SA	
Фитинги обжимные	**12MFA8IP-S6**	T2HG 12-1/2R-SS		PFA-M12-8R-SS		CFA-12M-8G
Фитинги обжимные	**12MFA8IPG-S6**	M8FA1/2R-316			DAF8M-8GG-S	
Фитинги обжимные	**12MFA8N-S6**	M12FA1/2N-316	SS-12-MTA-7-8	PFA-M12-8N-SS		CAF-12M-8N-S316
Фитинги обжимные	**12MFBT8N-S6**	M12FBT1/2N-316	SS-12M0-3TTF	PFBT-M12-8N-SS		CBTF-12M-8N-S316
Фитинги обжимные	**12MFC12N-S6**				DCF 12M-12N-SA	
Фитинги обжимные	**12MFC4N-S6**	M12FSC1/4N-316	SS-12M0-7-4	PFC-M12-4N-SS		CFC-12M-4N-S316
Фитинги обжимные	**12MFC6IT-S6**	M12FSC3/8K-316	SS-12M0-7-6RT	PFC-M12-6R-SS	DCF12M-6R-SA	CFC-12M-6R-S316
Фитинги обжимные	**12MFC6N-S6**				DCF 12M-6N-SA	
Фитинги обжимные	**12MFC8IP-S6**	M12GC1/2R-316	SS-12M0-7-8RG	PGC-M12-8G-SS		CGC-12M-8G-S316
Фитинги обжимные	**12MFC8IT-S6**	M12FSC1/2K-316	SS-12M0-7-8RT	PFC-M12-8R-SS	DCF12M-8R-SA	CFC-12M-8R-S316
Фитинги обжимные	**12MFC8N-S6**	M12FSC1/2N-316	SS-12M0-7-8	PFC-M12-8N-SS	DCF12M-8N-SA	CFC-12M-8N-S316
Фитинги обжимные	**12MFCM20-S6**	M12FSCM20x1.5-316	SS-12M0-7-M20X1.5RG	PFC-M12-20M-SS	DCF12M-20M15G-SA	CGC-12M-M20-S316
Фитинги обжимные	**12MFE4N-S6**	M12FEL1/4N-316	SS-12M0-8-4	PFE-M12-4N-SS		CLF-12M-4N-S316
Фитинги обжимные	**12MFF-S6**	FFM12-316	SS-12M3-1	PFF-M12-SS	DFF-12M-S	CFF-M12-S316
Фитинги обжимные	**12MFRT4N-S6**	M12FRT1/4N-316	SS-12M0-3-4TFT	PFRT-M12-4N-SS		CRTF-12M-4N-S316
Фитинги обжимные	**12MMA4IT-S6**	M12MA1/4K-316	SS-12-MTA-1-4RT	PMA-M12-4R-SS		CAM-12M-4R-S316
Фитинги обжимные	**12MMA4N-S6**	M12MA1/4N-316	SS-12-MTA-1-4	PMA-M12-4N-SS		CAM-12M-4N-S316
Фитинги обжимные	**12MMA8IPS-S6**	M12MA1/2R-316	SS-12-MTA-1-8RS	PMA-M12-8G-SS	DAM12M-8G-S	CAM-12M-8G-S316
Фитинги обжимные	**12MMA8N-S6**	M12MA1/2N-316	SS-12-MTA-1-8	PMA-M12-8N-SS	DAM12M-8N-S	CAM-12M-8N-S316
Фитинги обжимные	**12MMBT4N-S6**	M12MBT1/4N-316	SS-12M0-3-4TTM	PMBT-M12-4N-SS		CBTM-12M-4N-S316
Фитинги обжимные	**12MMBT6N-S6**	M12MBT3/8N-316	SS-12M0-3-6TTM	PMBT-M12-6N-SS		CBTM-12M-6N-S316
Фитинги обжимные	**12MMBT8N-S6**	M12MBT1/2N-316	SS-12M0-3-8TTM	PMBT-M12-8N-SS		CBTM-12M-8N-S316
Фитинги обжимные	**12MMC12N-S6**	M12MSC3/4N-316	SS-12M0-1-12	PMC-M12-12N-SS	DMC 12M-12N-SA	CMC-12M-12N-S316
Фитинги обжимные	**12MMC16N-S6**	M12MSC1N-316		PMC-M12-16N-SS		

Примечание: все размеры приводятся для информации и могут быть изменены.

	Havi Engineering, Индия	Parker	Swagelok	Panam	DK-Lok	HY-Lok
Фитинги обжимные	**12MMC2IPS-S6**	M12MSC1/8R-316		PMC-M12-2G-SS		
Фитинги обжимные	**12MMC2N-S6**	M12MSC1/8N-316	SS-12M0-1-2	PMC-M12-2N-SS		CMC-12M-2N-S316
Фитинги обжимные	**12MMC4IPG-S6**	M12MSC1/4BR-316	SS-12M0-1-4RP	PMC-M12-4G-SS-BR	DMC12M-4GB-SA	COM-12M-4G-S316
Фитинги обжимные	**12MMC4IPS-S6**	M12MSC1/4R-316	SS-12M0-1-4RS	PMC-M12-4G-SS		CMC-12M-4G-S316
Фитинги обжимные	**12MMC4IT-S6**	M12MSC1/4K-316	SS-12M0-1-4RT	PMC-M12-4R-SS	DMC12M-4R-SA	CMC-12M-4R-S316
Фитинги обжимные	**12MMC4N-S6**	M12MSC1/4N-316	SS-12M0-1-4	PMC-M12-4N-SS	DMC12M-4N-SA	CMC-12M-4N-S316
Фитинги обжимные	**12MMC6IPG-S6**	M12MSC3/8BR-316	SS-12M0-1-6RP	PMC-M12-6G-SS-BR	DMC12M-6GB-SA	COM-12M-6G-S316
Фитинги обжимные	**12MMC6IPS-S6**					CMC-12M-6G
Фитинги обжимные	**12MMC6IT-S6**	M12MSC3/8K-316	SS-12M0-1-6RT	PMC-M12-6R-SS		CMC-12M-6R-S316
Фитинги обжимные	**12MMC6N-S6**	M12MSC3/8N-316	SS-12M0-1-6	PMC-M12-6N-SS	DMC12M-6N-SA	CMC-12M-6N-S316
Фитинги обжимные	**12MMC8IPG-S6**	M12MSC1/2BR-316	SS-12M0-1-8RP	PMC-M12-8G-SS-BR	DMC12M-8GB-SA	COM-12M-8G-S316
Фитинги обжимные	**12MMC8IPS-S6**	M12MSC1/2R-316	SS-12M0-1-8RS	PMC-M12-8G-SS	DMC12M-8G-SA	CMC-12M-8G-S316
Фитинги обжимные	**12MMC8IT-S6**	M12MSC1/2K-316	SS-12M0-1-8RT	PMC-M12-8R-SS	DMC12M-8R-SA	CMC-12M-8R-S316
Фитинги обжимные	**12MMC8N-S6**	M12MSC1/2N-316	SS-12M0-1-8	PMC-M12-8N-SS	DMC12M-8N-SA	CMC-12M-8N-S316
Фитинги обжимные	**12MMCM12-S6**				DMC 12M-12M15-SA	
Фитинги обжимные	**12MMCM14-S6**				DMC 12M-14M15-SA	
Фитинги обжимные	**12MMCM20-S6**	M12MSCM20x1.5-316	SS-12M0-1-M20X1.5RS	PMC-M12-20MX1,5-SS	DMC12M-20M15-SA	CMC-12M-M20-S316
Фитинги обжимные	**12MME2N-S6**	M12MSEL1/8N-316	SS-12M0-2-2	PME-M12-2N-SS		CLMA-12M-2N-S316
Фитинги обжимные	**12MME4N-S6**	M12MSEL1/4N-316	SS-12M0-2-4	PME-M12-4N-SS	DLM12M-4N-SA	CLMA-12M-4N-S316
Фитинги обжимные	**12MME6N-S6**	M12MSEL3/8N-316	SS-12M0-2-6	PME-M12-6N-SS	DLM12M-6N-SA	CLMA-12M-6N-S316
Фитинги обжимные	**12MME8N-S6**	M12MSEL1/2N-316	SS-12M0-2-8	PME-M12-8N-SS	DLM12M-8N-SA	CLMA-12M-8N-S316
Фитинги обжимные	**12MMRT8N-S6**	M12MRT1/2N-316	SS-12M0-3-8TMT	PMRT-M12-8N-SS		CRTM-12M-8N-S316
Фитинги обжимные	**12MPC-S6**	PCM12-316	SS-12M1-PC	PPC-M12-SS	DCP-12M-S	CPC-12M-S316
Фитинги обжимные	**12MR10M-S6**					CR-12M-10M
Фитинги обжимные	**12MR14M-S6**	M14TURM12-316		PR-M12-M14-SS		CR-12M-14M-S316
Фитинги обжимные	**12MR25M-S6**					CR-12M-25M
Фитинги обжимные	**12MR6M-S6**					CR-12M-6M
Фитинги обжимные	**12MRU10M-S6**	M12RUM10-316	SS-12M0-6-10M	PRU-M12-M10-SS	DUR12M-10M-SA	CUR-12M-10M-S316
Фитинги обжимные	**12MRU6M-S6**					CUR-12M-6M
Фитинги обжимные	**12MRU8-S6**					CUR-12M-8
Фитинги обжимные	**12MRU8M-S6**	M12RUM8-316	SS-12M0-6-8M	PRU-M12-M08-SS	DUR-12M-8M-SA	CUR-12M-8M-S316
Фитинги обжимные	**12MRUBT10M-S6**				DTR-12M-12M-10M-SA	
Фитинги обжимные	**12MRUBT6M-S6**	JLZ 12-12-6-SS	SS-12M0-3-12M-6M	PRUT-M12-M12-M06-SS	DTR12M-12M-6M-SA	
Фитинги обжимные	**12MRUT10M-S6**					CTR 12M-12M-10M
Фитинги обжимные	**12MRUT6M-S6**					CTR 12M-12M-6M
Фитинги обжимные	**12MSFMC8N-S6**	FBZ 12-1/2-SS		PMC-M12-8N-SS-SF		
Фитинги обжимные	**12MTC-S6**	BLENM12-316	SS-12M0-C	PTC-M12-SS	DC-12M-SA	CCA-12M-S316
Фитинги обжимные	**12MTP-S6**	BLPM12-316	SS-12M0-P	PTP-M12-SS	DP-12M-SA	CPA-12M-S316
Фитинги обжимные	**12MU-S6**	SCM12-316	SS-12M0-6	PU-M12-SS	DU-12M-SA	CUA-12M-S316
Фитинги обжимные	**12MUC-S6**	ECRM12-316	SS-12M0-4	PUC-M12-SS	DX-12M-SA	CXA-12M-S316
Фитинги обжимные	**12MUE-S6**	EEM12-316	SS-12M0-9	PUE-M12-SS	DL-12M-SA	CLA-12M-S316
Фитинги обжимные	**12MUT-S6**	ETM12-316	SS-12M0-3	PUT-M12-SS	DT-12M-SA	CTA-12M-S316
Фитинги обжимные	**12RU4-S6**	12RU4-316	SS-1210-6-4	PRU-12-04-SS		CUR12-4-S316

Примечание: все размеры приводятся для информации и могут быть изменены.

	Havi Engineering, Индия	Parker	Swagelok	Panam	DK-Lok	HY-Lok
Фитинги обжимные	**12U-S6**	12SC12-316	SS-1210-6	PU-12-SS		CUA-12-S316
Фитинги обжимные	**14MBF-S6**	BFM14-316	SS-14M4-1	PBF-M14-SS	DFB-14M-S	CFB-14M
Фитинги обжимные	**14MBFFF-S6**				DFS-14M	
Фитинги обжимные	**14MBFFFN-S6**				DFSN-14M	CNFS-14M
Фитинги обжимные	**14MBU-S6**					CBU-14M
Фитинги обжимные	**14MFC6N-S6**				DCF 14M-6N-SA	
Фитинги обжимные	**14MFC8IP-S6**	M14GC1/2R-316	SS-14M0-7-8RG	PGC-M14-8G-SS	DCF14M-8GG-SA	CFC-14M-8G-S316
Фитинги обжимные	**14MFC8N-S6**	M14FSC1/2N-316	SS-14M0-7-8	PFC-M14-8N-SS	DCF14M-8N-SA	CFC-14M-8N-S316
Фитинги обжимные	**14MFCM20-S6**	M14FSCM20x1.5GC-316	SS-14M0-7-M20X1.5RS	PFC-M14-20M-SS	DCF14M-20M15G-SA	CGC-14M-M20-S316
Фитинги обжимные	**14MFCM20-S6**	M14FSCM20x1.5-316	SS-14M0-7-M20X1.5RG			
Фитинги обжимные	**14MFE4N-S6**	M14FEL1/4N-316				
Фитинги обжимные	**14MFE8N-S6**	M14FEL1/2N-316		PFE-M14-8N-SS		
Фитинги обжимные	**14MFF-S6**	FFM14-316	SS-14M3-1	PFF-M14-SS	DFF-14M-S	CFF-M14-S316
Фитинги обжимные	**14MMA8N-S6**	M14MA1/2N-316		PMA-M14-8N-SS		
Фитинги обжимные	**14MMAM22-S6**	M14MAM22X1.5-316			DAM14M-22M15-S	
Фитинги обжимные	**14MMBT8N-S6**	M14MBT1/2N-316				
Фитинги обжимные	**14MMC4IPS-S6**					CMC-14M-4G
Фитинги обжимные	**14MMC4N-S6**	M14MSC1/4N-316	SS-14M0-1-4	PMC-M14-4N-SS	DMC14M-4N-SA	CMC-14M-4N-S316
Фитинги обжимные	**14MMC8IPS-S6**	M14MSC1/2R-316	SS-14M0-1-8RS	PMC-M14-8G-SS	DMC14M-8G-SA	CMC-14M-8G-S316
Фитинги обжимные	**14MMC8IT-S6**	M14MSC1/2K-316	SS-14M0-1-8RT	PMC-M14-8R-SS		CMC-14M-8R-S316
Фитинги обжимные	**14MMC8IT-S6-N**			PMC-M14-8R-SS-SG		
Фитинги обжимные	**14MMC8N-S6**	M14MSC1/2N-316	SS-14M0-1-8	PMC-M14-8N-SS	DMC14M-8N-SA	CMC-14M-8N-S316
Фитинги обжимные	**14MMC8N-S6-N**			PMC-M14-8N-SS-SG		
Фитинги обжимные	**14MMC8N-S6L**	M14MSC1/2N-316LT				
Фитинги обжимные	**14MMCM10-S6**	M14MSCM10X1.0-316			DMC14M-10M10-SA	
Фитинги обжимные	**14MMCM20-S6**	M14MSCM20X1.5-316	SS-14M0-1-M20X1.5RS	PMC-M14-20M-SS	DMC14M-20M15-SA	CMC-14M-M20-S316
Фитинги обжимные	**14MPT-S6**					CPA-14M
Фитинги обжимные	**14MR10M-S6**					CR-14M-10M
Фитинги обжимные	**14MR12M-S6**	M12TURM14-316	SS-14M0-R-12M	PR-M14-M12-SS	DR-14M-12M-SA	CR-14M-12M-S316
Фитинги обжимные	**14MR6M-S6**					CR-14M-6M
Фитинги обжимные	**14MR8M-S6**					CR-14M-8M
Фитинги обжимные	**14MRU10M-S6**	M14RUM10-316	SS-14M0-6-10M	PRU-M14-M10-SS	DUR14M-10M-SA	ACUR-14M-10M
Фитинги обжимные	**14MRU12M-S6**	M14RUM12-316		PRU-M14-M12-SS	DUR14M-12M-SA	CUR-14M-12M
Фитинги обжимные	**14MRU6M-S6**					CUR-14M-6M
Фитинги обжимные	**14MRU8-S6**	M14CU8-316		PRU-M14-08-SS		
Фитинги обжимные	**14MRU8M-S6**	M14RUM8-316		PRU-M14-M08-SS	DUR-14M-8M-SA	
Фитинги обжимные	**14MRUBT10M-S6**				DTR-14M-14M-10M-SA	
Фитинги обжимные	**14MRUBT12M-S6**				DTR-14M-14M-12M-SA	
Фитинги обжимные	**14MTC-S6**	BLENM14-316	SS-14M0-C	PTC-M14-SS	DC-14M	CCA-14M-S316
Фитинги обжимные	**14MTP-S6**	BLPM14-316	SS-14M0-P	PTP-M14-SS	DP-14M-SA	CPA-14M-S316
Фитинги обжимные	**14MTP-S6L**	BLPM14-316LT				
Фитинги обжимные	**14MU-S6**	SCM14-316	SS-14M0-6	PU-M14-SS	DU-14M-SA	CUA-14M-S316
Фитинги обжимные	**14MUC-S6**	ECRM14-316	SS-14M0-4	PUC-M14-SS	DX-14M-SA	

Примечание: все размеры приводятся для информации и могут быть изменены.

	Havi Engineering, Индия	Parker	Swagelok	Panam	DK-Lok	HY-Lok
Фитинги обжимные	**14MUE-S6**	EEM14-316	SS-14M0-9	PUE-M14-SS	DL-14M-SA	CLA-14M-S316
Фитинги обжимные	**14MUT-S6**	ETM14-316	SS-14M0-3	PUT-M14-SS	DT-14M-SA	CTA-14M-S316
Фитинги обжимные	**14MUT-S6-N**			PUT-M14-SS-SG		
Фитинги обжимные	**15MMC8N-S6**	M15MSC1/2N-316	SS-15M0-1-8	PMC-M15-8N-SS		CMC-15M-8N-S316
Фитинги обжимные	**16BF-S6**	16BF16-316	SS-1614-1	PBF-16-SS		CFB-16-S316
Фитинги обжимные	**16BFFFN-S6**					CNFS-16
Фитинги обжимные	**16BU-S6**					CBU-16
Фитинги обжимные	**16FC16N-S6**	16FSC16N-316	SS-1610-7-16	PFC-16-16N-SS	DCF16-16N-SA	CFC-16-16N-S316
Фитинги обжимные	**16FF-S6**	16FF16-316	SS-1613-1	PFF-16-SS		CFF-16-S316
Фитинги обжимные	**16MC16N-S6**					CMC-16-16N
Фитинги обжимные	**16MC8N-S6**					CMC-16-8N
Фитинги обжимные	**16MMBT12N-S6**	M16MBT3/4N-316		PMBT-M16-12N-SS		
Фитинги обжимные	**16MMBT8N-S6**	M16MBT1/2N-316	SS-16M0-3-8TTM	PMBT-M16-8N-SS		CBTM-16M-8N-S316
Фитинги обжимные	**16MMC6N-S6**	M16MSC3/8N-316	SS-16M0-1-6	PMC-M16-6N-SS		CMC-16M-6N-S316
Фитинги обжимные	**16MMC8IT-S6**	M16MSC1/2K-316	SS-16M0-1-8RT	PMC-M16-8R-SS		CMC-16M-8R-S316
Фитинги обжимные	**16MMC8N-S6**	M16MSC1/2N-316	SS-16M0-1-8	PMC-M16-8N-SS		CMC-16M-8N-S316
Фитинги обжимные	**16MME8N-S6**	M16MSEL1/2N-316	SS-16M0-2-8	PME-M16-8N-SS		CLMA-16M-8N-S316
Фитинги обжимные	**16MPC-S6**	PCM16-316	SS-16M1-PC	PPC-M16-SS	DCP-16M-S	CPC-16M-S316
Фитинги обжимные	**16MTP-S6**	BLPM16-316	SS-16M0-P	PTP-M16-SS		CPA-16M-S316
Фитинги обжимные	**16MUC-S6**	ECRM16-316	SS-16M0-4	PUC-M16-SS		CXA-16M-S316
Фитинги обжимные	**16MUT-S6**	ETM16-316	SS-16M0-3	PUT-M16-SS		CTA-16M-S316
Фитинги обжимные	**16PT-S6**	16BLP16-316	SS-1610-P	PTP-16-SS		CPA-16-S316
Фитинги обжимные	**16RU8-S6**	16RU8-316	SS-1610-6-8	PRU-16-08-SS		CUR16-8-S316
Фитинги обжимные	**16RUT4-S6**					CTR 16-16-4
Фитинги обжимные	**16RUT8-S6**					CTR 16-16-8
Фитинги обжимные	**16TP-S6**					CPA-16
Фитинги обжимные	**16U-S6**	16SC16-316	SS-1610-6	PU-16-SS		CUA-16-S316
Фитинги обжимные	**16UT-S6**	16ET16-316	SS-1610-3	PUT-16-SS		CTA-16-S316
Фитинги обжимные	**18MBWC8NB-S6**	ZHLW2 18-1/2-SS	SS-18M0-1-8W	PMWC-M18-8PBW-SS		CWC-18M-8P-S316
Фитинги обжимные	**18MFC8N-S6**	M18FSC1/2N-316	SS-18M0-7-8			
Фитинги обжимные	**18MFC8R-S6**	M18FSC1/2K-316	SS-18M0-7-8RT			
Фитинги обжимные	**18MFCM20-S6**	M18FSCM20X1.5-316	SS-18M0-7-M20x1,5RG			
Фитинги обжимные	**18MMA8IT-S6**	M18MA1/2K-316				
Фитинги обжимные	**18MMC12N-S6**	M18MSC3/4N-316	SS-18M0-1-12	PMC-M18-12N-SS	DMC18M-12N-SA	CMC18M-12N-S316
Фитинги обжимные	**18MMC8IT-S6**	M18MSC1/2K-316	SS-18M0-1-8RT	PMC-M18-8R-SS		CMC-18M-8R-S316
Фитинги обжимные	**18MMC8N-S6**	M18MSC1/2N-316	SS-18M0-1-8	PMC-M18-8N-SS		CMC-18M-8N-S316
Фитинги обжимные	**18MPC-S6**	PCM18-316	SS-18M1-PC	PPC-M18-SS		CPC-18M-S316
Фитинги обжимные	**18MR12M-S6**	M12TURM18-316	SS-18M0-R-12M	PR-M18-M12-SS		CR-18M-12M-S316
Фитинги обжимные	**18MR14M-A400**	M14TURM18-M				
Фитинги обжимные	**18MRU10M-S6**	M18RUM10-316		PRU-M18-M10-SS	DUR18M-10M	
Фитинги обжимные	**18MRU12M-S6**	M18RUM12-316	SS-18M0-6-12M	PRU-M18-M12-SS	DUR18M-12M	CUR-18M-12M-S316
Фитинги обжимные	**18MRUBT10M-S6**	JLZ 18-18-10-SS		PRUT-M18-M18-M10-SS	DTR18M-18M-10M-SA	
Фитинги обжимные	**18MRUBT12M-S6**	JLZ 18-18-12-SS	SS-18M0-3-18M-12M	PRUT-M18-M18-M12-SS	DTR18M-18M-12M-SA	

Примечание: все размеры приводятся для информации и могут быть изменены.

	Havi Engineering, Индия	Parker	Swagelok	Panam	DK-Lok	HY-Lok
Фитинги обжимные	**18MTP-S6**	BLPM18-316	SS-18M0-P	PTP-M18-SS	DP-18M-SA	CPA-18M-S316
Фитинги обжимные	**18MU-S6**	SCM18-316	SS-18M0-6	PU-M18-SS		CUA-18M-S316
Фитинги обжимные	**18MUT-S6**	ETM18-316	SS-18M0-3	PUT-M18-SS		CTA-18M-S316
Фитинги обжимные	**1BFFF-S6**	1 ALOK-316-SET	SS-100-SET			
Фитинги обжимные	**1BFFFN-S6**					CNFS-1
Фитинги обжимные	**1BU-S6**					CBU-1
Фитинги обжимные	**1N-S6**	1NU1-316	SS-102-1	PN-01-SS		CN-1-S316
Фитинги обжимные	**1R2-S6**					CR-1-2
Фитинги обжимные	**1R4-S6**					CR-1-4
Фитинги обжимные	**1TP-S6**					CPA-1
Фитинги обжимные	**1U-S6**	1SC1-316	SS-100-6	PU-01-SS		CUA-1-S316
Фитинги обжимные	**1UT-S6**	1ET1-316	SS-100-3	PUT-01-SS		CTA-1-S316
Фитинги обжимные	**20MBU-S6**	BCM20-316	SS-20M0-61	PBU-M20-SS		CBU-20M-S316
Фитинги обжимные	**20MFC8IP-S6**	M20GC1/2R-316	SS-20M0-7-8RG	PGC-M20-8G-SS		CGC-20M-8G-S316
Фитинги обжимные	**20MMC12IPG-S6**	M20MSC3/4BR-316	SS-20M0-1-12RP	PMC-M20-12G-SS-BR		COM-20M-12G-S316
Фитинги обжимные	**20MMC12N-S6**	M20MSC3/4N-316	SS-20M0-1-12	PMC-M20-12N-SS	DMC20M-12N-SA	CMC-20M-12N-S316
Фитинги обжимные	**20MMC8IPG-S6**	M20MSC1/2BR-316	SS-20M0-1-8RP	PMC-M20-8G-SS-BR		COM-20M-8G-S316
Фитинги обжимные	**20MTP-S6**	BLPM20-316	SS-20M0-P	PTP-M20-SS		CPA-20M-S316
Фитинги обжимные	**20MUE-S6**	EEM20-316	SS-20M0-9	PUE-M20-SS		CLA-20M-S316
Фитинги обжимные	**20MUT-S6**	ETM20-316	SS-20M0-3	PUT-M20-SS		CTA-20M-S316
Фитинги обжимные	**22MFCM20-S6**	M22FSCM20X1.5-316	SS-22M0-7-M20x1,5RG			
Фитинги обжимные	**22MMC8IT-S6**	M22MSC1/2K-316		PMC-M22-8R-SS	DMC22M-8R-SA	
Фитинги обжимные	**22MMC8N-S6**	M22MSC1/2N-316	SS-22M0-1-8	PMC-M22-8N-SS	DMC22M-8N-SA	CMC-22M-8N-S316
Фитинги обжимные	**22MTP-S6**	BLPM22-316	SS-22M0-P	PTP-M22-SS		CPA-22M-S316
Фитинги обжимные	**22MUT-S6**	ETM22-316	SS-22M0-3	PUT-M22-SS		CTA-22M-S316
Фитинги обжимные	**25MBFFFN-S6**					CNFS-25M
Фитинги обжимные	**25MBU-S6**	BCM25-316	SS-25M0-61	PBU-M25-SS	DUB-25M-SA	CBU-25M-S316
Фитинги обжимные	**25MFC16N-S6**					CFC-25M-16N
Фитинги обжимные	**25MMC12IT-S6**	M25MSC3/4K-316	SS-25M0-1-12RT	PMC-M25-12R-SS		CMC-25M-12R-S316
Фитинги обжимные	**25MMC12N-S6**	M25MSC3/4N-316	SS-25M0-1-12	PMC-M25-12N-SS	DMC25M-12N-SA	CMC-25M-12N-S316
Фитинги обжимные	**25MMC16IPS-S6**					CMC-25M-16G
Фитинги обжимные	**25MMC16N-S6**	M25MSC1N-316	SS-25M0-1-16	PMC-M25-16N-SS	DMC25M-16N-SA	CMC-25M-16N-S316
Фитинги обжимные	**25MMC20IT-S6**	M25MSC11/4K-316		PMC-M25-20R-SS-SG		
Фитинги обжимные	**25MMC8IT-S6**	M25MSC1/2K-316	SS-25M0-1-8RT	PMC-M25-8R-SS		CMC-25M-8R-S316
Фитинги обжимные	**25MMCM33-S6**	M25MSCM33X2-316		PMC-M25-33MX2-SS		
Фитинги обжимные	**25MRU12M-S6**					CUR-25M-12M
Фитинги обжимные	**25MRUT10M-S6**					CTR 25M-25M-10M
Фитинги обжимные	**25MRUT12M-S6**					CTR 25M-25M-12M
Фитинги обжимные	**25MRUT6M-S6**					CTR 25M-25M-6M
Фитинги обжимные	**25MTP-S6**	BLPM25-316	SS-25M0-P	PTP-M25-SS		CPA-25M-S316
Фитинги обжимные	**25MU-S6**					CUA-25M
Фитинги обжимные	**25MUE-S6**	EEM25-316	SS-25M0-9	PUE-M25-SS	DL25M-SA	CLA-25M-S316
Фитинги обжимные	**25MUT-S6**	ETM25-316	SS-25M0-3	PUT-M25-SS		CTA-25M-S316

Примечание: все размеры приводятся для информации и могут быть изменены.

	Havi Engineering, Индия	Parker	Swagelok	Panam	DK-Lok	HY-Lok
Фитинги обжимные	**28MMC16N-S6**	M28MSC1N-316			DMC28M-16N-SA	
Фитинги обжимные	**2BFFF-S6**	2 ALOK-316-SET	SS-200-SET	PFS-02-SS PF-02-SS-SET-10	DFS-2	
Фитинги обжимные	**2BFFFN-S6**		SS-200-NFSET		DFSN-2-SA	CNFS-2-S316
Фитинги обжимные	**2BTMC2N-S6**	2MTC2N-316	SS-200-1-2BT	PMCBT-02-2N-SS		CMCT-2-2N-S316
Фитинги обжимные	**2BU-S6**	2BC2-316	SS-200-61	PBU-02-SS		CBU-2-S316
Фитинги обжимные	**2FC2N-S6**					CFC-2-2N
Фитинги обжимные	**2FC4N-S6**				DCF2-4N	CFC-2-4N
Фитинги обжимные	**2ITMP-S6-N**	2K PH-SS-NC		PHP-2R-SS-SG		
Фитинги обжимные	**2MC1N-S6**					CMC-2-1N
Фитинги обжимные	**2MC2N-S6**	2MSC2N-316	SS-200-1-2	PMC-02-2N-SS	DMC2-2N-SA	CMC2-2N-S316
Фитинги обжимные	**2MC4N-S6**	2MSC4N-316	SS-200-1-4	PMC-02-4N-SS	DMC2-4N-SA	CMC2-4N-S316
Фитинги обжимные	**2MC8N-S6**					CMC-2-8N
Фитинги обжимные	**2ME2N-S6**	2MSEL2N-316	SS-200-2-2	PME-02-2N-SS	DLM2-2N-SA	CLMA2-2N-S316
Фитинги обжимные	**2ME4N-S6**	2MSEL4N-316	SS-200-2-4	PME-02-4N-SS		CLMA2-4N-S316
Фитинги обжимные	**2MRT2N-S6**	2MRT2N-316	SS-200-3TMT	PMRT-02-2N-SS	DTRM2-2N-SA	CRTM2-2N-S316
Фитинги обжимные	**2MTP-S6**	BLPM2-316	SS-2M0-P	PTP-M02-SS		CPA-2M-S316
Фитинги обжимные	**2N-S6**	2NU2-316	SS-202-1	PN-02-SS		CN-2-S316
Фитинги обжимные	**2PC-S6**	2PC2-316	SS-201-PC	PPC-02-SS		CPC-2-S316
Фитинги обжимные	**2R2-S6**					CR-2-2
Фитинги обжимные	**2R4-S6**	4TUR2-316	SS-200-R-4	PR-02-04-SS		CR2-4-S316
Фитинги обжимные	**2R8-S6**					CR-2-8
Фитинги обжимные	**2RU1-S6**	2RU1-316	SS-200-6-1	PRU-02-01-SS		CUR2-1-S316
Фитинги обжимные	**2RUE1-S6**				DLR2-1	
Фитинги обжимные	**2TC-B**	2BLEN2-B	B-200-C		DC-2-BA	
Фитинги обжимные	**2TC-S6**	2BLEN2-316	SS-200-C	PTC-02-SS	DC-2-SA	CCA-2-S316
Фитинги обжимные	**2TP-S6**	2BLP2-316	SS-200-P	PTP-02-SS	DP-2-SA	CPA-2-S316
Фитинги обжимные	**2U-S6**	2SC2-316	SS-200-6	PU-02-SS		CUA-2-S316
Фитинги обжимные	**2UC-S6**	2ECR2-316	SS-200-4	PUC-02-SS	DX-2-SA	CXA-2-S316
Фитинги обжимные	**2UE-S6**	2EE2-316	SS-200-9	PUE-02-SS		CLA-2-S316
Фитинги обжимные	**2UT-S6**	2ET2-316	SS-200-3	PUT-02-SS	DT-2-SA	CTA-2-S316
Фитинги обжимные	**3MBFFFN-S6**					CNFS-3M
Фитинги обжимные	**3MBU-S6**					CBU-3M
Фитинги обжимные	**3MFC2N-S6**					CFC-3M-2N
Фитинги обжимные	**3MFC4N-S6**	M3FSC1/4N-316	SS-3M0-7-4	PFC-M03-4N-SS	DCF3M-4N-SA	CFC-3M-4N-S316
Фитинги обжимные	**3MFCM20-S6**					CGC-3M-M20
Фитинги обжимные	**3MMC2IPS-S6**					CMC-3M-2G
Фитинги обжимные	**3MMC2N-S6**					CMC-3M-2N
Фитинги обжимные	**3MMC4IPS-S6**					CMC-3M-4G
Фитинги обжимные	**3MMC4N-S6**	M3MSC1/4N-316	SS-3M0-1-4	PMC-M03-4N-SS	DMC3M-4N-SA	CMC-3M-4N-S316
Фитинги обжимные	**3MME2N-S6**					CLMA-3M-2N
Фитинги обжимные	**3MME4N-S6**					CLMA-3M-4N
Фитинги обжимные	**3MR10M-S6**					CR-3M-10M
Фитинги обжимные	**3MR6M-S6**					CR-3M-6M

Примечание: все размеры приводятся для информации и могут быть изменены.

	Havi Engineering, Индия	Parker	Swagelok	Panam	DK-Lok	HY-Lok
Фитинги обжимные	**3MRU2-S6**					CUR-3M-2
Фитинги обжимные	**3MRUBT6M-S6**	JLZ 3-3-6-SS			DTR3M-3M-6M-SA	
Фитинги обжимные	**3MTP-S6**	BLPM3-316	SS-3M0-P	PTP-M03-SS	DP-3M-SA	CPA-3M-S316
Фитинги обжимные	**3MU-S6**	SCM3-316	SS-3M0-6	PU-M03-SS	DU-3M-SA	CUA-3M-S316
Фитинги обжимные	**3MUT-S6**					CTA-3M
Фитинги обжимные	**445ME4N-S6**	4MVEL4N-316	SS-400-5-4	PLME-4-4N-SS	DLBM4-4N-SA	CLMB-4-4N-S316
Фитинги обжимные	**4BF-S6**	4BF4-316	SS-404-1	PBF-04-SS	DFB-4-S	CFB-4-S316
Фитинги обжимные	**4BFC4N-S6**	4FBC4N-316	SS-400-71-4	PBFC-04-4N-SS		CBFC4-4N-S316
Фитинги обжимные	**4BFFF-B**	4 ALOK-B-SET	B-400-SET			
Фитинги обжимные	**4BFFF-S6**	4 ALOK-316-SET	SS-400-SET	PF-04-SS-SET-10 PFS-04-SS	DFS-4	
Фитинги обжимные	**4BFFFN-S6**				DFSN-4-SA	CNFS-4-S316
Фитинги обжимные	**4BFFFN-S6**		SS-400-NFSET			CNFS-4
Фитинги обжимные	**4BTMC4N-S6**	4MTC4N-316	SS-400-1-4BT	PMCBT-04-4N-SS		CMCT-4-4N-S316
Фитинги обжимные	**4BTMC6N-S6**	4MTC6N-316	SS-400-1-6BT	PMCBT-04-6N-SS		CMCT-4-6N-S316
Фитинги обжимные	**4BU-S6**	4BC4-316	SS-400-61	PBU-04-SS	DUB-4-SA	CBU-4-S316
Фитинги обжимные	**4FC2IT-S6**	4FSC2K-316	SS-400-7-2RT	PFC-04-2R-SS		CFC4-2R-S316
Фитинги обжимные	**4FC2N-S6**					CFC-4-2N
Фитинги обжимные	**4FC4N-S6**	4FSC4N-316	SS-400-7-4	PFC-04-4N-SS		CFC-4-4N-S316
Фитинги обжимные	**4FC8N-S6**					CFC-4-8N
Фитинги обжимные	**4FCM12-S6**	4FSCM12X1.5-316				
Фитинги обжимные	**4FCM20-S6**					CGC-4-M20
Фитинги обжимные	**4MC1N-S6**					CMC-4-1N
Фитинги обжимные	**4MC2N-S6**	4MSC2N-316	SS-400-1-2	PMC-04-2N-SS	DMC4-2N-SA	CMC-4-2N-S316
Фитинги обжимные	**4MC4IPS-S6**	4MSC4R-316	SS-400-1-4RS	PMC-04-4G-SS		CMC-4-4G-S316
Фитинги обжимные	**4MC4IT-S6**	4MSC4K-316	SS-400-1-4RT	PMC-04-4R-SS	DMC4-4R-SA	CMC-4-4R-S316
Фитинги обжимные	**4MC4N-S6**	4MSC4N-316	SS-400-1-4	PMC-04-4N-SS	DMC4-4R-SA	CMC-4-4N-S316
Фитинги обжимные	**4MC8IT-S6**	4MSC8K-316	SS-400-1-8RT	PMC-04-8R-SS	DMC4-8N-SA	CMC-4-8R-S316
Фитинги обжимные	**4MC8N-S6**	4MSC8N-316	SS-400-1-8	PMC-04-8N-SS		CMC-4-8N-S316
Фитинги обжимные	**4ME1N-S6**					CLMA-4-1N
Фитинги обжимные	**4ME2N-S6**	4MSEL2N-316	SS-400-2-2	PME-04-2N-SS	DLM4-2N-SA	CLMA-4-2N-S316
Фитинги обжимные	**4ME4IT-S6**	4MSEL4K-316	SS-400-2-4RT	PME-04-4R-SS	DLM4-4R-SA	CLMA-4-4R-S316
Фитинги обжимные	**4ME4N-S6**	4MSEL4N-316	SS-400-2-4	PME-04-4N-SS	DLM4-4N-SA	CLMA-4-4N-S316
Фитинги обжимные	**4ME8N-S6**	4MSEL8N-316	SS-400-2-8	PME-04-8N-SS	DLM4-8N-SA	CLMA-4-8N-S316
Фитинги обжимные	**4MRT4N-S6**	4MRT4N-316	SS-400-3-4TMT	PMRT-04-4N-SS	DTRM4-4N-SA	CRTM-4-4N-S316
Фитинги обжимные	**4MTP-S6**	BLPM4-316	SS-4M0-P	PTP-M04-SS		CPA-4M-S316
Фитинги обжимные	**4N-S6**	4NU4-316	SS-402-1	PN-04-SS		CN-4-S316
Фитинги обжимные	**4PC-S6**	4PC4-316	SS-401-PC	PPC-04-SS		CPC-4-S316
Фитинги обжимные	**4R2-S6**					CR-4-2
Фитинги обжимные	**4R4-S6**					CR-4-4
Фитинги обжимные	**4R6-S6**	6TUR4-316	SS-400-R-6	PR-04-06-SS	DR4-6-SA	CR-4-6-S316
Фитинги обжимные	**4R8-S6**					CR-4-8
Фитинги обжимные	**4RPC2-S6**	2PC4-316	SS-401-PC-2	PRPC-02-04-SS		CPR-4-2-S316
Фитинги обжимные	**4RU1-S6**					CUR-4-1

Примечание: все размеры приводятся для информации и могут быть изменены.

	Havi Engineering, Индия	Parker	Swagelok	Panam	DK-Lok	HY-Lok
Фитинги обжимные	**4RU2-S6**	4RU2-316	SS-400-6-2	PRU-04-02-SS	DUR4-2-SA	CUR-4-2-S316
Фитинги обжимные	**4RUE2-S6**				DLR4-2	
Фитинги обжимные	**4RUT2-S6**					CTR-4-4-2
Фитинги обжимные	**4TC-S6**	4BLEN4-316	SS-400-C	PTC-04-SS	DC-4-SA	CCA-4-S316
Фитинги обжимные	**4TP-S6**	4BLP4-316	SS-400-P	PTP-04-SS	DP-4-SA	CPA-4-S316
Фитинги обжимные	**4U-S6**	4SC4-316	SS-400-6	PU-04-SS		CUA-4-S316
Фитинги обжимные	**4UC-S6**	4ECR4-316	SS-400-4	PUC-04-SS		CXA-4-S316
Фитинги обжимные	**4UE-S6**	4EE4-316	SS-400-9	PUE-04-SS		CLA-4-S316
Фитинги обжимные	**4UT-S6**	4ET4-316	SS-400-3	PUT-04-SS	DT-4	CTA-4-S316
Фитинги обжимные	**6BF-S6**	6BF6-316	SS-604-1	PBF-06-SS	DFB-6-S	CFB-6-S316
Фитинги обжимные	**6BFFF-S6**				DFS-6	
Фитинги обжимные	**6BFFFN-S6**				DFSN-6	
Фитинги обжимные	**6BFFFN-S6**		SS-600-NFSET			CNFS-6
Фитинги обжимные	**6FC8N-S6**	6FSC8N-316	SS-600-7-8	PFC-06-8N-SS		CFC-6-8N-S316
Фитинги обжимные	**6FF-S6**	6FF6-316	SS-603-1	PFF-06-SS	DFF-6-S	CFF-6-S316
Фитинги обжимные	**6IPHC-S6**	6-6 FHCR-SS				
Фитинги обжимные	**6IPMP-S6-N**	6R PH-SS-NC		PHP-6G-SS-SG		
Фитинги обжимные	**6MBF-S6**	BFM6-316	SS-6M4-1	PBF-M06-SS	DFB-6M-S	CFB-6M
Фитинги обжимные	**6MBFFF-S6**	M6 ALOK-316-SET	SS-6M0-SET	PF-M06-SS-SET-10	DFS-6M-SA	CFS-6M-S316
Фитинги обжимные	**6MBFFFN-S6**		SS-6M0-NFSET		DFSN-6M-SA	CNFS-6M
Фитинги обжимные	**6MBT4N-S6**	6MBT4N-316	SS-600-3TTM	PMBT-06-4N-SS		CBTM-6-4N-S316
Фитинги обжимные	**6MBT6N-S6**	6MBT6N-316	SS-600-3-6TTM	PMBT-06-6N-SS		CBTM-6-6N-S316
Фитинги обжимные	**6MBTFC8N-A6**		INC-6M0-7-8BT	PFC-BT-M06-8N-INC	DCFT6M-8N-INA	
Фитинги обжимные	**6MBTMC4IT-S6**	M6MTC1/4K-316	SS-6M0-1-4RTBT		DMCT6M-4R-SA	
Фитинги обжимные	**6MBU-S6**	BCM6-316	SS-6M0-61	PBU-M06-SS		CBU-6M-S316
Фитинги обжимные	**6MBWC4NB-S6**	ZHLW2 6-1/4-SS	SS-6M0-1-4W	PMWC-M06-4PBW-SS		CWC-6M-4P-S316
Фитинги обжимные	**6MC4IT-S6**	6MSC4K-316	SS-600-1-4RT	PMC-06-4R-SS	DMC 6-4R-SA	CMC-6-4R-S316
Фитинги обжимные	**6MC4N-S6**	6MSC4N-316	SS-600-1-4	PMC-06-4N-SS	DMC6-4N-SA	CMC-6-4N-S316
Фитинги обжимные	**6MC6N-S6**	6MSC6N-316	SS-600-1-6	PMC-06-6N-SS		CMC-6-6N-S316
Фитинги обжимные	**6MC8IT-S6**	6MSC8K-316	SS-600-1-8RT	PMC-06-8R-SS	DMC 6-8R-SA	CMC-6-8R-S316
Фитинги обжимные	**6MC8N-S6**	6MSC8N-316	SS-600-1-8	PMC-06-8N-SS		CMC6-8N-S316
Фитинги обжимные	**6ME2N-S6**	6MSEL2N-316	SS-600-2-2	PME-06-2N-SS		CLMA-6-2N-S316
Фитинги обжимные	**6ME4N-S6**	6MSEL4N-316	SS-600-2-4	PME-06-4N-SS		CLMA-6-4N-S316
Фитинги обжимные	**6MFBT4N-S6**	M6FBT1/4N-316	SS-6M0-3-4TTF	PFBT-M06-4N-SS		ACBTF-6M-4N-S316
Фитинги обжимные	**6MFC2N-S6**	M6FSC1/8N-316	SS-6M0-7-2	PFC-M06-2N-SS	DCF6M-2N-SA	CFC-6M-2N-S316
Фитинги обжимные	**6MFC4IP-S6**	M6GC1/4R-316	SS-6M0-7-4RG	PGC-M06-4G-SS	DAF-6M-4GG-S	CGC-6M-4G-S316
Фитинги обжимные	**6MFC4N-S6**	M6FSC1/4N-316	SS-6M0-7-4	PFC-M06-4N-SS	DCF6M-4N-SA	CFC6-M-4N-S316
Фитинги обжимные	**6MFC8N-S6**					CFC-6M-8N
Фитинги обжимные	**6MFCM20-S6**					CGC-6M-M20
Фитинги обжимные	**6MFF-S6**	FFM6-316	SS-6M3-1	PFF-M06-SS	DFF-6M-S	CFF-M6-S316
Фитинги обжимные	**6MMBT2N-S6**	M6MBT1/8N-316	SS-6M0-3TTM	PMBT-M06-2N-SS		CBTM-6M-2N-S316
Фитинги обжимные	**6MMBT4N-S6**	M6MBT1/4N-316	SS-6M0-3-4TTM	PMBT-M06-4N-SS		CBTM-6M-4N-S316
Фитинги обжимные	**6MMC2IPS-S6**					CMC-6M-2G

	Havi Engineering, Индия	Parker	Swagelok	Panam	DK-Lok	HY-Lok
Фитинги обжимные	**6MMC2N-S6**	M6MSC1/8N-316	SS-6M0-1-2	PMC-M06-2N-SS		CMC-6M-2N-S316
Фитинги обжимные	**6MMC4IPG-S6**	M6MSC1/4BR-316	SS-6M0-1-4RP	PMC-M06-4G-SS-BR	DMC6M-4GB-SA	COM-6M-4G-S316
Фитинги обжимные	**6MMC4IPS-S6**					CMC-6M-4G
Фитинги обжимные	**6MMC4IT-S6**	M6MSC1/4K-316	SS-6M0-1-4RT	PMC-M06-4R-SS		CMC-6M-4R-S316
Фитинги обжимные	**6MMC4N-S6**	M6MSC1/4N-316	SS-6M0-1-4	PMC-M06-4N-SS	DMC6M-4N-SA	CMC-6M-4N-S316
Фитинги обжимные	**6MMC6IPG-S6**	M6MSC3/8BR-316	SS-6M0-1-6RP	PMC-M06-6G-SS-BR	DMC6M-6GB-SA	COM-6M-6G-S316
Фитинги обжимные	**6MMC6IT-S6**	M6MSC3/8K-316	SS-6M0-1-6RT	PMC-M06-6R-SS		CMC-6M-6R-S316
Фитинги обжимные	**6MMC6N-S6**	M6MSC3/8N-316	SS-6M0-1-6	PMC-M06-6N-SS	DMC6M-6N-SA	CMC-6M-6N-S316
Фитинги обжимные	**6MMC8IPG-S6**	M6MSC1/2BR-316	SS-6M0-1-8RP	PMC-M06-8G-SS-BR	DMC6M-8GB-SA	COM-6M-8G-S316
Фитинги обжимные	**6MMC8IPS-S6**					CMC-6M-8G
Фитинги обжимные	**6MMC8IT-S6**	M6MSC1/2K-316	SS-6M0-1-8RT	PMC-M06-8R-SS	DMC6M-8R-SA	CMC-6M-8R-S316
Фитинги обжимные	**6MMC8N-S6**	M6MSC1/2N-316	SS-6M0-1-8	PMC-M06-8N-SS	DMC6M-8N-SA	CMC-6M-8N-S316
Фитинги обжимные	**6MMCM20-S6**				DMC6M-20M15-SA	
Фитинги обжимные	**6MME2IT-S6**	M6MSEL1/8K-316	SS-6M0-2-2RT	PME-M06-2R-SS	DLM-6M-2R-S	CLMA-6M-2R-S316
Фитинги обжимные	**6MME2N-S6**	M6MSEL1/8N-316	SS-6M0-2-2	PME-M06-2N-SS		CLMA-6M-2N-S316
Фитинги обжимные	**6MME4IPS-S6**	M6MSEL1/4R-316	SS-6M0-2-4PR	PME-M06-4G-SS		CLMA-6M-4G-S316
Фитинги обжимные	**6MME4IT-S6**	M6MSEL1/4K-316	SS-6M0-2-4RT	PME-M06-4R-SS	DLM6M-4R-SA	CLMA-6M-4R-S316
Фитинги обжимные	**6MME4N-S6**	M6MSEL1/4N-316	SS-6M0-2-4	PME-M06-4N-SS	DLM6M-4N-SA	CLMA-6M-4N-S316
Фитинги обжимные	**6MME6N-S6**	M6MSEL3/8N-316	SS-6M0-2-6	PME-M06-6N-SS	DLM6M-6N-SA	CLMA-6M-6N-S316
Фитинги обжимные	**6MME8N-S6**	M6MSEL1/2N-316	SS-6M0-2-8	PME-M06-8N-SS	DLM6M-8N-SA	CLMA-6M-8N-S316
Фитинги обжимные	**6MN-S6**	NUM6-316	SS-6M2-1	PN-M06-SS	DN-6M-S	CN-6M-S316
Фитинги обжимные	**6MPC-S6**	PCM6-316	SS-6M1-PC	PPC-M06-SS	DCP-6M-S	CPC-6M-S316
Фитинги обжимные	**6MR10M-S6**					CR-6M-10M
Фитинги обжимные	**6MR12M-S6**	M12TURM6-316	SS-6M0-R-12M	PR-M06-M12-SS	DR6M-12M-SA	CR-6M-12M-S316
Фитинги обжимные	**6MR14M-S6**	M14TURM6-316		PR-M06-M14-SS	DR6M-14M-SA	
Фитинги обжимные	**6MR3M-S6**					CR-6M-3M
Фитинги обжимные	**6MR8M-S6**					CR-6M-8M
Фитинги обжимные	**6MRU2-S6**					CUR-6M-2
Фитинги обжимные	**6MRU3M-S6**	M6RUM3-316	SS-6M0-6-3M	PRU-M06-M03-SS		CUR-6M-3M-S316
Фитинги обжимные	**6MRU4-S6**	M6CU4-316	SS-6M0-6-4	PRU-M06-04-SS		CUR-6M-4-S316
Фитинги обжимные	**6MRUBT3M-S6**	JLZ 6-6-3-SS		PRUT-M06-M06-M03-SS		CTR-6M-6M-3M-S316
Фитинги обжимные	**6MRUT3M-S6**					CTR-6M-6M-3M
Фитинги обжимные	**6MTC-S6**	BLENM6-316	SS-6M0-C	PTC-M06-SS	DC-6M-SA	CCA-6M-S316
Фитинги обжимные	**6MTP-S6**	BLPM6-316	SS-6M0-P	PTP-M06-SS	DP-6M-SA	CPA-6M-S316
Фитинги обжимные	**6MU-S6**	SCM6-316	SS-6M0-6	PU-M06-SS	DU-6M-SA	CUA-6M-S316
Фитинги обжимные	**6MUE-S6**	EEM6-316	SS-6M0-9	PUE-M06-SS	DL-6M-SA	CLA-6M-S316
Фитинги обжимные	**6MUT-S6**	ETM6-316	SS-6M0-3	PUT-M06-SS	DT-6M-SA	CTA-6M-S316
Фитинги обжимные	**6N-S6**	6NU6-316	SS-602-1	PN-06-SS	DN-6-S	CN-6-S316
Фитинги обжимные	**6TP-S6**	6BLP6-316	SS-600-P	PTP-06-SS		CPA-6-S316
Фитинги обжимные	**6U-S6**	6SC6-316	SS-600-6	PU-06-SS	DU-6-SA	CUA-6-S316
Фитинги обжимные	**6UE-S6**	6EE6-316	SS-600-9	PUE-06-SS		CLA-6-S316
Фитинги обжимные	**6UT-S6**	6ET6-316	SS-600-3	PUT-06-SS	DT-6-SA	CTA-6-S316
Фитинги обжимные	**8BF-S6**	8BF8-316	SS-814-1	PBF-08-SS		CFB-8-S316

Примечание: все размеры приводятся для информации и могут быть изменены.

	Havi Engineering, Индия	Parker	Swagelok	Panam	DK-Lok	HY-Lok
Фитинги обжимные	**8BFFF-S6**		SS-810-SET			
Фитинги обжимные	**8BFFFN-S6**		SS-810-NFSET			
Фитинги обжимные	**8BU-S6**	8BC8-316	SS-810-61	PBU-08-SS		CBU-8-S316
Фитинги обжимные	**8FA6N-S6**	8FA6N-316	SS-8-TA-7-6	PFA-08-6N-SS		CAF-8-6N-S316
Фитинги обжимные	**8FA8IP-S6**	8FA8GC-316	SS-8-TA-7-8RG	PGA-08-8G-SS		CAFG-8-8G-S316
Фитинги обжимные	**8FA8IT-S6**	8FA8K-316	SS-8-TA-7-8RT	PFA-08-8R-SS		CAF-8-8R-S316
Фитинги обжимные	**8FA8N-S6**	8FA8N-316	SS-8-TA-7-8	PFA-08-8N-SS		CAF8-8N-S316
Фитинги обжимные	**8FC4N-S6**	8FSC4N-316	SS-810-7-4	PFC-08-4N-SS		CFC-8-4N-S316
Фитинги обжимные	**8FC8N-S6**					CFC-8-8N
Фитинги обжимные	**8FCM20-S6**					CGC-8-M20
Фитинги обжимные	**8FF-S6**	8FF8-316	SS-813-1	PFF-08-SS		CFF-8-S316
Фитинги обжимные	**8MA8N-S6**	8MA8N-316	SS-8-TA-1-8	PMA-08-8N-SS	DAM8-8N-S	CAM-8-8N-S316
Фитинги обжимные	**8MBF-S6**	BFM8-316	SS-8M4-1	PBF-M08-SS	DFB-8M-S	CFB-8M
Фитинги обжимные	**8MBFC4N-S6**	M8FBC1/4N-316		PBFC-M08-4N-SS		
Фитинги обжимные	**8MBFFF-S6**	M8 ALOK-316-SET	SS-8M0-SET	PF-M08-SS-SET-10		CFS-M8-S316
Фитинги обжимные	**8MBFFFN-S6**				DFSN-8M-SA	CNFS-8M
Фитинги обжимные	**8MBFFFN-S6**		SS-8M0-NFSET			CNFS-8M
Фитинги обжимные	**8MBT8N-S6**	8MBT8N-316	SS-810-3-8TTM	PMBT-08-8N-SS		CBTM-8-8N-S316
Фитинги обжимные	**8MBU-S6**	BCM8-316	SS-8M0-61	PBU-M08-SS		CBU-8M-S316
Фитинги обжимные	**8MBWC8NB-S6**	ZHLW2 8-1/2-SS	SS-8M0-1-8W	PMWC-M08-8PBW-SS		CWC8M-8P-S316
Фитинги обжимные	**8MC16N-S6**					CMC-8-16N
Фитинги обжимные	**8MC2N-S6**					CMC-8-2N
Фитинги обжимные	**8MC4N-S6**	8MSC4N-316	SS-810-1-4	PMC-08-4N-SS		CMC-8-4N-S316
Фитинги обжимные	**8MC8IT-S6**	8MSC8K-316	SS-810-1-8RT	PMC-08-8R-SS	DMC8-8R-SA	CMC-8-8R-S316
Фитинги обжимные	**8MC8N-S6**	8MSC8N-316	SS-810-1-8	PMC-08-8N-SS	DMC8-8N-SA	CMC-8-8N-S316
Фитинги обжимные	**8ME8N-S6**	8MSEL8N-316	SS-810-2-8	PME-08-8N-SS		CLMA-8-8N-S316
Фитинги обжимные	**8MFA4N-S6**	M8FA1/4N-316	SS-8-MTA-7-4	PFA-M08-4N-SS		CAF-8M-4N-S316
Фитинги обжимные	**8MFC2N-S6**				DCF 8M-2N-SA	CFC-8M-2N
Фитинги обжимные	**8MFC4N-S6**	M8FSC1/4N-316	SS-8M0-7-4	PFC-M08-4N-SS	DCF 8M-4N-SA	CFC-8M-4N-S316
Фитинги обжимные	**8MFC6N-S6**				DCF 8M-6N-SA	
Фитинги обжимные	**8MFC8IP-S6**	M8GC1/2R-316	SS-8M0-7-8RG	PGC-M08-8G-SS	DCF8M-8GG-SA	CGC-8M-8G-S316
Фитинги обжимные	**8MFC8N-S6**				DCF 8M-8N-SA	CFC-8M-8N
Фитинги обжимные	**8MFCM20-S6**	M8FSCM20X1.5-316		PFC-M08-20MX1,5-SS	DCF8M-20M15G-SA	CGC-8M-M20
Фитинги обжимные	**8MFE4N-S6**	M8FEL1/4N-316	SS-8M0-8-4	PFE-M08-4N-SS		CLF-8M-4N-S316
Фитинги обжимные	**8MFE8N-S6**	M8FEL1/2N-316		PFE-M08-8N-SS		
Фитинги обжимные	**8MFF-S6**	FFM8-316	SS-8M3-1	PFF-M08-SS	DFF-8M-S	CFF-M8-S316
Фитинги обжимные	**8MMA4IPS-S6**	M8MA1/4R-316	SS-8-MTA-1-4RS	PMA-M08-4G-SS		CAM-8M-4G-S316
Фитинги обжимные	**8MMA8N-S6**	M8MA1/2N-316				
Фитинги обжимные	**8MMBT2N-S6**	M8MBT1/8N-316	SS-8M0-3TTM	PMBT-M08-2N-SS		CBTM-8M-2N-S316
Фитинги обжимные	**8MMBT4N-S6**	M8MBT1/4N-316	SS-8M0-3-4TTM	PMBT-M08-4N-SS	DTBM8M-4N-SA	CBTM-8M-4N-S316
Фитинги обжимные	**8MMC12IPS-S6**	M8MSC3/4R-316		PMC-M08-12G-SS	DMC8M-12G-SA	
Фитинги обжимные	**8MMC2IPS-S6**	M8MSC1/8R-316	SS-8M0-1-2RS	PMC-M08-2G-SS		CMC-8M-2G-S316
Фитинги обжимные	**8MMC2N-S6**	M8MSC1/8N-316	SS-8M0-1-2	PMC-M08-2N-SS	DMC8M-2N-SA	CMC-8M-2N-S316

Примечание: все размеры приводятся для информации и могут быть изменены.

	Havi Engineering, Индия	Parker	Swagelok	Panam	DK-Lok	HY-Lok
Фитинги обжимные	**8MMC4IPG-S6**	M8MSC1/4BR-316	SS-8M0-1-4RP	PMC-M08-4G-SS-BR	DMC8M-4GB-SA	COM-8M-4G-S316
Фитинги обжимные	**8MMC4IPS-B**	M8MSC1/4R-B	B-8M0-1-4RS			
Фитинги обжимные	**8MMC4IPS-S6**	M8MSC1/4R-316	SS-8M0-1-4RS	PMC-M08-4G-SS		CMC-8M-4G-S316
Фитинги обжимные	**8MMC4IT-S6**	M8MSC1/4K-316	SS-8M0-1-4RT	PMC-M08-4R-SS	DMC8M-4R-SA	CMC-8M-4R-S316
Фитинги обжимные	**8MMC4N-S6**	M8MSC1/4N-316	SS-8M0-1-4	PMC-M08-4N-SS	DMC8M-4N-SA	CMC-8M-4N-S316
Фитинги обжимные	**8MMC6IPG-S6**	M8MSC3/8BR-316	SS-8M0-1-6RP	PMC-M08-6G-SS-BR	DMC8M-6GB-SA	COM-8M-6G-S316
Фитинги обжимные	**8MMC6IT-S6**	M8MSC3/8K-316	SS-8M0-1-6RT	PMC-M08-6R-SS		CMC-8M-6R-S316
Фитинги обжимные	**8MMC6N-S6**	M8MSC3/8N-316	SS-8M0-1-6	PMC-M08-6N-SS	DMC8M-6N-SA	CMC-8M-6N-S316
Фитинги обжимные	**8MMC8IPG-S6**	M8MSC1/2BR-316	SS-8M0-1-8RP	PMC-M08-8G-SS-BR	DMC8M-8GB-SA	COM-8M-8G-S316
Фитинги обжимные	**8MMC8IPS-S6**	M8MSC1/2R-316	SS-8M0-1-8RS	PMC-M08-8G-SS		CMC-8M-8G-S316
Фитинги обжимные	**8MMC8IT-S6**	M8MSC1/2K-316	SS-8M0-1-8RT	PMC-M08-8R-SS	DMC8M-8R-SA	CMC-8M-8R-S316
Фитинги обжимные	**8MMC8N-S6**	M8MSC1/2N-316	SS-8M0-1-8	PMC-M08-8N-SS	DMC8M-8N-SA	CMC-8M-8N-S316
Фитинги обжимные	**8MMC8N-S6L**	M8MSC1/2N-316LT				
Фитинги обжимные	**8MMCM10-S6**				DMC 8M-10M10-SA	
Фитинги обжимные	**8MMCM12-S6**				DMC 8M-12M15-SA	
Фитинги обжимные	**8MMCM14-S6**				DMC 8M-14M15-SA	
Фитинги обжимные	**8MMCM20-S6**	M8MSCM20x1.5-316		PMC-M08-20MX1,5-SS	DMC8M-20M15-SA	
Фитинги обжимные	**8MME2N-S6**	M8MSEL1/8N-316	SS-8M0-2-2	PME-M08-2N-SS		CLMA-8M-2N-S316
Фитинги обжимные	**8MME4IPS-S6**	M8MSEL1/4R-316	SS-8M0-2-4PR	PME-M08-4G-SS		CLMA-8M-4G-S316
Фитинги обжимные	**8MME4IT-S6**	M8MSEL1/4K-316	SS-8M0-2-4RT	PME-M08-4R-SS		CLMA-8M-4R-S316
Фитинги обжимные	**8MME4N-S6**	M8MSEL1/4N-316	SS-8M0-2-4	PME-M08-4N-SS	DLM8M-4N-SA	CLMA-8M-4N-S316
Фитинги обжимные	**8MME6N-S6**	M8MSEL3/8N-316	SS-8M0-2-6	PME-M08-6N-SS	DLM8M-6N-SA	CLMA-8M-6N-S316
Фитинги обжимные	**8MME8N-S6**	M8MSEL1/2N-316	SS-8M0-2-8	PME-M08-8N-SS	DLM8M-8N-SA	CLMA-8M-8N-S316
Фитинги обжимные	**8MMRT4IT-S6**	M8MRT1/4K-316		PMRT-M08-4R-SS	DTRM8M-4R-SA	
Фитинги обжимные	**8MPC-S6**	PCM8-316	SS-8M1-PC	PPC-M08-SS	DCP-8M-S	CPC-8M-S316
Фитинги обжимные	**8MPT-S6**					CPA-8M
Фитинги обжимные	**8MR10M-S6**					CR-8M-10M
Фитинги обжимные	**8MR12M-S6**	M12TURM8-316	SS-8M0-R-12M	PR-M08-M12-SS		CR-8M-12M-S316
Фитинги обжимные	**8MR6M-S6**	M6TURM8-316	SS-8M0-R-6M	PR-M08-M06-SS	DR8M-6M-SA	CR-8M-6M-S316
Фитинги обжимные	**8MRT6N-S6**	8MRT6N-316	SS-810-3TMT	PMRT-08-6N-SS		CRTM8-6N-S316
Фитинги обжимные	**8MRU4-S6**					CUR-8M-4
Фитинги обжимные	**8MRU6M-S6**	M8RUM6-316	SS-8M0-6-6M	PRU-M08-M06-SS	DUR8M-6M-SA	CUR-8M-6M-S316
Фитинги обжимные	**8MSFMC4N-S6**	FBZ 8-1/4-SS				
Фитинги обжимные	**8MTC-S6**	BLENM8-316	SS-8M0-C	PTC-M08-SS	DC-8M-SA	CCA-8M-S316
Фитинги обжимные	**8MTP-S6**	BLPM8-316	SS-8M0-P	PTP-M08-SS	DP-8M-SA	CPA-8M-S316
Фитинги обжимные	**8MU-S6**	SCM8-316	SS-8M0-6	PU-M08-SS	DU-8M-SA	CUA-8M-S316
Фитинги обжимные	**8MUC-S6**	ECRM18-316	SS-18M0-4	PUC-M18-SS	DX-8M-SA	CXA-18M-S316
Фитинги обжимные	**8MUE-S6**	EEM8-316	SS-8M0-9	PUE-M08-SS	DL-8M-SA	CLA-8M-S316
Фитинги обжимные	**8MUT-S6**	ETM8-316	SS-8M0-3	PUT-M08-SS	DT-8M-SA	CTA-8M-S316
Фитинги обжимные	**8R16-S6**					CR-8-16-S316
Фитинги обжимные	**8R4-S6**					CR-8-4-S316
Фитинги обжимные	**8R6-S6**	6TUR8-316	SS-810-R-6	PR-08-06-SS	DR8-6-SA	CR-8-6-S316
Фитинги обжимные	**8R8-S6**					CR-8-8-S316

Примечание: все размеры приводятся для информации и могут быть изменены.

	Havi Engineering, Индия	Parker	Swagelok	Panam	DK-Lok	HY-Lok
Фитинги обжимные	**8RU2-S6**	8RU2-316	SS-810-6-2	PRU-08-02-SS		CUR-8-2-S316
Фитинги обжимные	**8RU4-S6**	8RU4-316	SS-810-6-4	PRU-08-04-SS		CUR-8-4-S316
Фитинги обжимные	**8RUT4-S6**					CTR-8-8-4-S316
Фитинги обжимные	**8TC-S6**	8BLEN8-316	SS-810-C	PTC-08-SS		CCA-8-S316
Фитинги обжимные	**8TP-S6**	8BLP8-316	SS-810-P	PTP-08-SS	DP-8-SA	CPA-8-S316
Фитинги обжимные	**8U-S6**	8SC8-316	SS-810-6	PU-08-SS	DU-8-SA	CUA-8-S316
Фитинги обжимные	**8UE-S6**	8EE8-316	SS-810-9	PUE-08-SS		CLA-8-S316
Фитинги обжимные	**8UT-S6**	8ET8-316	SS-810-3	PUT-08-SS	DT-8-SA	CTA-8-S316
Фланцевые переходники	**12MFLADN15PN25-GOSTE-S6**	FCBM12ADN15PN25-GOSTE				
Фланцевые переходники	**12MFLADN15PN25-GOSTE-S6**	FCBM12ADN15PN25-GOST2				
Фланцевые переходники	**12MFLADN15PN40-GOSTE-S6**	FCBM12ADN15PN40-GOSTE				
Фланцевые переходники	**12MFLADN15PN40-GOSTE-S6**	FCBM12ADN15PN40-GOST2				
Фланцевые переходники	**12MFLADN25PN16-GOSTB-S6**	FCBM12ADN25PN16-GOSTB		PFLA-M12-25-PN16-FF-SS		
Фланцевые переходники	**14MFLADN15PN160-GOSTJ -S6-N**	FCBM14A-KR1-01		PFLA-M14-15-160-GOSTJ-SS-SG		
Фланцевые переходники	**14MFLADN25PN160-GOSTJ-S6**	FCBM14A-KR1-02				
Фланцевые переходники	**14MFLADN25PN160-GOSTJ -S6-N**	FCBM14A-KR1-02		PFLA-M14-25-160-GOSTJ-SS-SG		
Фланцевые переходники	**16MFLADN25PN16-GOSTB-S6**	FCBM16ADN25PN16-GOSTB				
Фланцевые переходники	**25MFLADN25PN16-GOSTB-S6**	FCBM25ADN25PN16-GOSTB				
Фланцевые переходники	**6MFLADN25PN16-GOSTB-S6**	FCBM6ADN25PN16-GOSTB				
Фланцевые переходники	**8FLA12RF150-S6**	FCB8A12F150	SS-810-F12-150			
Фланцевые переходники	**8FLA16RF150-S6**	FCB8A16F150	SS-810-F16-150			
Фланцевые переходники	**8FLA16RT600-S6**	FCB8A16T600				
Фланцевые переходники	**8FLA32RF150-S6**	FCB8A32F150	SS-810-F32-150			
Фланцевые переходники	**8FLA32RF300-S6**	FCB8A32F300	SS-810-F32-300			
Фланцевые переходники	**8FLA32RT1500-S6**	FCB8A32T1500	SS-810-F32-1500RTJ			
Фланцевые переходники	**TFL-32RF150-8F-S6**		SS-F32-150-7-8			
DIN фитинги	**10MLMCM14ED-S6**	GE10LMEDOMD71				
DIN фитинги	**10MLTP-CS**	ROV10LCFX				
DIN фитинги	**10MLU-CS-O**	G10LCFX				
DIN фитинги	**10MPCBW1.5T-S6**	SKA10X1.571				
DIN фитинги	**10MPCBW1T-CS**	SKA10X1				
DIN фитинги	**10MSMC4N-CS**	GE10S1/4NPTCF				
DIN фитинги	**10MSUT-CS**	T10SCF				
DIN фитинги	**12MLN-CS**	M12LCFX				
DIN фитинги	**12MLN-S6**	M12LEODURX				
DIN фитинги	**12MLPR-S6**	DPR12L71X				
DIN фитинги	**12MPCBW1.5T-CS**	SKA12X1.5				
DIN фитинги	**12MPCBW1.5T-S6**	SKA12X1.571				
DIN фитинги	**12MSMC8N-CS**	GE12S1/2NPTCF				

	Havi Engineering, Индия	Parker	Swagelok	Panam	DK-Lok	HY-Lok
DIN фитинги	**12MSUT-CS**	T12SCF				
DIN фитинги	**14MPCBW2T-CS**	SKA14X2				
DIN фитинги	**14MPCBW2T-S6**	SKA14X271				
DIN фитинги	**14MSMC8N-CS**	GE14S1/2NPTCF				
DIN фитинги	**14MSU-CS**	G14SCF				
DIN фитинги	**14MSUT-CS**	T14SCF				
DIN фитинги	**15MLN-CS**	M15LCFX				
DIN фитинги	**15MLN-S6**	M15LEODURX				
DIN фитинги	**15MLTP-CS**	ROV15LCFX				
DIN фитинги	**15MLU-CS-O**	G15LCFX				
DIN фитинги	**16JMC16N-S6**	16FMTXSS				
DIN фитинги	**16MSN-CS**	M16SCFX				
DIN фитинги	**18MLDA-CS**	DA18LCF				
DIN фитинги	**18MLFC6R-CS-O**	GAI18LR3/8CFX				
DIN фитинги	**18MLFC8N-CS**	GAI18L1/2NPTCFX				
DIN фитинги	**18MLMC8IT-CS**	GE18LR1/2KEGCF				
DIN фитинги	**18MLMC8N-CS**	GE18L1/2NPTCFX				
DIN фитинги	**22MLMC12IPED-CS**	GE22LREDCF				
DIN фитинги	**22MLMC12IT-S6**	GE22LR3/4KEG71				
DIN фитинги	**22MLN-CS**	M22LCFX				
DIN фитинги	**22MLN-S6**	M22LEODURX				
DIN фитинги	**22MLPR-CS**	PSR22LX				
DIN фитинги	**22MLSU-CS**	GZ22LCF				
DIN фитинги	**22MLTP-CS**	ROV22LCF				
DIN фитинги	**22MLU-CS-O**	G22LCFX				
DIN фитинги	**28MLMC16IT-CS**	GE28LR1KEGCF				
DIN фитинги	**28MLMCM33-CS**	GE28LMCFX				
DIN фитинги	**28MLN-CS**	M28LCFX				
DIN фитинги	**28MLN-S6**	M28LEODURX				
DIN фитинги	**28MLPCR-CS**	PSR28LX				
DIN фитинги	**28MLRU18M-CS**	GR28/18LCF				
DIN фитинги	**28MLRUBT18M-CS**	TR28/18/28LCF				
DIN фитинги	**28MLTP-CS**	ROV28LCF				
DIN фитинги	**28MLU-CS**	G28LCF				
DIN фитинги	**28MLUT-CS**	T28LCF				
DIN фитинги	**28MLUT-S6**	T28L71				
DIN фитинги	**28MMC16IPED-S6**	GE28LRED71				
DIN фитинги	**35MLN-S6**	M35LEODURX				
DIN фитинги	**35MLUT-S6**	T35L71				
DIN фитинги	**35MMC20IPED-S6**	GE35LRED71				
DIN фитинги	**4RES-RA-6R-CS**	RI1/4EDX3/8CF				
DIN фитинги	**4RES-RA-8R-CS**	RI1/4EDX1/2CF				
DIN фитинги	**6MLLMC2IT-CS-X**	GE06LLRCFX				

Примечание: все размеры приводятся для информации и могут быть изменены.

	Havi Engineering, Индия	Parker	Swagelok	Panam	DK-Lok	HY-Lok
DIN фитинги	**6MLLMCTM10-CS-X**	GE06LLMCFX				
DIN фитинги	**6MLLMCTM6-CS-X**	GE06LLM6X1CFX				
DIN фитинги	**6MLLMCTM8-CS-X**	GE06LLM8X1CFX				
DIN фитинги	**6MLLME2IT-CS-X**	WE06LLRCFX				
DIN фитинги	**6MLLMETM10-CS-X**	WE06LLMCFX				
DIN фитинги	**6MLLMETM6-CS-X**	WE06LLM6X1CFX				
DIN фитинги	**6MLLMETM8-CS-X**	WE06LLM8X1CFX				
DIN фитинги	**6MLLU-CS-X**	G06LLCFX				
DIN фитинги	**6MLLUE-CS-X**	W06LLCFX				
DIN фитинги	**6MLLUT-CS-X**	T06LLCFX				
DIN фитинги	**6MSU-CS**	G06SCF				
DIN фитинги	**6MSUT-CS**	T06SCF				
DIN фитинги	**8MLMC4IP-CS**	GE08LRCF				
DIN фитинги	**8MSMC4N-CS**	GE08S1/4NPTCF				
DIN фитинги	**BU22L-CS-W**	SV22LOMDCF				
DIN фитинги	**M10LMCM16X1.5ES-CS-W**	GE10LM16X1.5EDOMDCF				
DIN фитинги	**M12LAE6RES-CS-W**	WEE12LROMDCF				
DIN фитинги	**M15LAE8RES-CF-W**	WEE15LROMDCF				
DIN фитинги	**M15LBUE-CS-W**	WSV15LOMDCF				
DIN фитинги	**M15LMCM16X1.5ES-CS-W**	GE15LM16X1.5EDOMDCF				
DIN фитинги	**M15LUE-CS-O**	W15LCFX				
DIN фитинги	**M22LAE12RES-CF-W**	WEE22LROMDCF				
DIN фитинги	**M22LSE-CS-W**	EW22LOMDCF				
DIN фитинги	**MC10LR8ES-CS-W**	GE10LR1/2EDOMDCF				
DIN фитинги	**MC18LM22X1.5ES-CS-W**	GE18LMEDOMDCF				

Решения, которые сегодня ВСП может предложить рынку в качестве аналогов недоступного по разным причинам оборудования, имеют высокие технические характеристики, подтвержденные независимой экспертизой как российских, так и международных организаций.

Отчет по итогам тестирования и экспертизы 10 поставщиков инструментальной арматуры в России (PDF, RU) ...>>

HAVI vs Swagelok: взаимозаменяемость и совместимость …>>

Сертификаты.
Все оборудование, поставляемое ВСП, обеспечено необходимой разрешительной документацией и сертификатами, позволяющими применять оборудование в ответственных приложениях на предприятиях в России и Республике Беларусь. Кроме этого, в зависимости от конкретного приложения, можно выбрать продукт, сертифицированный по NACE, или для работы с кислородом, или для определенного диапазона температур.

Сроки поставки.
Заказчику всегда нужно оборудование «здесь и сейчас». Логистика сегодня один из важнейших факторов принятия решения, то есть важно сократить время на подбор аналога и обеспечить его доступность. Поддерживая склад по инструментальной арматуре в Москве, используя налаженные каналы доставки и организуя новые, ВСП может существенно повлиять на общую эффективность технического решения. Например, фитинг HAVI Engineering может оказаться на 50% более экономически оправданным, чем аналогичный Swagelok или Parker.

Помимо устоявшихся отношений со многими производителями инструментальной арматуры, мы активно продолжаем развитие «восточно-азиатского» направления. В частности, ВСП имеет официальный статус партнера HAVI Engineering в России. Фактический характер взаимоотношений ВСП и HAVI на рынке России и Белоруссии носит эксклюзивный характер.

Нефтепереработка: отраслевые приложения.

Доля нефтегазового сектора в ВВП России в I квартале 2022 г. составила 21,7% (по данным Росстата). Это рекорд за всю историю наблюдений за этим показателем (ведется с 2017 г.). Этот сектор является драйвером для многих других отраслей, на нефтегазовой отрасли завязаны, например, производство машин и оборудования, химия, транспорт, сельское хозяйство и др.

Нефтехимия играет важнейшую роль в экономике, так как способствует развитию других отраслей промышленности.
Лидерами в современной промышленной мировой нефтехимии являются Россия, США, Китай, Саудовская Аравия и другие регионы, обладающие разведанными запасами нефти и газа. До 90% перерабатываемой нефти идет на создание горюче-смазочных материалов, таких как мазут, бензин, керосин; продуктов, необходимых для производства электричества и для транспорта; а также для производства различных каучуков и других материалов. Сектор нефтехимии в России представлен десятками предприятий: НПЗ Роснефть, Лукойл и дочерние предприятия, группа компаний СИБУР, Омский НПЗ, МНПЗ, Салаватнефтеоргсинтез, Славнефть-ЯНОС, Киришинефтеоргсинтез и др. Специалисты с уверенностью утверждают, что у российской нефтехимической промышленности есть огромный потенциал.

Предприятия Росатом, НПЗ РОСНЕФТЬ, российские разработчики и инжиниринговые компании провели испытания продукции HAVI Engineering, Индия, и приняли инструментальную арматуру в свои повторяющиеся производственные процессы в формате рамочного сотрудничества с ВСП. Комсомольский НПЗ, Сызранский НПЗ, Верхнечонскнефтегаз, Иркутская Нефтяная Компания, МНПЗ, ГАЗПРОМНЕФТЬ и ряд других предприятий на технологических установках применяют инструментальную арматуру HAVI Engineering: соединители различных типов, клапаны и манифольды.

Несмотря на то, что инструментальная арматура может составлять небольшую долю в проекте, это оборудование всегда считалось критичным с точки зрения создания безопасной системы. Результат плохого соединения может представлять опасность для человека, может нанести ущерб инфраструктуре или привести к потерям производства. Сегодня эти угрозы усиливаются за счет более высоких рабочих давлений в отрасли и более жестких условий эксплуатации, например, увеличение содержания сероводорода в окружающей рабочей среде. Выбор инструментальной арматуры в нефтегазовой отрасли может представлять сложную задачу, исходя из множества жестких правил, ограничений и рабочих условий. Соединение должно быть безопасным и долговечным.

Инструментальная арматура HAVI применяется для наиболее жестких приложений с высоким содержанием H2S.
Диапазон материалов, которые используются в решениях HAVI, соответствует требованиям стандарта NACE MR 0175/ ISO 15156, которые описывают коррозионную стойкость металлов при работе в средах, содержащих H2S. Манифольды и фитинги, монофланцы, фланцевые переходники, шаровые краны, технологические клапанные блоки, распределительные коллекторы и другое оборудование HAVI в проектах ВСП доступны для заказов с опцией NACE. К примеру, шаровые краны, соответствующие стандарту NACE, были включены в спецификацию по одному из проектов ВСП в 2023 для OEM-компании из Татарстана — производителя измерительной аппаратуры для нефтегазовой отрасли. По данной конкретной спецификации заказчику было предложено решение на базе шаровых кранов BV10K на давление 689 бар.

При проработке технических решений на базе продукции HAVI Engineering специалисты ВСП также принимают во внимание и международный опыт производителя.
Oil and Natural Gas Corporation Limited — крупнейшая индийская государственная нефтегазовая корпорация, производит 70% сырой нефти и половину природного газа Индии. Индийская ONGC планирует существенно увеличить инвестиции в расширение нефтехимических производственных мощностей к 2030 году. Эти стремления отражают планы Индии стать крупным нефтехимическим центром. В течение ряда лет компания применяет инструментальную арматуру производства HAVI Engineering и размещает повторяющиеся заказы на фитинги, манифольды и клапаны. DCS компании ABB, Yokogawa, Honeywell в проектах в Индии и на Ближнем Востоке для трубопроводов и технологических установок на НПЗ также используют инструментальную арматуру HAVI: проекты включают продукты на разное давление из различных сортаментов стали и сплавов.

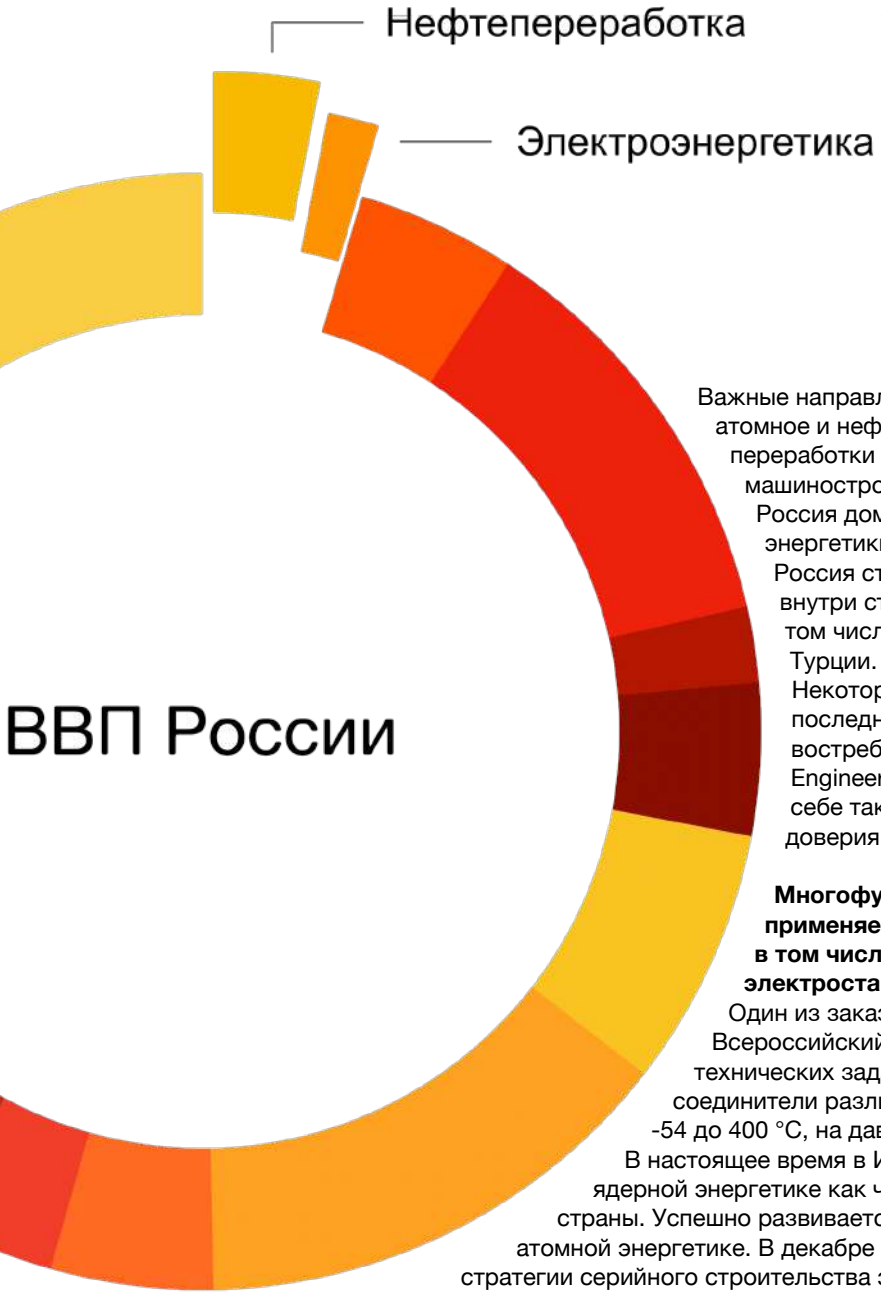

Энергетика: отраслевые приложения.

Важные направления технологического развития России включают атомное и нефтегазовое машиностроение, оборудование для переработки углеводородов, а также энергетическое машиностроение и различные приложения в сфере энергетики. Россия доминирует на международном рынке атомной энергетики как поставщик технологий: на середину 2022 Россия строила 20 энергоблоков, из которых только три – внутри страны. Остальные 17 строятся в семи странах, в том числе по четыре энергоблока в Китае и Индии и три в Турции.

Некоторые примеры проектов, реализованных только за последние несколько лет, демонстрируют востребованность инструментальной арматуры HAVI Engineering в ответственных приложениях, что само по себе также является свидетельством уровня качества и доверия пользователей.

Многофункциональная арматура HAVI Engineering применяется в сложных технологических процессах, в том числе и в технологических установках атомных электростанций.

Один из заказчиков ВСП, предприятие РОСАТОМ, Всероссийский научно-исследовательский институт, для решения технических задач применяет шаровые краны, игольчатые клапаны, соединители различного типа для работы в диапазоне температур от -54 до 400 °C, на давлении до 414 бар.

В настоящее время в Индии реализуется обширная программа по ядерной энергетике как часть развития инфраструктуры всей экономики страны. Успешно развивается и российско-индийское сотрудничестве в атомной энергетике. В декабре 2014 года Россия и Индия подписали соглашение о стратегии серийного строительства энергоблоков по российской технологии в Индии. На ряде атомных электростанций Индии применяется инструментальная арматура HAVI.

Повторяющиеся заказы в рамочных проектах включают крупные предприятия, такие как:
Национальная корпорация по ядерной энергии Индии, проект модернизации АЭС Какрапар (Kakrapar Atomic Power Project - 3&4); Атомная электростанция в штате Раджастан, Индия. Первая индийская АЭС с тяжеловодными ядерными реакторами;
Индийский ядерный исследовательский центр, BARC (Bhabha Atomic Reseach Centre);
АЭС Тарапур (Tarapur Atomic Power Station) — первая атомная электростанция в Индии.

Обеспечение надежного и бесперебойного производства электрической и тепловой энергии и забота об охране окружающей среды.

Заказчик ВСП — крупнейшая российская компания, работающая в сфере электроэнергетики и теплоснабжения в процессе деятельности предпринимает конкретные усилия по минимизации и предотвращению возможного негативного воздействия на окружающую среду. Инструментальная арматура HAVI обеспечивает надежные соединения и применяется в ряде проектов заказчика по модернизации теплосетей и генерирующих энергоблоков, для работы в диапазоне температур от -192 °C до 649 °C.

Снижение углеродного следа и стремление к углеродной нейтральности является важнейшей задачей, стоящей сегодня перед индийской энергетикой.

Uttamenergy Ltd (Индия) — EPC-компания, работающая в сфере энергетики применяет решения HAVI Engineering: проект Mc- Clelland (UE650) для мусоросжигательного завода является одним из примеров применения продуктов HAVI Engineering.

Thermax (штаб-квартира в городе Пуна) — многопрофильная индийская инженерная компания, обеспечивает технические решения для чистого воздуха и воды, производства чистой энергии. Повторяющиеся заказы в различных приложениях включают технологические блоки с двойной блокировкой и сбросом (DBB-типа), что обеспечивает снижение потенциальных путей утечек, меньший вес измерительного узла, уменьшение расходов на установку и обслуживание.

Производство удобрений: отраслевые приложения.

Производство минеральных удобрений – одна из ключевых отраслей не только химической промышленности, но и важнейшая часть неуглеводородного экспорта России. Крупнейшие производители удобрений в мире: Китай (доля около 30%), США (13%), Россия (12%), Индия (10%) и Канада (9%). Учитывая характер сырья, мировыми лидерами в области производства удобрений являются страны, богатые полезными ископаемыми и, в частности, природным газом: Россия, страны ближнего Востока, Китай.
Все ведущие российские производители представляют собой вертикально-интегрированные структуры с собственными подразделениями разведки и добычи ресурсов для производства, с собственной производственной и сбытовой базой, что обеспечивает одну из минимальных в мире себестоимость производства удобрений.
Наибольшим спросом пользуются 3 вида удобрений и их различные смеси. Разделение происходит по основному действующему веществу: азот, калий и фосфор. Производство азотных удобрений связано с производством аммиака, который содержит азот.
В свою очередь, производство фосфорных и калийных удобрений связано с горнодобывающей отраслью: сначала добывают необходимую руду, а после подвергают ее ряду химических преобразований. Полноценной замены азоту как основному питательному веществу для растений до настоящего времени не найдено. Среди химических элементов по распространенности азот занимает седьмое место (после водорода, гелия, кислорода, углерода, неона и железа). Азот составляет 78,1% объема нашей атмосферы. Но для дальнейшего технологического использования азот должен быть преобразован в аммиак — один из главных продуктов химической промышленности. В свою очередь, около 70% аммиака используется для производства азотных удобрений. Доступное сырье для производства аммиака в виде атмосферного азота практически неограничено. Тем не менее, получение аммиака из азота и водорода является сложным и энергозатратным процессом, требующим высокого давления и высоких температур. Таким образом, для эффективного в промышленном масштабе производства необходимо большое количество энергии. Безусловно, среди основных производителей этого вида продукции одно из ведущих мест занимает Россия.

ВСП в течение многих лет сотрудничает и выполняет проекты для предприятий химической отрасли. ЕвроХим, Апатит, ФосАгро, Уралхим, Уралкалий, Акрон и сегодня остаются нашими заказчиками.

Доступные эффективные аналоги — практическое требование производства.
Крупное российское предприятие по производству аммиака, заказчик ВСП, отличается системным подходом к решению стратегически важных для химической отрасли задач, выдвигая на перспективу достижение углеродной нейтральности. В фокусе нашего заказчика, как и в любом критически важном производстве, находится безопасность ведения работ. Поэтому важное значение придается выбору инструментальной арматуры, в частности фитингов, фланцевых соединений и другого оборудования. Номенклатура проекта ВСП включала обжимные фитинги различной конфигурации из нержавеющей стали марки 316. Опираясь на результаты тестирования независимыми международными и российскими уполномоченными организациями, в качестве аналогов оборудования Swagelok, которое было указано в спецификации заказчика, специалисты ВСП предложили технические решения на базе обжимных фитингов HAVI Engineering. Возможность реализации решения по взаимозаменяемости подтверждается сертификатом TUV Rheinland и другими независимыми испытаниями: вследствие замены каких-либо элементов сборки не отмечается потери герметичности и ухудшения характеристик безопасности.
Наряду с большими объемами импорта минеральных удобрений из России, в Индии все больше внимания уделяется развитию химической отрасли. В 2019 году в Индии было модернизировано пять химических предприятий для наращивания внутреннего производства.

Gujarat State Fertilizers & Chemicals Limited (GSFC) — индийский производитель удобрений и промышленных химикатов — в технологических процессах применяет обжимные фитинги HAVI Engineering.
Ruwais Fertilizers Industries (FERTIL), ОАЭ, совместное предприятие ADNOC и Total по производству минеральных удобрений. Завод компании находится в промышленной зоне Рувайс примерно в 235 км от Абу-Даби и включает мощности по производству аммиака и мочевины. Линейка продуктов HAVI — обжимные фитинги, клапаны и манифольды, игольчатые клапаны — одобрены заказчиком для применения в качестве предпочтительных по данной линейке для компании.

Производство СПГ: отраслевые приложения.

Россия является крупнейшим поставщиком природного газа на мировой рынок. В 2022 на фоне сокращения трубопроводных поставок продолжился рост поставок российского СПГ на рынки Европы. Мировой рынок СПГ за последние пять лет вырос на 80% и по прогнозам экспертов может вырасти к 2030 ещё на 36% (по показателю уровня производства). Объем производства СПГ в России в 2021 году, по данным Росстата, составил 30,1 млн тонн. Постепенный рост спроса на сжиженный природный газ стимулирует развитие производственных мощностей по сжижению и регазификации. СПГ и трубопроводный газ — разные способы транспортировки газа метана. Преобразование природного газа в жидкую фазу путем его охлаждения до температуры -162 °C позволяет уменьшить его объем более чем в 600 раз. Это делает перевозки газа конечному потребителю, находящемуся в отдаленных районах и испытывающему дефицит энергоносителей, рентабельными. После доставки СПГ в пункт назначения он снова превращается в обычный газ на установках регазификации. После этого газ можно закачивать в трубопроводы для доставки бытовым и промышленным потребителям.

В ряде ответственных применений, например, на производстве СПГ, производстве аммиака, на газоперерабатывающих предприятиях по извлечению из метана сопутствующих газов специалисты конечных пользователей в проектах применяют инструментальную арматуру HAVI.

Ряд проектов, выполненных ВСП для российских предприятий в данной области только в 2022-2023, включает завод по извлечению из метана сопутствующих газов, предприятие по производству аммиака, завод по производству СПГ.

Один из запросов, с которым работали специалисты ВСП, касался выбора и поставки криогенных клапанов для большого проекта, включающего производство, хранение и транспортировку СПГ. По спецификации рабочая среда включала смесь газов: азот, сероводород, углекислый газ, кислород, метанол, метан, этан, пропан и другие газы. Рабочая температура по спецификации заказчика от -165 до 150 °C, давление до 50 бар. Криогенные клапаны HAVI Engineering серии CGVA полностью соответствуют техническим требованиям спецификации.

Безопасность работы оборудования подтверждается тестами по спецификации MESC SPE 77/200.

Клапаны HAVI подвергаются очистке и обезжириванию для приложений с кислородом. На заводе производителя обеспечивается 100% тестирование в соответствии с ISO 5208, API 598. Тесты по спецификации MESC SPE 77/200 для криогенных приложений имеют подтверждение трех инспектирующих сторон по проведению технических испытаний — Veloci, TUV, DNV. Выбор решений HAVI специалистами ВСП опирается в том числе и на опыт производителя на международных рынках.

Индия наращивает мощности по импорту СПГ, чтобы увеличить долю природного газа в топливно-энергетическом балансе к 2030 году до 15% (сейчас — около 6%). Потребление газа в Индии, по экспертным данным, к 2030 году вырастет на 500%, до 310–320 миллиардов кубометров, из которых около 200 миллиардов кубометров придутся на поставки СПГ.

Индия планирует создать плавучие хранилища для СПГ во всех своих крупных портах. СПГ скоро станет предпочтительным топливом для судов. В планируемое криогенное хранилище природный газ будет поступать и храниться там в сжиженном виде, там же будут заправляться и суда, которые приходят в порт.

Инструментальная арматура HAVI аккредитована для применения в ADNOC (Абу-Даби) — одной из 10 крупнейших компаний в мире. Компания ADNOC осуществляет ряд крупных газовых проектов совместно с Abu-Dhabi Gas Liquefaction Co (ADGAS) и Abu-Dhabi Gas Industries (GASCO). В объем поставок по ряду проектов вошли и клапаны для криогенных приложений, в частности DBB-типа, обеспечивающие двойную отсечку и сброс, изготовленные из различных материалов и с опциями по присоединениям.

РОСНЕФТЬ

РОСНЕФТЬ
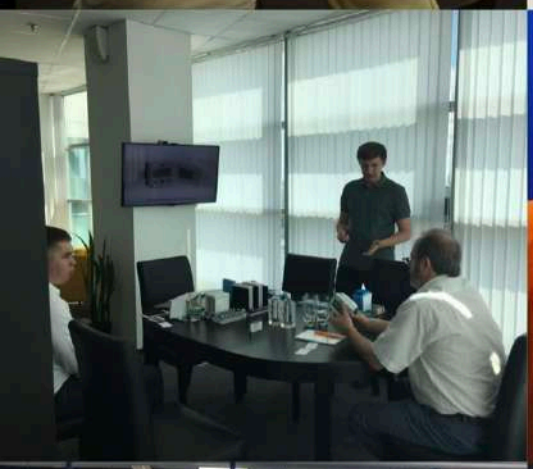

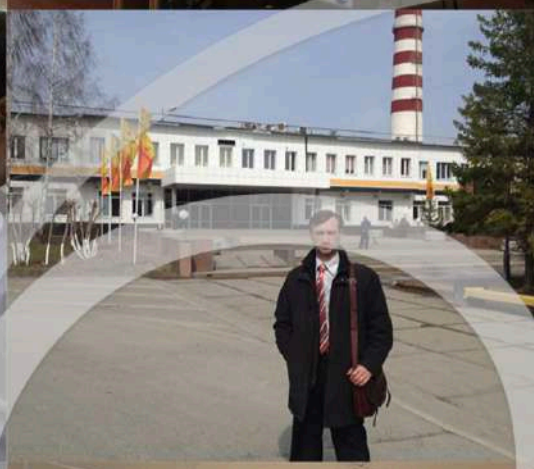

ИВЭ-ПЛАТФОРМА
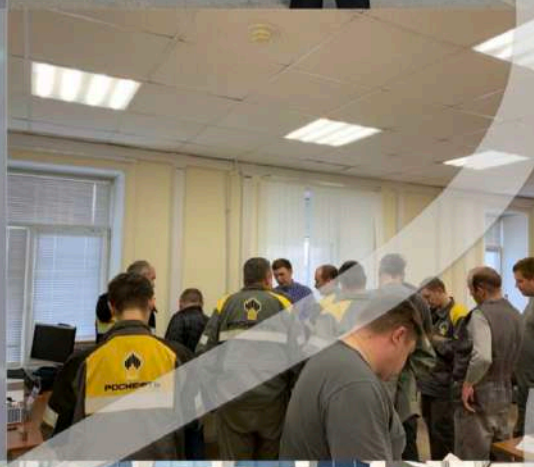

ГРУППА КОМПАНИЙ
МЕТРАН
МЕТРАН

NORDSTAR
TOWER

ПАО АНК БАШНЕФТЬ

АО САМАРАНЕФТЕ

VSP

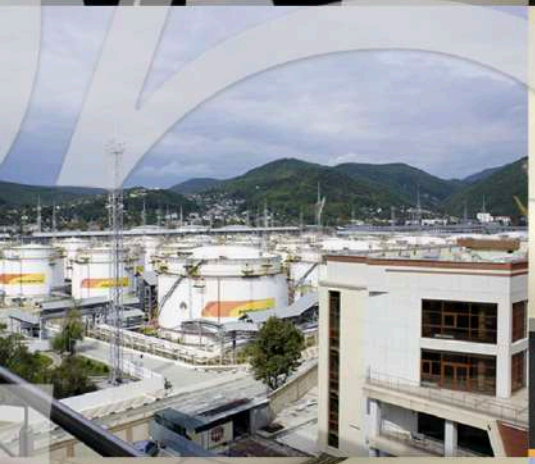

VSP

Process Connections
SCOPE OF SUPPLY
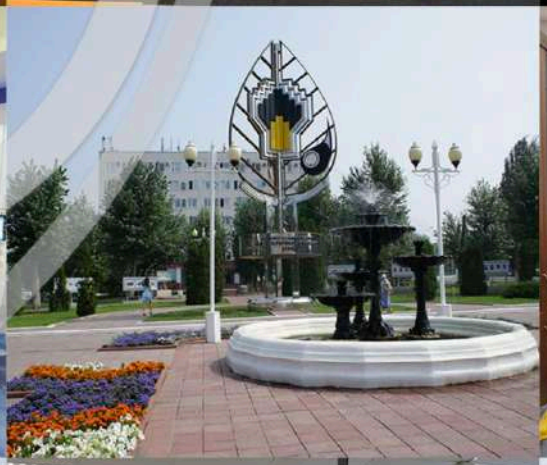

САРАТОВСКИЙ НПЗ

№14 РЯЗАНСКАЯ НЕФТЕПЕРЕРАБАТЫВАЮЩАЯ КОМПАНИЯ
VSP

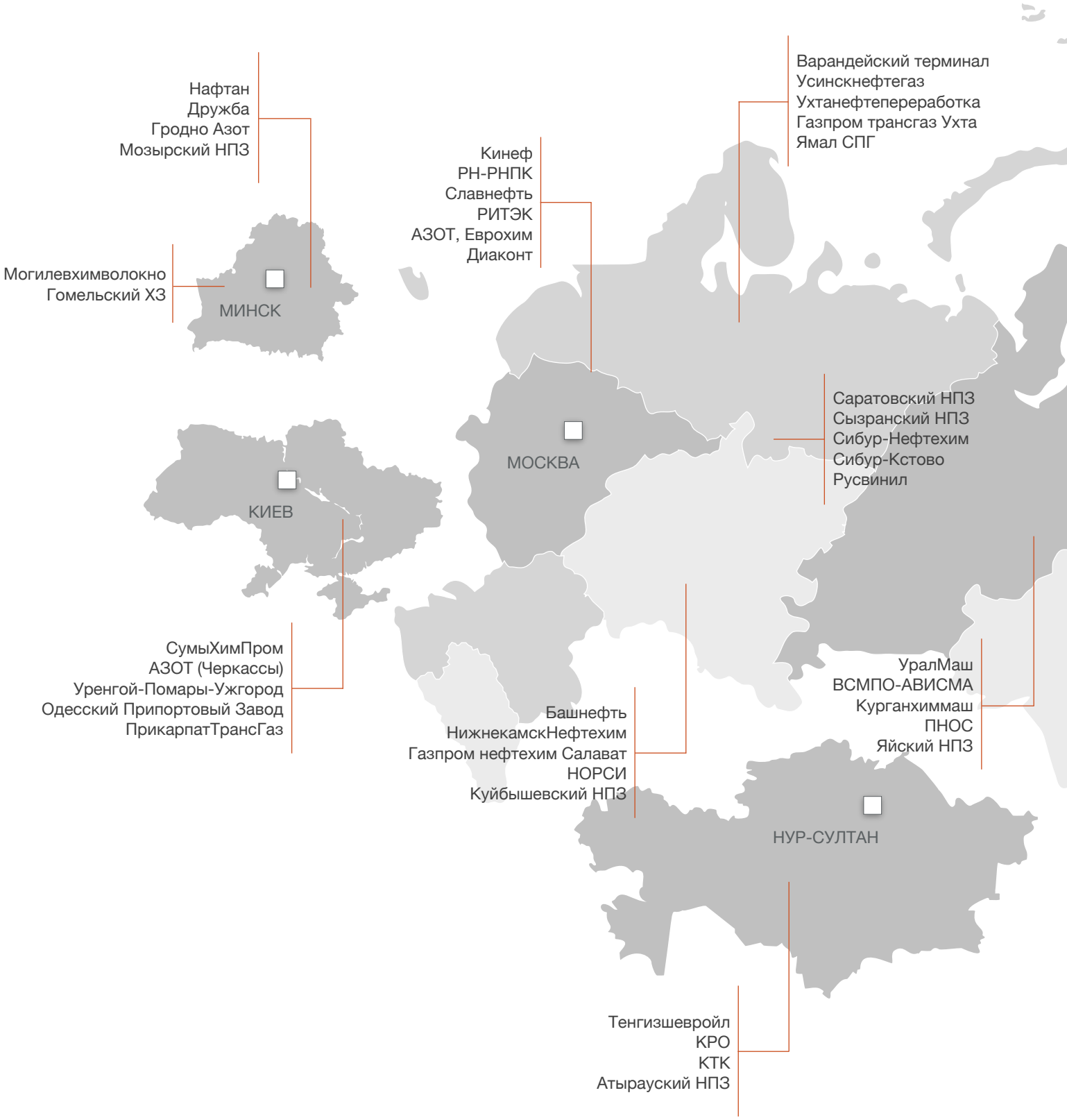
Нафтан
Дружба
Гродно Азот
Мозырский НПЗ
Могилевхимволокно
Гомельский ХЗ
МИНСК
Кинеф
РН-РНПК
Славнефть
РИТЭК
АЗОТ, Еврохим
Диаконт
Варандейский терминал
Усинскнефтегаз
Ухтанефтепереработка
Газпром трансгаз Ухта
Ямал СПГ
МОСКВА
Саратовский НПЗ
Сызранский НПЗ
Сибур-Нефтехим
Сибур-Кстово
Русвинил
КИЕВ
СумыХимПром
АЗОТ (Черкассы)
Уренгой-Помары-Ужгород
Одесский Припортовый Завод
ПрикарпатТрансГаз
Башнефть
НижнекамскНефтехим
Газпром нефтехим Салават
НОРСИ
Куйбышевский НПЗ
УралМаш
ВСМПО-АВИСМА
Курганхиммаш
ПНОС
Яйский НПЗ
НУР-СУЛТАН
Тенгизшевройл
КРО
КТК
Атырауский НПЗ

География проектов ВСП

Россия, Украина, Казахстан, Беларусь

Компания ВСП.

Инженерное решение становится действительно ценным тогда, когда его свойства уникальны, когда его возможности обеспечивают технологическое превосходство пользователя и принципиально сокращают издержки — оптимизируют временные и финансовые ресурсы — позволяя повысить конкурентную позицию бизнеса.

Работа команды ВСП заключается в том, чтобы представить заказчику технологии, основанные на инженерных достижениях мирового уровня — от "простого" фитинга и до прецизионных систем отбора проб — инструментальной арматуре мирового класса, соответствующей всем условиям успешной реализации проекта.

ВСП специализируется на решениях по инструментальной арматуре для КИП начиная с 1996 года, сотрудничая с поставщиками и производителями по всему миру.

Основной актив ВСП — знания и опыт, которые аккумулируют специалисты. Для заказчика, в конечном итоге, важно решение его технической задачи в рамках реализации проекта, будь то обеспечение надежной коммутации потоков или точное измерение параметров процесса. Некомпетентная команда не может рассчитывать на успешную позицию в экосистеме.

Понимая степень важности дальнейшего качественного развития сервисов ВСП, компания активно продолжает исполнение программы обучения и профессионального развития сотрудников. Действующая в компании программа развития учитывает не только план обучения, но является "дорожной картой" для специалиста, для его профессионального и карьерного роста, следуя которой можно расширить свой личностный потенциал.

Мы думаем, что ВСП – это не просто компания. ВСП — это платформа, на основе которой каждый сотрудник может реализовать свои амбиции и добиться успеха.

Ежегодно осуществляя комплексные вложения в развитие ВСП, в профессиональный рост специалистов, мы стремимся к работе на новом уровне, ориентируясь на основные принципы — компетентность, профессионализм, качество и долгосрочная стратегия. Создавая особые условия работы для команды, позволяющие реализовать потенциал каждого сотрудника, мы хотим обеспечить уверенную будущую жизненную позицию каждого человека, работающего в ВСП.

Современный рынок предъявляет высокие требования ко всем участникам бизнеса. Мы верим, что построение открытых и долгосрочных взаимоотношений внутри фирмы, с заказчиками и партнерами предоставляет ВСП возможности для реализации планов развития компании.

VSP

Компания ВСП

Россия, Москва
Семеновская площадь 1а
18 этаж
+7 499 4040080
vsp@vsp-co.org

VSP-Co.org